NOKIA

5553

MODEL

SERVICE MANUAL

NOKIA
CONSUMER ELECTRONICS

Service-Manual

Ergänzung / Supplement

TV 053c

1993

Dieses Manual ist nur mit dem jeweiligen Grundmanual TV 53a = 6611 75 65 bzw. TV 53b = 6611 75 76 komplett.

This manual is complete only together with the corresponding Basic Manual TV 53a = 6611 75 65 or TV 53b = 6611 75 76.

Questo manuale è da considerarsi completo unicamente se accompagnato dal manuale di base TV 53a = 6611 75 65 ovvero TV 53b = 6611 75 76.

Zur Reparatur sind folgende Unterlagen erforderlich:
For service, the following circuit documents are required:
Voici les documents nécessaires pour le dépannage:
Per la riparazione sono necessari i sequenti documenti:

A31c

Chassis Eurostereo 2 B-S
Chassis Eurostereo 2 B-F

5864 42 ....

Ersatzteile
Replacement parts
Pièces de rechange
Ricambi

6611 74 47

ZF-Modul, Bedienteil, TV-Decoder usw. siehe Manual **TV 053a** = 6611 75 65 oder **TV 053b** = 6611 75 76.

See Manual TV 053a or TV 053b for **IF module, control panel, VT decoder, ect.**

Per quanto riguarda il **modulo MF il dispositivo di comando, il decodificatore televideo ecc.**, consultare il manuale TV 053a ovvero TV 053b.

Bei Reparaturen gültige Sicherheitsvorschriften beachten!
Service and repair work to be performed only in accordance with existing safety regulations.
Veuillez observer les prescriptions de sécurité en viguer lors de dépannage!
Osservare le norme di sicurezza vigenti in caso di riparazioni.

Bei Nachbestellungen von Manualen, Gerätetyp und Geräte-Ident-Nummer angeben.
When re-ordering manuals, please quote the model name and part number.
En cas de commande supplémentaire de manuels veuillez indiquer le type et le numéro de l'appareil.
Per riordinare i manuali, indicare il modello dell'apparecchio ed il numero categorico.

6611 74 31 (9318) S

Ersatzteile / Replacement parts list / Pièces de rechange / Elenco delle parti di ricambio

Bei Ersatzteilbestellungen neben dem Gegenstand bitte unbedingt die Bestellnummer und bei Baugruppen (Modulen) auch die Baugruppennummer angeben!
When ordering spares please quote item and order number. When ordering (sub-)assemblies (modules), give the assembly number in addition!
En cas de commande, veuillez absolument indiquer le numéro de commande à côté de la pièces commandée!
Nelle ordinazioni di pezzi di ricambio è assolutamente indispensabile indicare l'oggetto ed il numero di riferimento e, nel caso di gruppi costruttivi (moduli), anche il numero del modulo!

△ Sicherheitsbauteil im Sinn der Sicherheitsbestimmung. Diese Teile dürfen nur durch Originalteile ersetzt werden.
△ Safety components in accordance with existing regulations. These components must only be replaced by original component parts.
△ Composant de sécurité conformément aux réglementations de sécurité. Ces composants doivent être uniquement remplacés par des pièces d'origines.
△ Componenti di sicurezza ai sensi del regolamento di sicurezza. Queste componenti devono venir sostituite unicamente con parti originali.

Gegenstand Item Pièce Ricambi			Bestell-Nr. Order no. N° de com. No. di rif.
21 N 5 U			
Gehäuse, lavagrau/ Cabinet, lava grey Boîtier, couleur gris lava / Mobile, grigio lava			8410 19 50
Lautsprechergitter / Loudspeaker grille Grille haut-parleur / Coperchio dell'altoparlante			8460 04 20
Füße / Pad / Garniture / Tampone			8642 01 78
Rückwand, grau / Rear cover, grey Panneau arrière, gris / Parete posteriore, color grigio			8430 04 10
Rückwandeinsatz / Rear wall insert Insert-deface arrière / Riporto pannello post.			8440 04 70
Rückwandschraube / Screw for rear wall Vis de face arrière / Vite pannello posteriore			7874 38 15
Bildröhrenschrauben / Screw for picture tube Viti della cinescopio / Vis de tube cathodique			7864 02 21
Bildröhre Picture tube Cinescopio Tube cathodique	A 51 ECQ 10 X 01 A 51 ECQ 10 X 01 A 51 ECQ 10 X 01 A 51 ECQ 10 X 01		△ 4362 21 08
Bildröhrenerdung / Earth for picture tube Massa del cinescopio / Masse tube cathodique			6141 03 08
Federzug für Erdung / Spring device for earthing Ressort pour mise à la terre Supporto per molla per colleg. a massa			7351 28 46
Halter für Erdung / Holder for earthing Support pour mise à la terre / Supporto della massa			7358 05 03
Entmagnetisierungsspule / Degaussing coil Bobine de démagnétisation / Bobina di smagnetizzazione			△ 4588 08 11
Haken für Entmagnetisierungsspule Hook for degaussing coil Agrafe pour bobine de démagnétisation Supporto del bobina di smagnetizzazione			8448 04 70
Lautsprecher Loudspeaker Altoparlante Haut-parleur	16 Ω, 7 W 16 Ω, 7 W 16 Ω, 7 W 16 Ω, 7 W		4311 07 23
Chassishalter / Chassis holder Support pour châssis / Supporto dello «chassis»			8440 02 90
Netzkabel / Mains cord / Cable d'secteur / Cavo di rete			4131 25 26
Hochspannungskabel / High-voltage cable Câble haute tension / Cavo di alta tensione			4888 62 45
Halter für Hochspannungskabel / Holder for high-voltage cable Support pour câble haute tension Supporto per cavo di alta tensione			8448 08 40
Ablenkkabel / Deflection cable Câble de déviation / Cavo di deflessione			4888 67 07
Lautsprecherkabel / Loudspeaker cable Câble de haut-parleur / Cavo altoparlanti			4888 67 17
Halter für Module / Holder for module Support pour modulo / Supporto della modulo		(VT)	8624 03 08
Schriftzug / Logo / Cade pour / Emblema		NOKIA	8470 01 40
IC 1440 IC 1420	NES 3 C R04 SDA 3546	MOS	3777 52 58 3776 52 71
25 N 8 F			
Gehäuse, lavagrau/ Cabinet, lava grey Boîtier, couleur gris lava / Mobile, grigio lava			8410 06 31
Lautsprechergitter, lavagrau / Loudspeaker grille, lava grey Grille haut-parleur, couleur gris lava Coperchio dell'altoparlante, grigio lava			8460 03 80
Lautsprecherabdeckung, lavagrau / Loudspeaker cover, lava grey Couvercle pour haut parleur, couleur gris lava Copertura dell'altoparlante, grigio lava			8454 01 01
Füße / Pad / Garniture / Tampone			8642 01 78
Rückwand, lavagrau / Rear cover, lava grey Panneau arrière, couleur gris lava / Parete posteriore, grigio lava			8430 11 60
Rückwandeinsatz / Rear wall insert Insert-deface arrière / Riporto pannello post.			8440 00 92
Rückwandschraube / Screw for rear wall Vis de face arrière / Vite pannello posteriore			7874 38 26
Bildröhrenschrauben / Screw for picture tube Vis de tube cathodique / Viti della cinescopio			7864 02 21
Bildröhre Picture tube Tube cathodique Cinescopio	A 59 ECF 10 X 05 A 59 ECF 10 X 05 A 59 ECF 10 X 05 A 59 ECF 10 X 05		△ 4362 25 60
Bildröhrenerdung / Earth for picture tube Masse tube cathodique / Massa del cinescopio			6141 03 50
Entmagnetisierungsspule / Degaussing coil Bobine de démagnétisation / Bobina di smagnetizzazione			△ 4588 08 13
Haken für Entmagnetisierungsspule Hook for degaussing coil Supporto del bobina di smagnetizzazione Agrafe pour bobine de démagnétisation			8448 04 70
Lautsprecher Loudspeaker Haut-parleur Altoparlante	8 Ω, 10 W 8 Ω, 10 W 8 Ω, 10 W 8 Ω, 10 W		4311 28 84
Chassishalter / Chassis holder Support pour châssis / Supporto dello «chassis»			8440 01 83
Ablenkkabel / Deflection cable Câble de déviation / Cavo di deflessione			4888 67 07
Lautsprecherkabel / Loudspeaker cable Câble de haut-parleur / Cavo altoparlanti			4888 67 66
Halter für Module / Holder for module Supporto della modulo / Support pour moduio			8624 03 08
Schriftzug / Logo / Cade pour / Emblema		SALORA	8470 04 20
Schriftzug / Logo / Cade pour / Emblema		NOKIA	8470 01 40
IC 1440 IC 1420	NES 3 C R04 SDA 3546	MOS	3777 52 58 3776 52 71
25 N 71 S			
Gehäuse, lavagrau/ Cabinet, lava grey Boîtier, couleur gris lava / Mobile, grigio lava			8410 00 41
Lautsprechergitter / Loudspeaker grille Grille haut-parleur / Coperchio dell'altoparlante			8464 00 10
Bedienteilabdeckung / Grille for operating unit Cade pour volet du bloc commande Coperchio dell'unità di comando			8455 00 50
Bedienteilabdeckfolie / Control panel cover foil Feuille de recouvrement de l'organe de com. Il foglio di copertura del dispositivo di com.			8478 00 10
Rückwand / Rear cover Panneau arrière / Parete posteriore			8430 00 12
Rückwandeinsatz / Rear wall insert Insert-deface arrière / Riporto pannello post.			8440 04 70
Rückwandschraube / Screw for rear wall Vis de face arrière / Vite pannello posteriore			7874 38 26
Bildröhrenschrauben / Screw for picture tube Vis de tube cathodique / Viti della cinescopio			7864 02 21
Bildröhre Picture tube Tube cathodique Cinescopio	A 59 ECF 10 X 05 A 59 ECF 10 X 05 A 59 ECF 10 X 05 A 59 ECF 10 X 05		△ 4362 25 60
Bildröhrenerdung / Earth for picture tube Masse tube cathodique / Massa del cinescopio			6141 03 50
Federzug für Erdung / Spring device for earthing Ressort pour mise à la terre Supporto per molla per colleg. a massa			7351 28 42
Entmagnetisierungsspule / Degaussing coil Bobine de démagnétisation / Bobina di smagnetizzazione			△ 4588 08 13
Haken für Entmagnetisierungsspule Hook for degaussing coil Supporto del bobina di smagnetizzazione Agrafe pour bobine de démagnétisation			8448 04 70
Lautsprecher Loudspeaker Haut-parleur Altoparlante	16 Ω, 7 W 16 Ω, 7 W 16 Ω, 7 W 16 Ω, 7 W		4311 28 88
Chassishalter / Chassis holder Support pour châssis / Supporto dello «chassis»			8440 02 90
Lautsprecherhalter / Loudspeaker holder Support pour haut-parleur / Supporto dello altoparlante			8480 00 10
Netzkabel / Mains cord / Cable d'secteur / Cavo di rete			4888 66 56
Hochspannungskabel / High-voltage cable Câble haute tension / Cavo di alta tensione			4888 62 45
Halter für Hochspannungskabel Holder for high-voltage cable Support pour câble haute tension Supporto per cavo di alta tensione			8448 08 40

Ersatzteile / Replacement parts list / Pièces de rechange / Elenco delle parti di ricambio

Gegenstand Item Pièce Ricambi			Bestell-Nr. Order no. N° de com. No. di rif.
Ablenkkabel / Deflection cable Câble de déviation / Cavo di deflessione			4888 67 07
Lautsprecherkabel / Loudspeaker cable Câble de haut-parleur / Cavo altoparlanti			4888 67 61
Halter für Module / Holder for module Support pour module / Supporto della modulo			8624 03 08
Schriftzug / Logo / Cade pour / Emblema		SALORA	8470 02 00
Schriftzug / Logo / Cade pour / Emblema		NICAM	8470 08 20
IC 1420	SDA 3546		3776 52 71
IC 1440	NES 3 C R04	MOS	3777 52 58
IC 1440	NES 3 C R05	MOS	3777 52 54
28 N 71 S			
Gehäuse, lavagrau/ Cabinet, lava grey Boîtier, couleur gris lava / Mobile, grigio lava			8410 00 81
Lautsprechergitter / Loudspeaker grille Grille haut-parleur / Coperchio dell'altoparlante			8464 00 30
Fenster für Bedienteil / Window for operating unit Fenêtre pour bloc commande / Finestra per unità di comando			8455 00 30
Bedienteilabdeckfolie / Control panel cover foil Feuille de recouvrement de l'organe de com. Il foglio di copertura del dispositivo di com.			8478 00 20
Rückwand / Rear cover Panneau arrière / Parete posteriore			8430 00 32
Rückwandeinsatz / Rear wall insert Insert-deface arrière / Riporto pannello post.			8440 04 70
Rückwandschraube / Screw for rear wall Vis de face arrière / Vite pannello posteriore			7874 38 26
Bildröhrenschrauben / Screw for picture tube Vis de tube cathodique / Viti della cinescopio			7864 02 21
Bildröhre Picture tube Tube cathodique Cinescopio	A 66 ECF 10 X 05 A 66 ECF 10 X 05 A 66 ECF 10 X 05 A 66 ECF 10 X 05		⚠ 4362 28 16
Bildröhrenerdung / Earth for picture tube Masse tube cathodique / Massa del cinescopio			6141 03 50
Entmagnetisierungsspule / Degaussing coil Bobine de démagnétisation / Bobina di smagnetizzazione			⚠ 4588 08 14
Haken für Entmagnetisierungsspule Hook for degaussing coil Supporto del bobina di smagnetizzazione Agrafe pour bobine de démagnétisation			8448 04 70
Lautsprecher Loudspeaker Haut-parleur Altoparlante	16 Ω, 7 W 16 Ω, 7 W 16 Ω, 7 W 16 Ω, 7 W		4311 28 88
Chassishalter / Chassis holder Support pour châssis / Supporto dello «chassis»			8440 02 90
Lautsprecherhalter / Loudspeaker holder Support pour haut-parleur / Supporto dell'altoparlante			8480 00 10
Netzkabel / Mains cord / Cable d'secteur / Cavo di rete			4888 66 56
Hochspannungskabel / High-voltage cable Câble haute tension / Cavo di alta tensione			4888 62 45
Halter für Hochspannungskabel Holder for high-voltage cable Support pour câble haute tension Supporto per cavo di alta tensione			8448 08 40
Ablenkkabel / Deflection cable Câble de déviation / Cavo di deflessione			4888 67 07
Lautsprecherkabel / Loudspeaker cable Câble de haut-parleur / Cavo altoparlanti			4888 67 61
Halter für Module / Holder for module Support pour modulo / Supporto della modulo			8624 03 08
Schriftzug / Logo / Cade pour / Emblema		SALORA	8470 00 00
Schriftzug / Logo / Cade pour / Emblema		NICAM	8470 08 20
Netzschalter Mains switch Interrupteur secteur Interruttore di rete elettrica			5888 30 53
IC 1420	SDA 3546		3776 52 71
*IC 1440	NES 3 C R05	MOS	3777 52 54
*IC 1440	NES 3 C R02	MOS	3777 52 58
28 N 8 F			
Gehäuse, lavagrau/ Cabinet, lava grey Boîtier, couleur gris lava / Mobile, grigio lava			8410 06 51
Lautsprechergitter / Loudspeaker grille Grille haut-parleur / Coperchio dell'altoparlante			8460 03 90
Rückwand / Rear cover Panneau arrière / Pareté posteriore			8430 11 40
Rückwandeinsatz / Rear wall insert Insert-deface arrière / Riporto pannello post.			8440 00 92
Rückwandschraube / Screw for rear wall Vis de face arrière / Vite pannello posteriore			7874 38 26
Bildröhrenschrauben / Screw for picture tube Vis de tube cathodique / Viti della cinescopio			7864 02 21

Gegenstand Item Pièce Ricambi			Bestell-Nr. Order no. N° de com. No. di rif.
Bildröhre Picture tube Tube cathodique Cinescopio	A 66 ECF 10 X 05 A 66 ECF 10 X 05 A 66 ECF 10 X 05 A 66 ECF 10 X 05		⚠ 4362 28 16
Bildröhrenerdung / Earth for picture tube Masse tube cathodique / Massa del cinescopio			6141 03 05
Federzug für Erdung / Spring device for earthing Ressort pour mise à la terre Supporto per molla per colleg. a massa			7351 28 42
Entmagnetisierungsspule / Degaussing coil Bobine de démagnétisation / Bobina di smagnetizzazione			⚠ 4588 08 14
Haken für Entmagnetisierungsspule Hook for degaussing coil Supporto del bobina di smagnetizzazione Agrafe pour bobine de démagnétisation			8448 04 70
Halter für Erdung / Holder for earthing Support pour mise à la terre / Supporto della massa			7358 05 03
Lautsprecher Loudspeaker Haut-parleur Altoparlante	8 Ω, 10 W 8 Ω, 10 W 8 Ω, 10 W 8 Ω, 10 W		4311 28 84
Chassishalter / Chassis holder Support pour châssis / Supporto dello «chassis»			8440 01 83
Lautsprecherabdeckung / Loudspeaker cover Couvercle pour haut-parleur / Copertura dell'altoparlante			8454 01 11
Netzkabel / Mains cord / Cable d'secteur / Cavo di rete			4888 66 56
Hochspannungskabel / High-voltage cable Câble haute tension / Cavo di alta tensione			4888 62 45
Halter für Hochspannungskabel Holder for high-voltage cable Support pour câble haute tension Supporto per cavo di alta tensione			8448 08 40
Ablenkkabel / Deflection cable Câble de déviation / Cavo di deflessione			4888 67 07
Lautsprecherkabel / Loudspeaker cable Câble de haut-parleur / Cavo altoparlanti			4888 67 66
Netzfilterkabel / Mains filter cable Cordon, filtre secteur / Cavo, filtro di rete			4888 67 54
Bedienteilkabel / Operating-unit cable Cordon unité de commandes / Cavo elemento di comando			4888 67 43
Halter für Module / Holder for module Support pour modulo / Supporto della modulo			8624 03 08
Schriftzug / Logo / Cade pour / Emblema		SALORA	8470 04 20
Schriftzug / Logo / Cade pour / Emblema		NOKIA	8470 01 40
IC 1420	SDA 3546		3776 52 71
IC 1440	NES 3 C R04	MOS	3777 52 58
IC 1440	NES 3 C R02	MOS	3777 52 56
6361			
Gehäuse, lavagrau / Cabinet, lava grey / Mobile, grigio lava			8390 05 40
Frontplatte, lavagrau / Front plate, lava grey Frontale, grigio lava			8420 09 40
Lautsprechergitter, lavagrau / Loudspeaker grille, lava grey Grata per altoparlante, grigio lava			6411 07 46
Bedienteilabdeckung, links / Operating unit cover, left Coperchio dell'unità de comando, sinistro			8450 06 30
Bedienteilabdeckung, rechts / Operating unit cover, right Coperchio dell'unità de comando, destra			8450 04 90
Bedienteilklappe / Operating unit lid Sportello dell'unità di comando			8687 02 84
Klappe f. Netztaste / Lid for mains pushbutton Sportello dell'interruttore generale			8623 16 02
Bedienteilabdeckfolie / Control panel cover foil Feuille de recouvrement de l'organe de com. Il foglio di copertura del dispositivo di com.			8478 02 40
Fenster für Abdeckung / Window for cover Finestra per coperchio			6466 37 37
Fenster für Ziffernanzeige / Window for numeric display Finestra per indicazione numerico			8622 01 79
Rückwand / Rear cover / Schienale			8430 12 80
Rückwandhaltewinkel / Rear cover support bracket Supporto della schienale			8624 47 10
Rückwandschraube Screw for rear wall Vis de face arrière Vite pannello posteriore			7874 38 15
Bildröhre Picture tube Cinescopio	A 59 ECF 10 X 05 A 59 ECF 10 X 05 A 59 ECF 10 X 05		⚠ 4362 25 50
Bildröhrenschraube / Screw for picture tube Viti della cinescopio			7864 02 21
Hochspannungskabel / High-voltage cable Câble haute tension / Cavo di alta tensione			4888 62 45
Netzkabel / Mains cord / Cable d'secteur / Cavo di rete			4131 25 13
Ablenkkabel / Deflection cable / Cavo di deflessione			4888 67 07
Bildröhrenerdung / Picture tube earth Massa del cinescopio			6141 03 08

Ersatzteile / Replacement parts list / Pièces de rechange / Elenco delle parti di ricambio

Gegenstand Item Pièce Ricambi			Bestell-Nr. Order no. N° de com. No. di rif.
Federzug für Erdung / Spring device for earthing Supporto per molla per collegam. a massa			7351 28 42
Halter für Erdung / Holder for earthing Support pour mise à la terre / Supporto della massa			7358 05 03
Entmagnetisierungsspule / Degaussing coil Bobina di smagnetizzazione			⚠ 4588 08 13
Haken für Entmagnetisierung / Hook for degaussing coil Supporto del bobina di smagnetizzazione			8448 04 70
Lautsprecher Loudspeaker Altoparlante	16 Ω, 7 W 16 Ω, 7 W 16 Ω, 7 W		4311 07 23
Hinterer Gehäusefuß / Cabinet foot, behind Base del mobile, posteriore			8641 01 47
Fußstopfen / Foot pad / Tampone della base			8642 01 48
Halter für VT / Holder for VT Supporto delle VT			8624 03 08
Chassishalter / Chassis holder Support pour «chassis» / Supporto dello châssis			8440 04 50
Chassisführung, links / Chassis conduct, left Guida dello «chassis» sinistro			8440 03 10
Chassisführung, rechts / Chassis conduct, right Guida dello «chassis» destra			8440 03 20
Schriftzug / Logo / Emblema		NOKIA	6625 14 42
Schriftzug / Logo / Emblema		DIGIVISION	8470 07 30
Kabel, Netzfilter-Chassis Cable, Mains filter-chassis Cordon, chassis-filtre secteur Cavo, Filtro di rete-Chassis			4888 67 54
IC 1420 IC 1440	SDA 3546 NES 4-1 R01	MOS	3776 52 73 3777 52 59
6364			
Gehäuse, grau / Cabinet, grey Boîtier, gris / Mobile, grigio			8410 00 11
Gehäuse, braun / Cabinet, brown Boîtier, brun / Mobile, bruno			8410 00 21
Lautsprecherblende, grau / Loudspeaker blind, grey Grille haut-parleur, gris / Coperchio dell'altoparlante, grigio			8464 00 10
Lautsprecherblende, braun / Loudspeaker blind, brown Grille haut-parleur, brun / Coperchio dell'altoparlante, bruno			8464 00 20
Bedienteilabdeckung / Grille for operating unit Cade pour volet du bloc commande Coperchio dell'unità di comando			8455 00 50
Bedienteilabdeckfolie / Control panel cover foil Feuille de recouvrement de l'organe de com. Il foglio di copertura del dispositivo di com.			8478 00 10
Bedienteiltastenrahmen Control-panel button frame Cadre pour touches de l'organe de com. Il telaio tastiera del dispositivo di com.			8448 00 50
Rückwand / Rear cover Panneau arrière / Schienale			8430 00 12
Rückwandeinsatz / Rear wall insert Insert-deface arrière / Riporto pannello post.			8440 04 70
Rückwandschraube / Screw for rear wall Vis de face arrière / Vite pannello posteriore			7874 38 26
Bildröhrenschrauben / Screw for picture tube Vis tube cathodique / Viti della cinescopio			7864 02 21
Bildröhre Picture tube Tube cathodique Cinescopio	A 59 ECF 10 X 05 A 59 ECF 10 X 05 A 59 ECF 10 X 05 A 59 ECF 10 X 05		⚠ 4362 25 60
Bildröhrenerdung / Earth for picture tube Masse tube cathodique / Massa del cinescopio			6141 03 50
Entmagnetisierungsspule / Degaussing coil Bobine de démagnétisation / Bobina di smagnetizzazione			⚠ 4588 08 13
Haken für Entmagnetisierungsspule Hook for degaussing coil Agrafe pour bobine de démagnetisation Supporto del bobina di smagnetizzazione			8448 04 70
Ablenkkabel / Deflection cable Câble de déviation / Cavo di deflessione			4888 67 07
Hochspannungskabel / High-voltage cable Câble haute tension / Cavo di alta tensione			4888 62 45
Halter für Hochspannungskabel Holder for high-voltage cable Support pour câble haute tension Supporto per cavo di alta tensione			8448 08 40
Netzkabel / Mains cord / Cable d'secteur / Cavo di rete			4131 25 13
Netzkabel / Mains cord Cable d'secteur / Cavo di rete		(NICAM)	4888 66 56
Lautsprecher Loudspeaker Haut-parleur Altoparlante	16 Ω, 7 W 16 Ω, 7 W 16 Ω, 7 W 16 Ω, 7 W		4311 28 88
Halter für Lautsprecher / Holder for loudspeaker Support pour haut-parleur / Supporto della altoparlante			8480 00 10
Lautsprecherkabel / Loudspeaker cable Câble de haut-parleur / Cavo altoparlanti			4888 67 61
Chassishalter / Chassis holder Support pour «chassis» / Supporto dello châssis			8440 02 90
Halter für Modul / Holder for module Support pour module / Supporto della moduloficatore colore		(VT)	8624 03 08
Schriftzug / Logo / Cade pour / Emblema		DIGIVISION	8470 01 10
Schriftzug / Logo / Cade pour / Emblema		NOKIA	8470 01 20
IC 1420 IC 1440	SDA 3546 NES 4-1 R02	MOS	3776 52 73 3777 52 63
7161			
Gehäuse, grau / Cabinet, grey / Mobile, grigio			8390 05 10
Frontplatte, grau / Front plate, grey / Frontale, grigio			8420 09 70
Bedienteilabdeckung, links / Operating unit cover, left Coperchio dell'unità de comando, sinistro			8450 06 20
Bedienteilabdeckung, rechts / Operating unit cover, right Coperchio dell'unità de comando, destra			8450 04 60
Bedienteilklappe / Operating unit Lid Sportello dell'unità di comando			8687 02 84
Bedienteilabdeckfolie / Control panel cover foil Feuille de recouvrement de l'organe de com. Il foglio di copertura del dispositivo di com.			8478 02 40
Netzteilklappe / Lid for mains pushbutton Sportello dell'unità di comando			8623 16 02
Rückwand / Rear cover / Schienale			8430 13 00
Rückwandschraube / Screw for rear wall Vis de face arrière / Vite pannello posteriore			7874 38 15
Rückwandhaltewinkel / Rear cover support bracket Supporto della schienale			8624 47 10
Lautsprecher Loudspeaker Altoparlante	16 Ω, 7 W 16 Ω, 7 W 16 Ω, 7 W		4311 07 23
Lautsprecherblende, grau / Loudspeaker grille, grey Schermo altoparlante, grigio			8411 07 34
Lautsprecherkabel / Loudspeaker cable Câble de haut-parleur / Cavo altoparlanti			4888 67 66
Bildröhre Picture tube Cinescopio	A 66 ECF 10 X 05 A 66 ECF 10 X 05 A 66 ECF 10 X 05		⚠ 4362 28 10
Bildröhrenerdung / Picture tube earth / Massa del cinescopio			8141 03 05
Bildröhrenschrauben / Screw for picture tube Vis tube cathodique / Viti della cinescopio			7864 02 21
Federzug für Erdung / Spring device for earthing Supporto per molla per collegam. a massa			7351 28 42
Halter für Erdung / Holder for earthing Support pour mise à la terre / Supporto della massa			7358 05 03
Entmagnetisierungsspule / Degaussing coil Bobina di smagnetizzazione			⚠ 4588 07 14
Haken für Entmagnetisierung / Hook for degaussing coil Supporto del bobina di smagnetizzazione			8448 04 70
Hochspannungskabel / High-voltage cable Câble haute tension / Cavo di alta tensione			4888 62 45
Ablenkkabel / Deflection cable / Cavo di deflessione			4888 67 07
Fenster für Anzeige / Window for indicator Finestra dell'indicatore			8622 01 79
Fenster für Abdeckung / Window for grille Finestra del coperchio dell'indicatore			8466 37 37
Fußstopfen / Foot pad / Tampone della base			8642 01 48
Fuß / Pad / Pieds / Piede			8641 01 47
Halter für VT / Holder for VT / Supporto delle VT			8624 03 08
Chassishalter / Chassis holder Support pour «chassis» / Supporto dello châssis			8440 04 50
Chassisführung, links / Chassis conduct, left Guida dello «chassis» sinistro			8440 03 30
Chassisführung, rechts / Chassis conduct, right Guida dello «chassis» destra			8440 03 40
Schriftzug / Logo / Emblema		NOKIA	6625 14 42
Schriftzug / Logo / Emblema		DIGIVISION	8470 07 30
Netzkabel / Mains cable / Cavo di rete			4131 25 13
Netzkabel / Mains cable / Cavo di rete		(NICAM)	4888 66 56
Kabel, Netzfilter-Chassis / Cable, Mains filter-chassis Cavo, Filtro di rete-Chassis			4888 67 54
Kabel, Chassis-Bedienteil Cable, Chassis-operating unit Cordon, chassis-unité de commandes Cavo, chassis-Elemento di comando			4888 67 95
IC 1420 IC 1440	SDA 3546 NES 4-1 R01	MOS	3776 52 73 3777 52 59

Ersatzteile / Replacement parts list / Pièces de rechange / Elenco delle parti di ricambio

Gegenstand / Item / Pièce / Ricambi	Bestell-Nr. / Order no. / N° de com. / No. di rif.
7164	
Gehäuse, lavagrau / Cabinet, lava grey Boîtier, couleur gris lava / Mobile, grigio lava	8410 00 50
Gehäuse, braun / Cabinet, brown Boîtier, brun / Mobile, bruno	8410 00 60
Lautsprecherblende / Loudspeaker blind Grille haut-parleur / Coperchio dell'altoparlante	8464 00 30
Lautsprecherblende, braun / Loudspeaker blind, brown Grille haut-parleur, brun / Coperchio dell'altoparlante, bruno	8464 00 40
Bedienteilabdeckung / Grille for operating unit Cade pour volet du bloc commande Coperchio dell'unità di comando	8455 00 30
Bedienteilabdeckfolie / Control panel cover foil Feuille de recouvrement de l'organe de com. Il foglio di copertura del dispositivo di com.	8478 00 20
Bedienteiltastenrahmen Control-panel button frame Cadre pour touches de l'organe de com. Il telaio tastiera del dispositivo di com.	8448 00 50
Rückwand / Rear cover Panneau arrière / Schienale	8430 00 32
Rückwandeinsatz / Rear wall insert Insert-deface arrière / Riporto pannello post.	8440 04 70
Rückwandschraube / Screw for rear wall Vis de face arrière / Vite pannello posteriore	7874 38 26
Bildröhrenschrauben / Screw for picture tube Vis tube cathodique / Viti della cinescopio	7864 02 21
Bildröhre A 66 ECF 10 X 05 Picture tube A 66 ECF 10 X 05 Tube cathodique A 66 ECF 10 X 05 Cinescopio A 66 ECF 10 X 05	⚠ 4362 28 10
Bildröhrenerdung / Earth for picture tube Masse tube cathodique / Massa del cinescopio	6141 03 50
Entmagnetisierungsspule / Degaussing coil Bobine de démagnétisation / Bobina di smagnetizzazione	⚠ 4588 08 14
Haken für Entmagnetisierungsspule Hook for degaussing coil Agrafe pour bobine de démagnetisation Supporto del bobina di smagnetizzazione	8448 04 70
Ablenkkabel / Deflection cable Câble de déviation / Cavo di deflessione	4888 67 07
Hochspannungskabel / High-voltage cable Câble haute tension / Cavo di alta tensione	4888 62 45
Netzkabel / Mains cord NICAM Cable d'secteur / Cavo di rete	4888 66 56
Netzkabel / Mains cord / Cable d'secteur / Cavo di rete	4131 25 13
Lautsprecher 8 Ω, 10 W Loudspeaker 8 Ω, 10 W Haut-parleur 8 Ω, 10 W Altoparlante 8 Ω, 10 W	4311 28 83
Lautsprecher 16 Ω, 7 W Loudspeaker 16 Ω, 7 W Haut-parleur 16 Ω, 7 W Altoparlante 16 Ω, 7 W	4311 28 88
Lautsprecherhalter / Holder for loudspeaker Support pour serrer l'haut parteur / Lo schermo dell'altoparlante	8480 00 10
Chassishalter / Chassis holder Support pour «chassis» / Supporto dello châssis	8440 02 90
Halter für Modul / Holder for module (VT) Support pour module / Supporto della modulificatore colore	8624 03 08
Schriftzug / Logo / Cade pour / Emblema DIGIVISION	8470 01 10
Schriftzug / Logo / Cade pour / Emblema NOKIA	8470 01 20
IC 1420 SDA 3546 IC 1440 NES 4-1 R02 MOS	3776 52 73 3777 52 63
7174	
Gehäuse, weiß / Cabinet, white Boîtier, couleur blache / Mobile, bianco	8410 30 00
Lautsprecherblende / Loudspeaker blind Grille haut-parleur / Coperchio dell'altoparlante	8464 03 80
Rückwand / Rear cover Panneau arrière / Schienale	8430 10 80
Rückwandeinsatz / Rear wall insert Insert-deface arrière / Riporto pannello post.	8440 00 92
Rückwandschraube / Screw for rear wall Vis de face arrière / Vite pannello posteriore	7874 38 26
Bildröhrenschrauben / Screw for picture tube Vis tube cathodique / Viti della cinescopio	7864 02 30
Bildröhre A 66 ECF 30 X 05 Picture tube A 66 ECF 30 X 05 Tube cathodique A 66 ECF 30 X 05 Cinescopio A 66 ECF 30 X 05	⚠ 4362 28 13
Bildröhrenerdung / Earth for picture tube Masse tube cathodique / Massa del cinescopio	6141 03 50
Entmagnetisierungsspule / Degaussing coil Bobine de démagnétisation / Bobina di smagnetizzazione	⚠ 4588 08 14

Gegenstand / Item / Pièce / Ricambi	Bestell-Nr. / Order no. / N° de com. / No. di rif.
Haken für Entmagnetisierungsspule Hook for degaussing coil Agrafe pour bobine de démagnetisation Supporto del bobina di smagnetizzazione	8448 04 70
Ablenkkabel / Deflection cable Câble de déviation / Cavo di deflessione	4888 67 07
Hochspannungskabel / High-voltage cable Câble haute tension / Cavo di alta tensione	4888 62 45
Netzkabel / Mains cord / Cable d'secteur / Cavo di rete	4131 25 13
Lautsprecher 16 Ω, 7 W Loudspeaker 16 Ω, 7 W Haut-parleur 16 Ω, 7 W Altoparlante 16 Ω, 7 W	4311 34 62
Lautsprecherhalter / Holder for loudspeaker Support pour serrer l'haut parteur / Lo schermo dell'altoparlante	8480 00 10
Chassishalter / Chassis holder Support pour «chassis» / Supporto dello châssis	8440 01 83
Halter für Modul / Holder for module (VT) Support pour module / Supporto della modulificatore colore	8624 03 08
Schriftzug / Logo / Cade pour / Emblema DIGIVISION	8470 07 50
Schriftzug / Logo / Cade pour / Emblema NOKIA	8470 03 80
IC 1420 SDA 3546 IC 1440 NES 4-2 R02 MOS	3776 52 73 3777 52 62
5523-65	
Gehäuse, lavagrau/ Cabinet, lava grey Boîtier, couleur gris lava / Mobile, grigio lava	8410 07 60
Lautsprechergitter / Loudspeaker grille Grille haut-parleur / Coperchio dell'altoparlante	8464 01 00
Fenster für Bedienteil / Window for operating unit Fenêtre pour bloc commande / Finestra per unità di comando	8455 02 70
Rückwand / Rear cover Panneau arrière / Parete posteriore	8430 05 00
Rückwandeinsatz / Rear wall insert Insert-deface arrière / Riporto pannello post.	8440 04 70
Rückwandschraube / Screw for rear wall Vis de face arrière / Vite pannello posteriore	7874 02 28
Bildröhrenschrauben / Screw for picture tube Viti della cinescopio / Vis de tube cathodique	7864 02 27
Bildröhre A 51 KHA 40 X 01 Picture tube A 51 KHA 40 X 01 Cinescopio A 51 KHA 40 X 01 Tube cathodique A 51 KHA 40 X 01	⚠ 4362 21 15
Bildröhrenerdung / Earth for picture tube Massa del cinescopio / Masse tube cathodique	6141 03 04
Federzug für Erdung / Spring device for earthing Ressort pour mise à la terre Supporto per molla per colleg. a massa	7351 28 46
Halter für Erdung / Holder for earthing Support pour mise à la terre / Supporto della massa	7358 05 03
Entmagnetisierungsspule / Degaussing coil Bobine de démagnétisation / Bobina di smagnetizzazione	⚠ 4588 08 11
Haken für Entmagnetisierungsspule Hook for degaussing coil Agrafe pour bobine de démagnétisation Supporto del bobina di smagnetizzazione	8448 04 70
Lautsprecher 16 Ω, 7 W Loudspeaker 16 Ω, 7 W Altoparlante 16 Ω, 7 W Haut-parleur 16 Ω, 7 W	4311 07 24
Chassishalter / Chassis holder Support pour châssis / Supporto dello «chassis»	8440 02 90
Netzkabel / Mains cord / Cable d'secteur / Cavo di rete	4131 25 13
Hochspannungskabel / High-voltage cable Câble haute tension / Cavo di alta tensione	4888 62 45
Halter für Hochspannungskabel Holder for high-voltage cable Support pour câble haute tension Supporto per cavo di alta tensione	8448 08 40
Ablenkkabel / Deflection cable Câble de déviation / Cavo di deflessione	4888 67 07
Halter für Module / Holder for module (VT) Support pour modulo / Supporto della modulo	8624 03 08
Halter für Platte / Holder for plate Support pour plaque / Supporto della piastra	8448 03 00
Schriftzug / Logo / Cade pour / Emblema SCHAUB LORENZ	8470 04 70
Zierleiste / Ornamental strip Bande décorative / Striscia di decorazione	8454 01 40
Netzschalter / Mains switch Interrupteur principal / Interruttore di rete elettrica	⚠ 5888 30 65
IC 1420 SDA 3546 IC 1440 MAIN 2 R01 MOS	3776 52 73 3777 53 06

Ersatzteile / Replacement parts list / Pièces de rechange / Elenco delle parti di ricambio

Gegenstand Item Pièce Ricambi			Bestell-Nr. Order no. N° de com. No. di rif.
6317-45			
Gehäuse, lavagrau/ Cabinet, lava grey Boîtier, couleur gris lava / Mobile, grigio lava			8410 11 11
Lautsprechergitter / Loudspeaker grille Grille haut-parleur / Coperchio dell'altoparlante			8464 02 60
Blende für Bedienteil / Grille for operating unit Grille pour bloc commande / Coperchio per unità di comando			8455 02 50
Rückwand / Rear cover Panneau arrière / Parete posteriore			8430 00 12
Rückwandeinsatz / Rear wall insert Insert-deface arrière / Riporto pannello post.			8440 04 70
Rückwandschraube / Screw for rear wall Vis de face arrière / Vite pannello posteriore			7874 38 26
Bildröhrenschrauben / Screw for picture tube Viti della cinescopio / Vis de tube cathodique			7864 02 27
Bildröhre Picture tube Cinescopio Tube cathodique	A 59 ECF 10 X 05 A 59 ECF 10 X 05 A 59 ECF 10 X 05 A 59 ECF 10 X 05		⚠ 4362 25 60
Bildröhrenerdung / Earth for picture tube Massa del cinescopio / Masse tube cathodique			6141 03 08
Federzug für Erdung / Spring device for earthing Ressort pour mise à la terre Supporto per molla per colleg. a massa			7351 28 42
Halter für Erdung / Holder for earthing Support pour mise à la terre / Supporto della massa			7358 05 03
Entmagnetisierungsspule / Degaussing coil Bobine de démagnétisation / Bobina di smagnetizzazione			⚠ 4588 08 13
Haken für Entmagnetisierungsspule Hook for degaussing coil Agrafe pour bobine de démagnétisation Supporto del bobina di smagnetizzazione			8448 04 70
Lautsprecher Loudspeaker Altoparlante Haut-parleur	8 Ω, 10 W 8 Ω, 10 W 8 Ω, 10 W 8 Ω, 10 W		4311 28 86
Chassishalter / Chassis holder Support pour châssis / Supporto dello «chassis»			8440 02 90
Netzkabel / Mains cord / Cable d'secteur / Cavo di rete			4888 66 56
Hochspannungskabel / High-voltage cable Câble haute tension / Cavo di alta tensione			4888 62 45
Halter für Hochspannungskabel Holder for high-voltage cable Support pour câble haute tension Supporto per cavo di alta tensione			8448 08 40
Ablenkkabel / Deflection cable Câble de déviation / Cavo di deflessione			4888 67 07
Lautsprecherkabel / Loudspeaker cable Câble de haut-parleur / Cavo altoparlanti			4888 67 61
Halter für Module / Holder for module Support pour modulo / Supporto della modulo		(VT)	8624 03 08
Schriftzug / Logo / Cade pour / Emblema		SCHAUB LORENZ	8470 04 60
Netzschalter / Mains switch Interrupteur principal / Interruttore di rete elettrica			⚠ 5888 30 55
IC 1420 IC 1440	SDA 3546 SL-MAIN 2 R01	 MOS	3776 52 73 3777 53 06
6323-65			
Gehäuse, lavagrau/ Cabinet, lava grey Boîtier, couleur gris lava / Mobile, grigio lava			8410 07 90
Gehäuse, lavagrau/ Cabinet, lava grey Boîtier, couleur gris lava / Mobile, grigio lava			8410 07 91
Lautsprechergitter / Loudspeaker grille Grille haut-parleur / Coperchio dell'altoparlante			8464 01 30
Fenster für Bedienteil / Window for operating unit Fenêtre pour bloc commande / Finestra per unità di comando			8455 02 70
Rückwand / Rear cover Panneau arrière / Parete posteriore			8430 05 31
Rückwandeinsatz / Rear wall insert Insert-deface arrière / Riporto pannello post.			8440 04 70
Rückwandschraube / Screw for rear wall Vis de face arrière / Vite pannello posteriore			7864 02 28
Bildröhrenschrauben / Screw for picture tube Viti della cinescopio / Vis de tube cathodique			7864 02 27
Bildröhre Picture tube Cinescopio Tube cathodique	A 59 ECF 10 X 05 A 59 ECF 10 X 05 A 59 ECF 10 X 05 A 59 ECF 10 X 05		⚠ 4362 25 60
Bildröhrenerdung / Earth for picture tube Massa del cinescopio / Masse tube cathodique			6141 03 50
Entmagnetisierungsspule / Degaussing coil Bobine de démagnétisation / Bobina di smagnetizzazione			⚠ 4588 08 13
Haken für Entmagnetisierungsspule Hook for degaussing coil Agrafe pour bobine de démagnétisation Supporto del bobina di smagnetizzazione			8448 04 70

Gegenstand Item Pièce Ricambi			Bestell-Nr. Order no. N° de com. No. di rif.
Lautsprecher Loudspeaker Altoparlante Haut-parleur	16 Ω, 7 W 16 Ω, 7 W 16 Ω, 7 W 16 Ω, 7 W		4311 07 24
Chassishalter / Chassis holder Support pour châssis / Supporto dello «chassis»			8440 02 90
Netzkabel / Mains cord / Cable d'secteur / Cavo di rete			4131 25 13
Hochspannungskabel / High-voltage cable Câble haute tension / Cavo di alta tensione			4888 62 45
Halter für Hochspannungskabel Holder for high-voltage cable Support pour câble haute tension Supporto per cavo di alta tensione			8448 08 40
Ablenkkabel / Deflection cable Câble de déviation / Cavo di deflessione			4888 67 07
Halter für Module / Holder for module Support pour modulo / Supporto della modulo		(VT)	8624 03 08
Schriftzug / Logo / Cade pour / Emblema		SCHAUB LORENZ	8470 04 60
Netzschalter / Mains switch Interrupteur principal / Interruttore di rete elettrica			⚠ 5888 30 65
IC 1420 IC 1440 IC 1440	SDA 3546 SL-MAIN 2 R01 SL-MAIN 2 R02	 MOS MOS	3776 52 73 3777 53 06 3777 53 07
7017-45			
Gehäuse, lavagrau / Cabinet, lava grey Boîtier, couleur gris lava / Mobile, grigio lava			8410 10 91
Lautsprechergitter, lavagrau / Loudspeaker grille, lava grey Grille haut-parleur, couleur gris lava Coperchio dell'altoparlante, grigio lava			8464 02 50
Fenster für Bedienteil / Window for operating unit Fenêtre pour bloc commande / Finestra per unità di comando			8455 02 50
Rückwand, grau / Rear cover, grey Panneau arrière, gris / Parete posteriore, color grigio			8430 00 32
Rückwandeinsatz / Rear wall insert Insert-deface arrière / Riporto pannello post.			8440 04 70
Rückwandschraube / Screw for rear wall Vis de face arrière / Vite pannello posteriore			7874 38 26
Bildröhrenschrauben / Screw for picture tube Viti della cinescopio / Vis de tube cathodique			7864 02 27
Bildröhre Picture tube Cinescopio Tube cathodique	A 66 ECF 10 X 05 A 66 ECF 10 X 05 A 66 ECF 10 X 05 A 66 ECF 10 X 05		⚠ 4362 28 10
Bildröhrenerdung / Earth for picture tube Massa del cinescopio / Masse tube cathodique			6141 03 50
Entmagnetisierungsspule / Degaussing coil Bobine de démagnétisation / Bobina di smagnetizzazione			⚠ 4588 08 14
Haken für Entmagnetisierungsspule Hook for degaussing coil Agrafe pour bobine de démagnétisation Supporto del bobina di smagnetizzazione			8448 04 70
Lautsprecher Loudspeaker Altoparlante Haut-parleur	8 Ω, 10 W 8 Ω, 10 W 8 Ω, 10 W 8 Ω, 10 W		4311 28 86
Chassishalter / Chassis holder Support pour châssis / Supporto dello «chassis»			8440 02 90
Netzkabel / Mains cord / Cable d'secteur / Cavo di rete			4888 66 56
Netztaste / Mains pushbutton Touche secteur / Pulsante per interruttore generale			8468 01 81
Hochspannungskabel / High-voltage cable Câble haute tension / Cavo di alta tensione			4888 62 45
Halter für Hochspannungskabel Holder for high-voltage cable Support pour câble haute tension Supporto per cavo di alta tensione			8448 08 40
Ablenkkabel / Deflection cable Câble de déviation / Cavo di deflessione			4888 67 07
Lautsprecherkabel / Loudspeaker cable Câble de haut-parleur / Cavo altoparlanti			4888 67 61
Halter für Module / Holder for module Support pour modulo / Supporto della modulo		(VT)	8624 03 08
Schriftzug / Logo / Cade pour / Emblema		VISION	8470 04 90
Schriftzug / Logo / Cade pour / Emblema		SCHAUB-LORENZ	8470 04 60
IC 1420 IC 1440 IC 1440	SDA 3546 SL-MAIN 2 R01 SL-MAIN 2 R02	 MOS MOS	3776 52 73 3777 53 06 3777 53 07
7023-65			
Gehäuse, lavagrau/ Cabinet, lava grey Boîtier, couleur gris lava / Mobile, grigio lava			8410 08 21
Lautsprechergitter / Loudspeaker grille Grille haut-parleur / Coperchio dell'altoparlante			8464 01 60
Fenster für Bedienteil / Window for operating unit Fenêtre pour bloc commande / Finestra per unità di comando			8455 02 70

Ersatzteile / Replacement parts list / Pièces de rechange / Elenco delle parti di ricambio

Gegenstand Item Pièce Ricambi			Bestell-Nr. Order no. N° de com. No. di rif.
Rückwand, grau / Rear cover, grey Panneau arrière, gris / Parete posteriore, color grigio			8430 05 61
Rückwandeinsatz / Rear wall insert Insert-deface arrière / Riporto pannello post.			8440 04 70
Rückwandschraube / Screw for rear wall Vis de face arrière / Vite pannello posteriore			7874 02 28
Bildröhrenschrauben / Screw for picture tube Viti della cinescopio / Vis de tube cathodique			7864 02 27
Bildröhre Picture tube Cinescopio Tube cathodique	A 66 ECF 10 X 05 A 66 ECF 10 X 05 A 66 ECF 10 X 05 A 66 ECF 10 X 05		⚠ 4362 28 10
Bildröhrenerdung / Earth for picture tube Massa del cinescopio / Masse tube cathodique			6141 03 05
Federzug für Erdung / Spring device for earthing Ressort pour mise à la terre Supporto per molla per colleg. a massa			7351 28 42
Halter für Erdung / Holder for earthing Support pour mise à la terre / Supporto della massa			7358 05 03
Entmagnetisierungsspule / Degaussing coil Bobine de démagnétisation / Bobina di smagnetizzazione			⚠ 4588 08 14
Haken für Entmagnetisierungsspule Hook for degaussing coil Agrafe pour bobine de démagnétisation Supporto del bobina di smagnetizzazione			8681 72 19
Lautsprecher Loudspeaker Altoparlante Haut-parleur	16 Ω, 7 W 16 Ω, 7 W 16 Ω, 7 W 16 Ω, 7 W		4311 07 24
Chassishalter / Chassis holder Support pour châssis / Supporto dello «chassis»			8440 02 90
Netzkabel / Mains cord / Cable d'secteur / Cavo di rete			4131 25 13
Netzkabel / Mains cord Cable d'secteur / Cavo di rete		NICAM	4888 66 56
Hochspannungskabel / High-voltage cable Câble haute tension / Cavo di alta tensione			4888 62 45
Halter für Hochspannungskabel Holder for high-voltage cable Support pour câble haute tension Supporto per cavo di alta tensione			8448 08 40
Ablenkkabel / Deflection cable Câble de déviation / Cavo di deflessione			4888 67 07
Halter für Module / Holder for module Support pour modulo / Supporto della modulo		(VT)	8624 03 08
Halter für Platte / Holder for board Support pour plaque / Supporto della piastra			8448 03 00
Schriftzug / Logo / Cade pour / Emblema		SCHAUB LORENZ	8470 04 60
Zierleiste / Ornamental strip Bande décorative / Striscia di decorazione			8454 01 60
Netzschalter / Mains switch Interrupteur principal / Interruttore di rete elettrica			⚠ 5888 30 85
IC 1420 IC 1440	SDA 3546 SL-MAIN 2 R01	MOS	3776 52 73 3777 53 06
180 63 23			
Gehäuse, grau / Cabinet, grey / Mobile, grigio			8410 08 10
Fenster / Window / Fenêtre / Finestra			8455 05 30
Lautsprecherabdeckung / Loudspeaker cover Copertura dell'altoparlante			8464 01 30
Rückwand, schwarz / Rear cover, black Parete posteriore, nero			8430 05 31
Rückwandeinsatz / Rear wall insert Insert-deface arrière / Riporto pannello post.			8440 04 70
Lautsprecher Loudspeaker Altoparlante	16 Ω, 7 W 16 Ω, 7 W 16 Ω, 7 W		4311 07 24
Bildröhre Picture tube Cinescopio	A 59 ECF 10X05 A 59 ECF 10X05 A 59 ECF 10X05		⚠ 4362 25 60
Bildröhrenerdung / Picture tube earthing Massa del cinescopio			6141 03 08
Federzug für Erdung / Spring device for earthing Supporto a molla per massa del cinescopio			7351 28 42
Halter für Erdung / Holder for earthing Support pour mise à la terre / Supporto della massa			7358 05 03
Entmagnetisierungsspule / Degaussing coil Bobina di smagnetizzazione			⚠ 4588 08 13
Haken f. Entmagnetisierungsspule / Hook for dagaussing coil Gancio per bobina di smagnetizzazione			8448 04 70
Bildröhrenschraube 5x28 / Screw for picture tube Viti della cinescopio			7864 02 27
Hochspannungskabel / High voltage cable / Cavo di alta tensione			4888 62 45
Halter für Hochspannungskabel Holder for high-voltage cable Support pour câble haute tension Supporto per cavo di alta tensione			8448 08 40

Gegenstand Item Pièce Ricambi			Bestell-Nr. Order no. N° de com. No. di rif.
Ablenkkabel / Deflection cable / Cavo deviatore			4888 67 07
Netzkabel / Main cable / Cavo di rete			4888 66 56
Rückwandschraube / Screw for rear wall Vis de face arrière / Vite pannello posteriore			7864 02 28
Chassishalter / Chassis support / Supporto per «chassis»			8440 02 90
Schriftzug / Logo / Denominazione		LUXOR	8470 04 40
Halter für Module / Holder for module Support pour modulo / Supporto della modulo			8624 03 08
Zierleiste / Ornamental strip Bande décorative / Striscia di decorazione			8454 01 50
IC 1420 IC 1440	SDA 3546 SL-MAIN 2 RO 1	MOS	3776 52 73 3777 53 06
180 63 24			
Gehäuse, grau / Cabinet, grey / Mobile, grigio			8410 11 20
Bedienteilabdeckung / Operating unit cover Coperchio dell'unità de comando			8455 05 40
Lautsprecherabdeckung / Loudspeaker cover Copertura dell'altoparlante			8464 02 60
Rückwand / Rear cover Parete posteriore			8430 00 12
Rückwandeinsatz / Rear wall insert Insert-deface arrière / Riporto pannello post.			8440 00 92
Lautsprecher Loudspeaker Altoparlante	16 Ω, 7 W 16 Ω, 7 W 16 Ω, 7 W		4311 28 87
Bildröhre Picture tube Cinescopio	A 59 ECF 10X05 A 59 ECF 10X05 A 59 ECF 10X05		⚠ 4362 25 60
Bildröhrenerdung / Picture tube earthing Massa del cinescopio			6141 03 08
Federzug für Erdung / Spring device for earthing Supporto a molla per massa del cinescopio			7351 28 42
Halter für Erdung / Holder for earthing Support pour mise à la terre / Supporto della massa			7358 05 03
Entmagnetisierungsspule / Degaussing coil Bobina di smagnetizzazione			⚠ 4588 08 13
Haken f. Entmagnetisierungsspule / Hook for dagaussing coil Gancio per bobina di smagnetizzazione			8448 04 70
Bildröhrenschraube 5x28 / Screw for picture tube Viti della cinescopio			7864 02 27
Hochspannungskabel / High voltage cable / Cavo di alta tensione			4888 62 45
Halter für Hochspannungskabel / Holder for high-voltage cable Support pour câble haute tension Supporto per cavo di alta tensione			8448 08 40
Ablenkkabel / Deflection cable / Cavo deviatore			4888 67 07
Netzkabel / Main cable / Cavo di rete			4888 66 56
Lautsprecherkabel / Loudspeaker cable Câble de haut-parleur / Cavo altoparlanti			4888 67 61
Netztaste / Mains pushbutton Touche secteur / Pulsante per interruttore generale			8468 01 81
Rückwandschraube / Screw for rear wall Vis de face arrière / Vite pannello posteriore			7874 38 26
Chassishalter / Chassis support / Supporto per «chassis»			8440 02 90
Schriftzug / Logo / Denominazione		LUXOR	8470 04 40
Halter für Module / Holder for module Support pour modulo / Supporto della modulo			8624 03 08
IC 1420 IC 1440	SDA 3546 SL-MAIN 2 RO1	MOS	3776 52 73 3777 53 06
180 70 23			
Gehäuse, lavagrau/ Cabinet, lava grey Boîtier, couleur gris lava / Mobile, grigio lava			8410 08 40
Lautsprechergitter / Loudspeaker grille Grille haut-parleur / Coperchio dell'altoparlante			8464 01 60
Fenster für Bedienteil / Window for operating unit Fenêtre pour bloc commande / Finestra per unità di comando			8455 05 30
Rückwand, grau / Rear cover, grey Panneau arrière, gris / Parete posteriore, color grigio			8430 05 61
Rückwandeinsatz / Rear wall insert Insert-deface arrière / Riporto pannello post.			8440 04 70
Rückwandschraube / Screw for rear wall Vis de face arrière / Vite pannello posteriore			7874 02 28
Bildröhrenschrauben / Screw for picture tube Viti della cinescopio / Vis de tube cathodique			7864 02 27
Bildröhre Picture tube Cinescopio Tube cathodique	A 66 ECF 10 X 05 A 66 ECF 10 X 05 A 66 ECF 10 X 05 A 66 ECF 10 X 05		⚠ 4362 28 10
Bildröhrenerdung / Earth for picture tube Massa del cinescopio / Masse tube cathodique			6141 03 05
Federzug für Erdung / Spring device for earthing Ressort pour mise à la terre Supporto per molla per colleg. a massa			7351 28 42

Ersatzteile / Replacement parts list / Pièces de rechange / Elenco delle parti di ricambio

Gegenstand Item Pièce Ricambi			Bestell-Nr. Order no. N° de com. No. di rif.
Halter für Erdung / Holder for earthing Support pour mise à la terre / Supporto della massa			7358 05 03
Entmagnetisierungsspule / Degaussing coil Bobine de démagnétisation / Bobina di smagnetizzazione			⚠ 4588 08 14
Haken für Entmagnetisierungsspule Hook for degaussing coil Agrafe pour bobine de démagnétisation Supporto del bobina di smagnetizzazione			8681 72 19
Lautsprecher Loudspeaker Altoparlante Haut-parleur	16 Ω, 7 W 16 Ω, 7 W 16 Ω, 7 W 16 Ω, 7 W		4311 07 24
Chassishalter / Chassis holder Support pour châssis / Supporto dello «chassis»			8440 02 90
Netzkabel / Mains cord / Cable d'secteur / Cavo di rete			4131 25 14
Netzkabel / Mains cord Cable d'secteur / Cavo di rete		NICAM	4888 66 56
Hochspannungskabel / High-voltage cable Câble haute tension / Cavo di alta tensione			4888 62 45
Halter für Hochspannungskabel Holder for high-voltage cable Support pour câble haute tension Supporto per cavo di alta tensione			8448 08 40
Ablenkkabel / Deflection cable Câble de déviation / Cavo di deflessione			4888 67 07
Halter für Module / Holder for module Support pour modulo / Supporto della modulo		(VT)	8624 03 08
Halter für Platte / Holder for board Support pour plaque / Supporto della piastra			8448 03 00
Schriftzug / Logo / Cade pour / Emblema		LUXOR	8470 04 40
Zierleiste / Ornamental strip Bande décorative / Striscia di decorazione			8454 01 60
Netzschalter / Mains switch Interrupteur principal / Interruttore di rete elettrica			⚠ 5888 30 65
IC 1420 IC 1440	SDA 3546 SL-MAIN 2 R01	MOS	3776 52 73 3777 53 06
180 70 24			
Gehäuse, lavagrau/ Cabinet, lava grey Boîtier, couleur gris lava / Mobile, grigio lava			8410 11 00
Lautsprechergitter / Loudspeaker grille Grille haut-parleur / Coperchio dell'altoparlante			8464 02 50
Blende für Bedienteil / Grille for operating unit Grille pour bloc commande / Coperchio per unità di comando			8455 05 40
Rückwand, grau / Rear cover, grey Panneau arrière, gris / Parete posteriore, color grigio			8430 00 32
Rückwandeinsatz / Rear wall insert Insert-deface arrière / Riporto pannello post.			8440 00 92
Rückwandschraube / Screw for rear wall Vis de face arrière / Vite pannello posteriore			7874 38 26
Bildröhrenschrauben / Screw for picture tube Viti della cinescopio / Vis de tube cathodique			7864 02 27
Bildröhre Picture tube Cinescopio Tube cathodique	A 66 ECF 10 X 05 A 66 ECF 10 X 05 A 66 ECF 10 X 05 A 66 ECF 10 X 05		⚠ 4362 28 10
Bildröhrenerdung / Earth for picture tube Massa del cinescopio / Masse tube cathodique			6141 03 05
Federzug für Erdung / Spring device for earthing Ressort pour mise à la terre Supporto per molla per colleg. a massa			7351 28 42
Halter für Erdung / Holder for earthing Support pour mise à la terre / Supporto della massa			7358 05 03
Entmagnetisierungsspule / Degaussing coil Bobine de démagnétisation / Bobina di smagnetizzazione			⚠ 4588 08 14
Haken für Entmagnetisierungsspule Hook for degaussing coil Agrafe pour bobine de démagnétisation Supporto del bobina di smagnetizzazione			8448 04 70
Lautsprecher Loudspeaker Altoparlante Haut-parleur	16 Ω, 7 W 16 Ω, 7 W 16 Ω, 7 W 16 Ω, 7 W		4311 28 87
Chassishalter / Chassis holder Support pour châssis / Supporto dello «chassis»			8440 02 90
Netzkabel / Mains cord / Cable d'secteur / Cavo di rete			4131 25 14
Netzkabel / Mains cord Cable d'secteur / Cavo di rete		(NICAM)	4888 66 56
Hochspannungskabel / High-voltage cable Câble haute tension / Cavo di alta tensione			4888 62 45
Halter für Hochspannungskabel Holder for high-voltage cable Support pour câble haute tension Supporto per cavo di alta tensione			8448 08 40
Ablenkkabel / Deflection cable Câble de déviation / Cavo di deflessione			4888 67 07
Lautsprecherkabel / Loudspeaker cable Câble de haut-parleur / Cavo altoparlanti			4888 67 61

Gegenstand Item Pièce Ricambi			Bestell-Nr. Order no. N° de com. No. di rif.
Halter für Module / Holder for module Support pour modulo / Supporto della modulo		(VT)	8624 03 08
Halter für Platte / Holder for board Support pour plaque / Supporto della piastra			8448 03 00
Schriftzug / Logo / Cade pour / Emblema		LUXOR	8470 04 40
Netztaste / Mains pushbutton Touche secteur / Pulsante per interruttore generale			8468 01 81
Netzschalter / Mains switch Interrupteur principal / Interruttore di rete elettrica			⚠ 5888 30 55
IC 1420 IC 1440	SDA 3546 SL-MAIN 2 R01	MOS	3776 52 73 3777 53 06
180 70 26			
Gehäuse, lavagrau / Cabinet, lava grey Boîtier, couleur gris lava / Mobile, grigio lava			8410 15 10
Gehäuse, weiß / Cabinet, white Boîtier, couleur blanche / Mobile, bianco			8410 15 20
Lautsprechergitter, grau / Loudspeaker grille, grey Grille haut-parleur, couleur gris / Coperchio dell'altoparlante, grigio			8464 03 50
Lautsprechergitter, weiß / Loudspeaker grille, white Grille haut-parleur, couleur blanche Coperchio dell'altoparlante, bianco			8464 03 80
Rückwand, grau / Rear cover, grey Panneau arrière, gris / Parete posteriore, color grigio			8430 09 50
Rückwand, weiß / Rear cover, white Panneau arrière, couleur blanche / Parete posteriore, bianco			8436 98 90
Rückwandeinsatz / Rear wall insert Insert-deface arrière / Riporto pannello post.			8440 00 92
Rückwandschraube / Screw for rear wall Vis de face arrière / Vite pannello posteriore			7874 38 26
Bildröhrenschrauben / Screw for picture tube Viti della cinescopio / Vis de tube cathodique			7864 02 30
Bildröhre Picture tube Cinescopio Tube cathodique	A 66 ECF 10 X 05 A 66 ECF 10 X 05 A 66 ECF 10 X 05 A 66 ECF 10 X 05		⚠ 4362 28 10
Bildröhrenerdung / Earth for picture tube Massa del cinescopio / Masse tube cathodique			6141 03 05
Federzug für Erdung / Spring device for earthing Ressort pour mise à la terre Supporto per molla per colleg. a massa			7351 28 42
Halter für Erdung / Holder for earthing Support pour mise à la terre / Supporto della massa			7358 05 03
Entmagnetisierungsspule / Degaussing coil Bobine de démagnétisation / Bobina di smagnetizzazione			⚠ 4588 07 21
Haken für Entmagnetisierungsspule Hook for degaussing coil Agrafe pour bobine de démagnétisation Supporto del bobina di smagnetizzazione			8448 04 70
Lautsprecher Loudspeaker Altoparlante Haut-parleur	16 Ω, 7 W 16 Ω, 7 W 16 Ω, 7 W 16 Ω, 7 W		4311 34 62
Chassishalter / Chassis holder Support pour châssis / Supporto dello «chassis»			8440 01 03
Netzkabel / Mains cord / Cable d'secteur / Cavo di rete			4131 25 14
Netzkabel / Mains cord Cable d'secteur / Cavo di rete		(NICAM)	4888 66 66
Hochspannungskabel / High-voltage cable Câble haute tension / Cavo di alta tensione			4888 62 45
Halter für Hochspannungskabel Holder for high-voltage cable Support pour câble haute tension Supporto per cavo di alta tensione			8448 08 40
Ablenkkabel / Deflection cable Câble de déviation / Cavo di deflessione			4888 67 07
Halter für Module / Holder for module Support pour modulo / Supporto della modulo		(VT)	8624 03 08
Halter für Platte / Holder for board Support pour plaque / Supporto della piastra			8448 03 00
Schriftzug / Logo / Cade pour / Emblema		LUXOR	8470 04 00
Schriftzug / Logo / Cade pour / Emblema		VISION	8470 06 00

Ersatzteile / Replacement parts list / Pièces de rechange / Elenco delle parti di ricambio

⚠ Sicherheitsbauteil im Sinn der Sicherheitsbestimmung. Diese Teile dürfen nur durch Originalteile ersetzt werden.
⚠ Safety components in accordance with existing regulations. These components must only be replaced by original component parts.
⚠ Composant de sécurité conformément aux réglementations de sécurité. Ces composants doivent être uniquement remplacés par des pièces d'origines.
⚠ Componenti di sicurezza ai sensi del regolamento di sicurezza. Queste componenti devono venir sostituite unicamente con parti originali.

Chassis Eurostereo 2 BS (110°) MN			5864 42 04
Chassis Eurostereo 2 BS (110°) NN			5864 42 24
Chassis Eurostereo 2 BS (110°) NN EX.			5864 42 23
Chassis Eurostereo 2 BS (90°) NN			5864 42 14
IC 303	HEF 4053 BP	MOS	3773 51 41
IC 340	MC 44131-D 14 J	MOS	3763 51 08
IC 350	TDA 2616 A		3763 12 59
IC 380	MC 1458 CP 1		3763 09 31
IC 401	TDA 8170		3763 12 72
IC 710	TEA 2164 G		3766 11 70
IC 750	L78 S 12		3768 17 53
IC 760	L78 SQ5CV DL60280		3768 17 82
IC 770	MC 78L 05 ACP		3768 18 08
IC 780	TEA 5170		3766 11 73
IC 820	MC 44000 06 P D22-1	MOS	3765 12 20
IC 920	TY 45025 P	MOS	3765 12 40
IC 1430	MC 34164 PS		3768 12 12
T 301...303, 310, 331, 368, 421, 782, 783, 791, 810, 841, 842, 862, 891, 893, 931, 1440	BC 848 B	Chip	3614 53 22
T 307, 308, 365, 431, 432, 501, 502, 792, 793, 861, 863, 871, 879, 881, 882, 872, 932	BC 858 B	Chip	3614 54 22
T 341	BC 807-25	Chip	3614 73 04
T 422	BC 327-25		3614 71 09
T 507	BC 337-25		3614 71 38
T 511	S 2000 AF		3616 13 84
T 531	BD 241 D		3616 10 65
T 532	BC 847 B	Chip	3614 53 12
T 720	BUF 405 AKI		3616 21 32
T 781	BC 808-25	Chip	3614 73 02
T 830	BC 848 C	Chip	3614 53 23
T 965	BC 807-25	Chip	3614 73 04
D 341, 1401	SD 103 C		3656 02 02
D 371, 437, 711	1 N 4002		3657 11 36
D 436, 848, 1437, 1462	1 N 4148		3656 08 10
D 501	LL 4148 F		3656 03 11
D 712, 717, 718, 785, 802, 804, 806, 1431, 791, 1402, 1431	LL 4148 F		3656 03 11
D 511	BY 228		3657 55 43
D 512	BYW 74		3657 54 18
D 509, 515, 721, 722, 771	BA 157		3656 10 09
D 525, 726	BA 158		3656 10 10
D 526	BY 269		3657 55 38
D 547	BA 159		3656 10 11
D 701...704	1 N 4007		3657 11 41
D 705	ZPY 11		3653 24 17
D 724	BZX 85 C3 VO		3653 22 04
D 741	BYT 56 J		3657 53 90
D 742	ZPD 33		3653 17 74
D 751, 761	BYW 32		3657 54 13
D 781	BYV 28/100		3657 54 50
D 1401	SD 103 C		3656 02 02
R 387	3,3 Ω 0,25 W		⚠ 3151 26 06
R 404	1,5 Ω 0,4 W		3142 13 62
R 405	1,2 Ω 0,4 W		3142 13 63
R 405	2,2 Ω 0,4 W (110° MN)		3142 13 68
R 407, 867, 887	17,8 kΩ 1/8 W	Chip	3142 62 64
R 412	1,5 Ω 0,4 W		3142 38 16
R 415	3,3 Ω 1 W		3141 39 32
R 416	22 Ω NTC		3171 20 28
R 505	20 kΩ 1/8 W	Chip	3142 64 17
R 509	1 kΩ 1 W		3141 39 05
R 510	0,62 Ω 1 W (110°/90° MN)		3141 20 42
R 516	2,2 Ω 0,25 W		⚠ 3151 45 11
R 517	1 kΩ 0,25 W		⚠ 3151 26 08
R 521	39 Ω 1 W (110°)		3141 39 33
	33 Ω 1W (90°)		3141 39 13
R 528, 541	6,8 MΩ 0,25		3142 08 60
R 540	Focus		⚠ 3722 20 34
R 545	1,3 Ω 0,5 W		⚠ 3151 25 11
R 547	10 Ω 0,25 W		⚠ 3151 26 03
R 701	PTC		3172 12 40
R 703	5,1 Ω 8 W		3134 08 01
R 704	PTC		3172 11 66
R 705	2,7 kΩ 4 W		3141 51 05
R 712	124 kΩ 0,12 W	Chip	3142 62 17
R 716	0,33 Ω 3 W		3134 08 36
R 725	120 Ω 2 W		3141 40 55
R 726	2,7 kΩ 2 W		⚠ 3141 40 50
R 730	8,2 MΩ 0,54 W		⚠ 3156 09 70
R 741	220 Ω 2 W		3141 40 07
R 742	15 kΩ		3141 48 57
R 786	100 kΩ 0,4 W		3142 12 48
R 796	470 Ω Einst./Adjust./ Potentiometre/Impostatore		3111 17 72
R 806	150 kΩ	Chip	3142 62 56
R 826	0,82 Ω 0,25 W		⚠ 3141 45 26
R 887	17,8 kΩ 1/8 W	Chip	3142 62 64
C 363	2200 µF 35 V		3422 66 78
C 403	2200 µF 25 V		3422 97 18
C 413	2200 µF 35 V		3422 06 39
C 511	8,2 nF 2000 V (110°)		⚠ 3385 08 38
	6,8 nF 1600 V (90°)		⚠ 3385 09 86
C 511	9,1 nF 600 V (110° MN)		⚠ 3385 08 26
C 512	24 nF 400 V (110° MN)		⚠ 3324 08 41
C 512	27 nF 400 V (110°)		⚠ 3324 08 35
	47 nF 400 V (90°)		⚠ 3324 10 40
C 513	0,18 µF 250 V (90°)		⚠ 3324 08 17
	0,18 µF 250 V (110°)		⚠ 3324 10 16
C 514	0,12 µF 400 V (110°)		⚠ 3324 10 26
	0,18 µF 250 V (90°-M/90°)		⚠ 3324 08 17
C 515	2,2 µF 160 V		3426 08 04
C 526, 704, 705	1,5 nF 2 KV		⚠ 3267 09 76
C 536	1,3 nF 1600 V (110°)		3385 08 42
	1,5 nF 1600 V (90°)		3385 09 88
	1,2 nF 1600 V (110° MN)		3385 08 43
C 548	22 µF 350 V		3426 09 09
	22 µF 350 V (110° MN)		3426 08 06
C 702	0,1 µF 400 V		⚠ 3314 09 73
C 703	1 nF 400 V		⚠ 3261 09 22
C 704/705	1,5 nF 24 V		⚠ 3267 09 76
C 712	150 µF 385 V		3426 09 19
C 725	330 pF 1 KV		⚠ 3267 08 53
C 726	1 nF 1250 V		3365 18 14
C 727	680 pF 2 kV		⚠ 3267 09 92
C 730	2,2 nF 400 V		⚠ 3261 09 23
C 731	220 pF 400 V		⚠ 3261 09 29
C 740	270 pF 1 kV		⚠ 3267 08 35
C 742	10 µF 160 V		3426 08 11
C 762	1500 µF 10 V		3422 06 44
C 781	1000 µF 35 V		3422 06 25
C 1401	1000 µF 16 V		3422 90 87
L 511	O.-W. (110°)		4517 26 07
	O.-W. (90°)		4517 26 08
L 511	O.-W. (110° MN)		⚠ 4517 26 04
L 517	Lin. (110°)		⚠ 4516 12 05
	Lin (90°/110° MN))		⚠ 4516 12 06
L 521	75 µH		4557 09 31
L 711	33 µH		4517 16 33
L 751, 761	Ferritperle / Ferrite perle 3,5x6 Perle ferritique / Ferit perla		4654 15 03
L 877	2,2 µH		4557 17 51
FE 511, 725, 726	Ferritperle / Ferrite perle Perle ferritique / Ferit perla	Chip	4654 15 25
TR 510	Treiber-Transformator Driver transformator Transf. d'attaque Trasf. eccitatore		⚠ 4523 11 87
TR 520	Horiz.-Ausg.-Transformator (110°)		⚠ 4515 05 24
	Horiz.-Ausg.-Transformator (110°-MN)		⚠ 4515 05 08
	Horiz.-Ausg.-Transformator (90°) Line transformator Transf. de lignes Trasf. di uscita orrizzontale		⚠ 4515 05 22
TR 730	Übertrager / Pulse transformer Transf. d' impulsion / Trasf. impulsio		⚠ 4523 11 09
TR 740	Schaltnetzteil-Transformator (110°)		⚠ 4523 17 07
	Schaltnetzteil-Transformator (90°) Switched moded transformer Transf. de commutation Trasf. di rete		⚠ 4523 17 08
Q 331	Quarz, Quartz, Quartz, Quarzo		4421 20 14
Q 801	Quarz, Quartz, Quarzo 17,734475 MHz		4421 31 65
Q 1401	Quarz, Quartz, Quarzo 4,0 MHz		4421 32 20
SO 301	CINCH		4143 07 45
SCART			4145 02 91
IC-Fassung, 28pol. / IC socket, 28fold Socle de IC, 28fois / Zoccolo del IC			4156 30 82
IC-Fassung, 40pol. / IC socket, 40fold Socle de IC, 40fois / Zoccolo del IC			4156 30 80
Isolierscheibe für T..., IC... / Sil. pad for T..., IC... Rondelle isolante pour T..., IC... / Piastra isolante per T..., IC...			8253 17 01
Feder für T..., IC... / Spring clip for T..., IC... Ressort de tension pour T..., IC... / Molla di trazione per T..., IC...			7368 70 12

Ersatzteile / Replacement parts list / Pièces de rechange / Elenco delle parti di ricambio

⚠ Sicherheitsbauteil im Sinn der Sicherheitsbestimmung. Diese Teile dürfen nur durch Originalteile ersetzt werden.
⚠ Safety components in accordance with existing regulations. These components must only be replaced by original component parts.
⚠ Composant de sécurité conformément aux réglementations de sécurité. Ces composants doivent être uniquement remplacés par des pièces d'origines.
⚠ Componenti di sicurezza ai sensi del regolamento di sicurezza. Queste componenti devono venir sostituite unicamente con parti originali.

Chassis Eurostereo 2 BF (110°) FST 28 kV — **5864 42 26**
Chassis Eurostereo 2 BF (90°) — **5864 42 16**

IC 303, 304	HEF 4053 BP	MOS	3773 51 41
IC 340	MC 44131-D 14 J	MOS	3763 51 08
IC 350	TDA 2616 A		3763 12 59
IC 380	MC 1458 CP 1		3763 09 31
IC 401	TDA 8170		3763 12 72
IC 710	TEA 2164 G		3766 11 70
IC 750	L78 S 12		3768 17 53
IC 760	L78 SQ5CV DL60280		3768 17 82
IC 770	µA 7805 UC		3768 18 08
IC 780	TEA 5170		3766 11 73
IC 820	XC 44001 O 22	MOS	3765 12 14
IC 910	TDA 4565 V 2		3765 13 91
IC 920	TY 45 O 25 P	MOS	3765 12 40
IC 1430	MC 34164 PS		3768 12 12
T 301...303, 310, 331, 368, 421, 782, 783, 791, 810, 841, 842, 862, 891, 893, 931, 1440	BC 848 B	Chip	3614 53 22
T 307, 308, 365, 431, 432, 501, 502, 792, 793, 861, 863, 871, 879, 881, 882, 872, 932	BC 858 B	Chip	3614 54 22
T 341	BC 807-25	Chip	3614 73 04
T 422	BC 327-25		3614 71 09
T 507	BC 337-25		3614 71 38
T 511	S 2000 AF		3616 13 84
T 531	BD 241 D		3616 10 65
T 532	BC 847 B	Chip	3614 53 12
T 720	BUF 405 AKI		3616 21 32
T 781	BC 808-25	Chip	3614 73 02
T 830	BC 848 C	Chip	3614 53 23
T 965	BC 807-25	Chip	3614 73 04
D 341, 1401	SD 103 C		3656 02 02
D 371, 437, 711	1 N 4002		3657 11 36
D 436	1 N 4148		3656 08 10
D 501, 712, 717, 718, 785, 791, 802, 804, 806, 813...816, 810, 818, 819, 1402, 1431	LL 4148 F		3656 03 11
D 511	BY 228		3657 55 43
D 512	BYW 74		3657 54 18
D 509, 515, 721, 722, 771	BA 157		3656 10 09
D 525, 726	BA 158		3656 10 10
D 526	BY 269		3657 55 38
D 848, 1437, 1462	1 N 4148		3656 08 10
D 547	BA 159		3656 10 11
D 701...704	1 N 4007		3657 11 41
D 705	ZPY 11		3653 24 17
D 711	1 N 4002		3657 11 36
D 724	BZX 85 C3 VO		3653 22 04
D 741	BYT 56 J		3657 53 90
D 742	ZPD 33		3653 17 74
D 751, 761	BYW 32		3657 54 13
D 781	BYV 28/100		3657 54 50
D 1401	SD 103 C		3656 02 02

R 387	3,3 Ω	0,25 W	⚠ 3151 26 06
R 404	1,5 Ω	0,4 W	3142 13 62
R 405	1,2 Ω	0,4 W	3142 13 63
R 412	1,5 Ω	0,4 W	3142 38 16
R 415	3,3 Ω	1 W	3141 39 32
R 416	22 Ω NTC		3171 20 28
R 505	20 k	0,12 W	3142 64 17
R 509	1 kΩ	1 W	3141 39 05
R 510	0,62 Ω	1 W	3141 20 42
R 516	2,2 Ω	0,25 W	⚠ 3151 45 11
R 517	1 kΩ	0,25 W	⚠ 3151 26 08
R 521	39 Ω	1 W	3141 39 33
R 528, 541	6,8 MΩ	0,25	3142 08 60
R 540	Focus		⚠ 3722 20 34
R 545	1,3 Ω	0,5 W	⚠ 3151 25 11
R 547	10 Ω	0,25 W	⚠ 3151 26 03
R 701	PTC		3172 12 40
R 703	5,1 Ω	8 W	3134 08 01
R 704	PTC		3172 11 66
R 705	2,7 kΩ	4 W	3141 51 05
R 712	124 kΩ	0,12 W Chip	3142 62 17
R 716	0,33 Ω	3 W	3134 08 36
R 725	120 Ω	2 W	3141 40 55
R 726	2,7 kΩ	2 W	3141 40 50
R 730	8,2 MΩ	0,54 W	⚠ 3156 09 70
R 741	220 Ω	2 W	3141 40 07
R 742	15 kΩ		3141 48 57
R 770	2,2 Ω	4 W	⚠ 3132 55 09
R 786	100 kΩ	0,4 W	3142 12 48
R 796	470 Ω Einst./Adjust./ Potentiometre/Impostatore		3111 17 72
R 806	150 kΩ		3142 62 56
R 826	0,82 Ω	0,25 W	⚠ 3141 45 26
C 363	2200 µF	35 V	3422 66 78
C 403	2200 µF	25 V	3422 97 18
C 413	2200 µF	35 V	3422 06 39

C 511	8,2 nF	1600 V (110°)	⚠ 3385 08 48
	6,8 nF	1600 V (90°)	⚠ 3385 09 86
C 512	27 nF	400 V (110°)	⚠ 3324 08 35
	47 nF	400 V (90°)	⚠ 3324 10 40
C 513	0,18 µF	400 V (90°)	⚠ 3324 08 17
	0,18 µF	250 V (110°)	⚠ 3324 10 16
C 514	0,12 µF	400 V (110°)	⚠ 3324 10 26
	0,18 µF	250 V (90°)	⚠ 3324 08 17
C 515	2,2 µF	160 V	3426 08 04
C 526, 704, 705	1,5 nF	2 KV	⚠ 3267 09 76
C 536	1,3 nF	1600 V (110°)	3385 08 42
	1,5 nF	1600 V (90°)	3385 09 88
C 548	22 µF	350 V	3426 09 09
C 702	0,1 µF	400 V	⚠ 3314 09 73
C 703	1 nF	400 V	⚠ 3261 09 22
C 704/705	1,5 nF	24 V	⚠ 3267 09 76
C 712	220 µF	385 V	3426 09 34
C 725	330 pF	1 KV	⚠ 3267 08 53
C 726	1 nF	1250 V	3365 18 14
C 727	680 pF	2 kV	3267 09 92
C 730	2,2 nF	400 V	⚠ 3261 09 23
C 731	220 pF	400 V	⚠ 3261 09 29
C 740	270 pF	1 kV	3267 08 35
C 742	10 µF	160 V	3426 08 11
C 757, 1401	1000 µF	16 V	3422 90 87
C 762	1500 µF	10 V	3422 06 44
C 781	1000 µF	35 V	3422 06 25

L 367, 368	10 µH	4557 16 98
L 511	O.-W. (110°)	4517 26 07
	O.-W. (90°)	4517 26 08
L 517	Lin. (110°)	⚠ 4516 12 05
	Lin. (90°)	⚠ 4516 12 06
L 521	75 µH	4557 09 31
L 711	33 µH	4517 16 33
L 751, 761	Ferritperle / Ferrite perle 3,5x6 Perle ferritique / Ferit perla	4654 15 03
L 877	2,2 µH	4557 17 51
FE 511, 725, 726	Ferritperle / Ferrite perle Chip Perle ferritique / Ferit perla	4654 15 25
TR 510	Treiber-Transformator Driver transformator Transf. d'attaque Trasf. eccitatore	⚠ 4523 11 87
TR 520	Horiz.-Ausg.-Transformator (110°)	⚠ 45 15 05 24
	Horiz.-Ausg.-Transformator (90°)	⚠ 45 15 05 22
	Line transformator Transf. de lignes Trasf. di uscita orrizzontale	
TR 730	Übertrager / Pulse transformer Transf. d' impulsion / Trasf. impulsio	⚠ 4523 11 09
TR 740	Schaltnetzteil-Transformator (110°)	⚠ 4523 17 07
	Schaltnetzteil-Transformator (90°)	⚠ 4523 15 83
	Switched moded transformer Transf. de commutation Trasf. di rete	
Q 331	Quarz, Quartz, Quartz, Quarzo	4421 20 14
Q 801	Quarz, Quartz, Quarzo 17,734475 MHz	4421 31 65
Q 802	Quarz, Quartz, Quarzo 14, 318180 MHz	4421 32 18
Q 1401	Quarz, Quartz, Quarzo 4,0 MHz	4421 32 20
SO 301-2	CINCH	4143 07 43
SCART 1/2		4145 02 91
XL 02	LP-Buchse Loudsp. socket Prise d'haut-parleur Persa dell'altoparlante	4145 06 12
IC-Fassung, 28pol. / IC socket, 28fold Socle de IC, 28fois / Zoccolo del IC		4156 30 82
IC-Fassung, 40pol. / IC socket, 40fold Socle de IC, 40fois / Zoccolo del IC		4156 30 80
Isolierscheibe für T..., IC... / Sil. pad for T..., IC... Rondelle isolante pour T..., IC... / Piastra isolante per T..., IC...		4253 17 01
Feder für T..., IC... / Spring clip for T..., IC... Ressort de tension pour T..., IC... / Molla di trazione per T..., IC...		4368 70 12

NOKIA
CONSUMER ELECTRONICS

Service-Manual

TV
F 053c
1993

OCEANIC

5573 Ident-No. 5431 80 10 (TV 53b)
6353 Ident-No. 5431 18 11 (TV 53b)
6374 Ident-No. 5431 84 20 (TV 53b)
7153 Ident-No. 5433 81 60 (TV 53b)
7174 Ident-No. 5431 86 30 (TV 53b)

Ce manuel n'est complet qu'en liaison avec le manuel de base correspondant TV 53a = 6611 75 65 resp. TV 53b = 6611 75 76.

Zur Reparatur sind folgende Unterlagen erforderlich:
For service, the following circuit documents are required:
Voici les documents nécessaires pour le dépannage:
Per la riparazione sono necessari i sequenti documenti:

A31c

Chassis Eurostereo 2 B-S
Chassis Eurostereo 2 B-F
586442...

Ersatzteile
Replacement parts
Pièces de rechange
Ricambi

6611 74 47

Module FI, organe de commande, décodeur VT, etc. voir manuel **TV 053a** resp. **TV 053b.**

Bei Reparaturen gültige Sicherheitsvorschriften beachten!
Service and repair work to be performed only in accordance with existing safety regulations.
Veuillez observer les prescriptions de sécurité en viguer lors de dépannage!
Osservare le norme di sicurezza vigenti in caso di riparazioni.

Bei Nachbestellungen von Manualen, Gerätetyp und Geräte-Ident-Nummer angeben.
When re-ordering manuals, please quote the model name and part number.
En cas de commande supplémentaire de manuels veuillez indiquer le type et le numéro de l'appareil.
Per riordinare i manuali, indicare il modello dell'apparecchio ed il numero categorico.

Ersatzteile / Replacement parts list / Pièces de rechange / Elenco delle parti di ricambio

Bei Ersatzteilbestellungen neben dem Gegenstand bitte unbedingt die Bestellnummer und bei Baugruppen (Modulen) auch die Baugruppennummer angeben!
When ordering spares please quote item and order number. When ordering (sub-)assemblies (modules), give the assembly number in addition!
En cas de commande, veuillez absolument indiquer le numéro de commande à côté de la pièces commandée!
Nelle ordinazioni di pezzi di ricambio è assolutamente indispensabile indicare l'oggetto ed il numero di riferimento e, nel caso di gruppi costruttivi (moduli), anche il numero del modulo!

⚠ Sicherheitsbauteil im Sinn der Sicherheitsbestimmung. Diese Teile dürfen nur durch Originalteile ersetzt werden.
⚠ Safety components in accordance with existing regulations. These components must only be replaced by original component parts.
⚠ Composant de sécurité conformément aux réglementations de sécurité. Ces composants doivent être uniquement remplacés par des pièces d'origines.
⚠ Componenti di sicurezza ai sensi del regolamento di sicurezza. Queste componenti devono venir sostituite unicamente con parti originali.

Gegenstand Item Pièce Ricambi	Bestell-Nr. Order no. N° de com. No. di rif.
OCEANIC 5573	
Gehäuse, lavagrau/ Cabinet, lava grey Boîtier, couleur gris lava / Mobile, grigio lava	8410 15 71
Lautsprechergitter / Loudspeaker grille Grille haut-parleur / Coperchio dell'altoparlante	8464 03 70
Rückwand, grau / Rear cover, grey Panneau arrière, gris / Parete posteriore, color grigio	8430 10 00
Rückwandeinsatz / Rear wall insert Insert-deface arrière / Riporto pannello post.	8440 00 92
Rückwandschraube / Screw for rear wall Vis de face arrière / Vite pannello posteriore	7874 38 26
Bildröhrenschrauben / Screw for picture tube Viti della cinescopio / Vis de tube cathodique	7864 02 30
Bildröhre A 51 ECQ 10 X 01 Picture tube A 51 ECQ 10 X 01 Cinescopio A 51 ECQ 10 X 01 Tube cathodique A 51 ECQ 10 X 01	⚠ 4362 21 08
Bildröhrenerdung / Earth for picture tube Massa del cinescopio / Masse tube cathodique	6141 03 08
Federzug für Erdung Spring device for earthing Ressort pour mise à la terre Supporto per molla per colleg. a massa	7351 28 46
Halter für Erdung / Holder for earthing Support pour mise à la terre / Supporto della massa	7358 05 03
Entmagnetisierungsspule / Degaussing coil Bobine de démagnétisation / Bobina di smagnetizzazione	⚠ 4588 08 11
Haken für Entmagnetisierungsspule Hook for degaussing coil Agrafe pour bobine de démagnétisation Supporto del bobina di smagnetizzazione	8448 04 70
Lautsprecher 8 Ω, 10 W Loudspeaker 8 Ω, 10 W Altoparlante 8 Ω, 10 W Haut-parleur 8 Ω, 10 W	4311 34 60
Chassishalter / Chassis holder Support pour châssis / Supporto dello «chassis»	8440 01 83
Netzkabel / Mains cord Cable d'secteur / Cavo di rete	4888 66 56
Hochspannungskabel / High-voltage cable Câble haute tension / Cavo di alta tensione	4888 62 45
Ablenkkabel / Deflection cable Câble de déviation / Cavo di deflessione	4888 67 07
Halter für Hochspannungskabel Holder for high-voltage cable Support pour câble haute tension Supporto per cavo di alta tensione	8448 08 40
Lautsprecherkabel / Loudspeaker cable Câble de haut-parleur / Cavo altoparlanti	4888 67 61
Halter für Module / Holder for module (VT) Support pour modulo / Supporto della modulo	8624 03 08
Schriftzug / Logo / Cade pour / Emblema OCEANIC	8470 04 10
Schriftzug / Logo / Cade pour / Emblema NOKIA	8470 01 40
IC 1420 SDA 3546 IC 1440 NES 4-2 R01 MOS	3776 52 73 3777 52 60

Gegenstand Item Pièce Ricambi	Bestell-Nr. Order no. N° de com. No. di rif.
OCEANIC 6353	
Gehäuse / Cabinet / Boîtier / Mobile	8390 02 00
Frontplatte / Front plate Plaque frontale / Piastra frontale	8420 03 21
Lautsprecherblende / Loudspeaker blind Grille haut-parleur / Coperchio dell'altoparlante	6411 07 77
Bedienteilabdeckung Grille for operating unit Cade pour volet du bloc commande Coperchio dell'unità di comando	8450 01 70
Anzeigenabdeckung Grille for display Lade pour indicateur Coperchio della indicatore	6466 37 46
Rückwand / Rear cover Panneau arrière / Schienale	6214 28 52
Rückwandhalter / Holder for rear cover Support pour panneau arrière / Supporto della schienale	8624 47 10
Rückwandschraube / Screw for rear wall Vis de face arrière / Vite pannello posteriore	7874 38 15
Bildröhrenschrauben / Screw for picture tube Vis tube cathodique / Viti della cinescopio	7864 02 21
Bildröhre A 59 ECF 10 X 05 Picture tube A 59 ECF 10 X 05 Tube cathodique A 59 ECF 10 X 05 Cinescopio A 59 ECF 10 X 05	⚠ 4362 25 60
Bildröhrenerdung / Earth for picture tube Masse tube cathodique / Massa del cinescopio	6141 03 50
Entmagnetisierungsspule / Degaussing coil Bobine de démagnétisation / Bobina di smagnetizzazione	⚠ 4588 08 13
Haken für Entmagnetisierungsspule Hook for degaussing coil Agrafe pour bobine de démagnetisation Supporto del bobina di smagnetizzazione	8448 04 70
Ablenkkabel / Deflection cable Câble de déviation / Cavo di deflessione	4888 67 07
Hochspannungskabel / High-voltage cable Câble haute tension / Cavo di alta tensione	4888 62 45
Halter für Hochspannungskabel Holder for high-voltage cable Support pour câble haute tension Supporto per cavo di alta tensione	8448 08 40
Lautsprecher 16 Ω, 5 W Loudspeaker 16 Ω, 5 W Haut-parleur 16 Ω, 5 W Altoparlante 16 Ω, 5 W	4311 34 50
Chassishalter, links / Chassis holder, left Support pour «chassis», gauche / Supporto dello châssis, sinistro	8440 02 30
Chassishalter, rechts / Chassis holder, right Support pour «chassis», droite / Supporto dello châssis, destra	8440 02 40
Lautsprecherkabel / Loudspeaker cable Câble de haut-parleur / Cavo altoparlanti	4888 67 17
Halter für Modul / Holder for module (VT) Support pour module / Supporto della moduloficatore colore	8624 03 08
Fuß, hinten / Foot / Garniture / Tampone	8641 01 46
Fußstopfen / Foot pad Garniture de pieds / Tampone della base	8642 01 48
Schriftzug / Logo / Cade pour / Emblema OCEANIC	8470 01 80
Schriftzug / Logo / Cade pour / Emblema NOKIA	8470 01 50
Netzkabel / Mains cord Cable d'secteur / Cavo di rete	4888 66 56
IC 1420 SDA 3546 IC 1440 NES 4-2 RO1 MOS IC 1440 NES 4-2 RO2 MOS	3776 52 73 3777 52 60 3777 52 62

Ersatzteile / Replacement parts list / Pièces de rechange / Elenco delle parti di ricambio

Gegenstand Item Pièce Ricambi			Bestell-Nr. Order no. N° de com. No. di rif.
OCEANIC 6374			
Gehäuse / Cabinet / Boîtier / Mobile			8410 25 20
Lautsprecherblende / Loudspeaker blind Grille haut-parleur / Coperchio dell'altoparlante			8464 03 60
Rückwand / Rear cover Panneau arrière / Schienale			8430 09 80
Rückwandeinsatz / Rear wall insert Insert-deface arrière / Riporto pannello post.			8440 00 92
Rückwandschraube / Screw for rear wall Vis de face arrière / Vite pannello posteriore			7874 38 26
Bildröhrenschrauben / Screw for picture tube Vis tube cathodique / Viti della cinescopio			7864 02 21
Bildröhre Picture tube Tube cathodique Cinescopio	A 59 ECF 30 X 05 A 59 ECF 30 X 05 A 59 ECF 30 X 05 A 59 ECF 30 X 05		⚠ 4362 25 62
Bildröhrenerdung / Earth for picture tube Masse tube cathodique / Massa del cinescopio			6141 03 50
Entmagnetisierungsspule / Degaussing coil Bobine de démagnétisation / Bobina di smagnetizzazione			⚠ 4588 08 13
Haken für Entmagnetisierungsspule Hook for degaussing coil Agrafe pour bobine de démagnetisation Supporto del bobina di smagnetizzazione			8448 04 70
Ablenkkabel / Deflection cable Câble de déviation / Cavo di deflessione			4888 67 07
Netzkabel / Mains cord Cable d'secteur / Cavo di rete			4888 66 56
Lautsprecher Loudspeaker Haut-parleur Altoparlante	16 Ω, 7 W 16 Ω, 7 W 16 Ω, 7 W 16 Ω, 7 W		4311 34 62
Chassishalter / Chassis holder Support pour «chassis» / Supporto dello châssis			8440 01 83
Halter für Modul / Holder for module Support pour module / Supporto della moduloficatore colore			8624 03 08
Schriftzug / Logo / Cade pour / Emblema		OCEANIC	8470 04 00
Schriftzug / Logo / Cade pour / Emblema		NOKIA	8470 01 40
IC 1420 IC 1440 IC 1440	SDA 3546 NES 4-2 RO 1 NES 4-2 RO1	 MOS MOS	3776 52 73 3777 52 60 3777 52 62

Gegenstand Item Pièce Ricambi			Bestell-Nr. Order no. N° de com. No. di rif.
OCEANIC 7153			
Gehäuse / Cabinet / Boîtier / Mobile			8410 14 71
Lautsprecherblende, links / Loudspeaker blind, left Grille haut-parleur, gauche / Coperchio dell'altoparlante, sinistro			8460 03 45
Lautsprecherblende, rechts / Loudspeaker blind, right Grille haut-parleur, droite / Coperchio dell'altoparlante, destra			8460 03 75
Bedienteilabdeckung Grille for operating unit Cade pour volet du bloc commande Coperchio dell'unità di comando			8455 01 80
Bedienteilabdeckfolie Control panel cover foil Feuille de recouvrement de l'organe de com. Il foglio di copertura del dispositivo di com.			8478 00 70
Rückwand / Rear cover Panneau arrière / Schienale			8430 03 81
Rückwandeinsatz / Rear wall insert Insert-deface arrière / Riporto pannello post.			8440 00 92
Rückwandschraube / Screw for rear wall Vis de face arrière / Vite pannello posteriore			7874 38 26
Bildröhrenschrauben / Screw for picture tube Vis tube cathodique / Viti della cinescopio			7864 02 26
Bildröhre Picture tube Tube cathodique Cinescopio	A 66 ECF 10 X 05 A 66 ECF 10 X 05 A 66 ECF 10 X 05 A 66 ECF 10 X 05		⚠ 4362 28 16
Bildröhrenerdung / Earth for picture tube Masse tube cathodique / Massa del cinescopio			6141 03 50
Entmagnetisierungsspule / Degaussing coil Bobine de démagnétisation / Bobina di smagnetizzazione			⚠ 4588 08 14
Haken für Entmagnetisierungsspule Hook for degaussing coil Agrafe pour bobine de démagnetisation Supporto del bobina di smagnetizzazione			8448 04 70
Ablenkkabel / Deflection cable Câble de déviation / Cavo di deflessione			4888 67 07
Hochspannungskabel / High-voltage cable Câble haute tension / Cavo di alta tensione			4888 62 45
Lautsprecher Loudspeaker Haut-parleur Altoparlante	16 Ω, 2 W 16 Ω, 2 W 16 Ω, 2 W 16 Ω, 2 W		4311 07 50
Lautsprecherhalter / Holder for loudspeaker Support pour serrer l'haut parteur / Lo schermo dell'altoparlante			8480 01 20
Chassisrahmen / Chassis frame Cadre pour chassis / Il telaio dello chassis			8440 01 11
Chassishalter / Chassis holder Support pour «chassis» / Supporto dello châssis			8440 01 30
Halter für Module / Holder for module Support pour modulo / Supporto della modulo			8624 03 08
Schriftzug / Logo / Cade pour / Emblema		OCEANIC	8470 01 80
Lautsprecherkabel / Loudspeaker cable Câble de haut-parleur / Cavo altoparlanti			4888 67 20
Netzkabel / Mains cord Cable d'secteur / Cavo di rete			4888 66 56
Lautsprecheradapter / Loudspeaker adapter Plaque haut parleur / Piastra di altoparlante			6911 21 28
IC 1420 IC 1440 IC 1440	SDA 3546 NES 4-2 RO1 NES 4-2 RO2	 MOS MOS	3776 52 73 3777 52 60 3777 52 62

Ersatzteile / Replacement parts list / Pièces de rechange / Elenco delle parti di ricambio

Gegenstand Item Pièce Ricambi			Bestell-Nr. Order no. N° de com. No. di rif.
OCEANIC 7174			
Gehäuse / Cabinet / Boîtier / Mobile			8410 25 60
Lautsprecherblende / Loudspeaker blind Grille haut-parleur / Coperchio dell'altoparlante			8464 03 50
Rückwand / Rear cover Panneau arrière / Schienale			8430 09 60
Rückwandeinsatz / Rear wall insert Insert-deface arrière / Riporto pannello post.			8440 00 92
Rückwandschraube / Screw for rear wall Vis de face arrière / Vite pannello posteriore			7874 38 26
Bildröhrenschrauben / Screw for picture tube Vis tube cathodique / Viti della cinescopio			7864 02 30
Bildröhre Picture tube Tube cathodique Cinescopio	A 66 ECF 30 X 05 A 66 ECF 30 X 05 A 66 ECF 30 X 05 A 66 ECF 30 X 05		⚠ 4362 28 13
Bildröhrenerdung / Earth for picture tube Masse tube cathodique / Massa del cinescopio			6141 03 50
Entmagnetisierungsspule / Degaussing coil Bobine de démagnétisation / Bobina di smagnetizzazione			⚠ 4588 08 14
Haken für Entmagnetisierungsspule Hook for degaussing coil Agrafe pour bobine de démagnetisation Supporto del bobina di smagnetizzazione			8448 04 70
Ablenkkabel / Deflection cable Câble de déviation / Cavo di deflessione			4888 67 07
Hochspannungskabel / High-voltage cable Câble haute tension / Cavo di alta tensione			4888 62 45
Lautsprecher Loudspeaker Haut-parleur Altoparlante	16 Ω, 7 W 16 Ω, 7 W 16 Ω, 7 W 16 Ω, 7 W		4311 34 62
Chassishalter / Chassis holder Support pour «chassis» / Supporto dello châssis			8440 01 83
Halter für Module / Holder for module Support pour modulo / Supporto della modulo			8624 03 08
Schriftzug / Logo / Cade pour / Emblema		OCEANIC	8470 04 00
Schriftzug / Logo / Cade pour / Emblema		NOKIA	8470 01 40
Netzkabel / Mains cord Cable d'secteur / Cavo di rete			4888 66 56
IC 1420 IC 1440 IC 1440	SDA 3546 NES 4-2 RO1 NES 4-2 RO2	 MOS MOS	3776 52 73 3777 52 60 3777 52 62

Eurostereo 2B S

Achtung! Bei Reparaturen gültige Sicherheitsvorschriften beachten.
Röntgenverordnung: Die in der Röntgenverordnung festgelegte Ortsdosisleistung ist bei diesem Gerät durch die Bildröhrentype und die maximal zulässige Hochspannung gewährleistet. Die Hochspannung darf maximal 28 kV betragen. Die Hochspannung liegt im zulässigen Bereich, wenn die Betriebsspannung der Horizontal-Ablenkstufe bei minimalem Strahlstrom 145 V (110° MININECK) 150 V (110°) 130 V (90°) beträgt. Bei Reparaturen ist die Spannung zu überprüfen und gegebenenfalls mit R 796 auf Sollwert einzustellen.
Warning! For repair works adhere to existing safety regulations.
X-ray regulations: The picture tube type and the maximum permissible high-voltage ensure that the X-ray intensity within the set remains far below the permissible value. The high-voltage must not exceed 28 kV. The high voltage is within the permissible limits when the operating voltage of the horizontal deflection stage equals 145 V (110° MININECK) 150 V (110°) 130 V (90°) at minimum beam current. Following servicing, check and adjust this voltage to the nominal value with R 796.

(D) 1) Service-Abgleich / (GB) Service Calibration

1. Mit Hilfe des Fernbedienungsgebers können Sie im **Service-Mode** Geometrie, Luminanz- und Stereowerte einstellen und die Optionsbits setzen.
   In **service mode,** you can use the remote control transmitter to set geometry, luminance and stereo values, and the option bits.
2. Sie kommen in den **Service-Mode,** wenn Sie innerhalb **1 Sek.** Taste **„-/--"**, Taste **„MENÜ"** und dann Taste TV **„□"** drücken. (Siehe auch Skizzen)
   To go to **service mode,** press button **„-/--"**, button „MENU" and then button TV **„□"** within one second. (see Abb.)
   Weitere Tastenfunktionen im **Service Mode:** / Further button functions in **service mode:**
   Taste / button **„STEP + --"** = Umschalten von Abgleich zu Abgleich
   △ ▽ = switching over from calibration to calibration
   Taste / button **„VOLUME"** = Wertveränderung
   − + = altering value(s)
   Taste / button **„0...9"** = Direktanwahl von OSD 0...9 in Verbindung mit Programmwahltaste
   = selecting OSD 0...9 directly in conjunction with channel button
   Taste / button „●" (Progr.) = Memory, bei **TV Mouse:** rote Taste drücken / with a **TV Mouse:** press red button
   Taste / button **„⏻"** = Service-Mode verlassen
   = Exit Service Mode

OSD	Funktion / Function	Display	Bemerkung / Remarks
U, mit **R 796** auf 145 V (110° MININECK) 150 V (110°) 130 V (90°) bei ◑ + -○- = min. einstellen. Set U_b to 145 V (110° MININECK) 150 V (110°) 130 V (90°) at ◑ + -○- = min., using **R 796.**			
0 (V.AMP)	Vert Ampl. Vert. ampl.	00	OSD = **O**n **S**creen **D**isplay = Bildschirmanzeige OSD 0 bis OSD 13 bei FUBK-Testbild o. ä. einstellen OSD = **O**n **S**creen **D**isplay Set OSD 0 to OSD 13 in FUBK test picture (or similar)
1 (V.LIN)	Vert. Lin. Vert. lin.	01	
2 (S.COR)	o. Funktion Special function	02	
3 (V.POS)	Vert. Lage Vert. position	03	
OSD 0 bis OSD 3 müssen eingestellt sein. OSD 0 to OSD 3 must have been set.			
4 (H.POS)	Hor. Lage Hor. position	04	
5 (H.AMP)	Hor. Amp. Hor. ampl.	05	
6 (P.TILT)	O-W Trapez Keystone	06	
7 (P.AMP)	O-W Kissen O-W pincushion	07	
8 (P.CORN)	O-W Eckenkorrektur Corner correction	08	
Focus mit **R 540 Focus** auf optimale Schärfe einstellen. Set **focus** to optimum definition using R 540 focus.			
G2- und Farbtemperatur **Grautreppentestbild o.ä.** – Im **Grün-Drive (OSD 9), Rot-Drive (OSD 10)** und **Blau-Drive (OSD 11)** mit der **„Volume"**-Taste jeweils den OSD-Wert von **052** einstellen. **R 540 G2**-Einsteller auf Mittenstellung. Helligkeitseinsteller auf Nennhelligkeit (der Schwarzbalken der Grautreppe darf gerade nicht leuchten!). Mit Oszilloscop (Tastkopf 100:1) den höchsten Schwarzwert an den **Bildröhrenkathoden (R, G, B)** ermitteln. Mit **R 540 G2**-Einsteller den Wert dieser Kathode auf **168 V** (gemessen gegen Masse!) einstellen, oder bei Tastkopf 10:1 = 163 V einst. – Im **Grün-Drive (OSD 9)** und **Blau-Drive (OSD 11)** mit „Volume"-Taste in den hellen Partien auf farbneutrales Bild einstellen. **G2- and colour temperature** **Grey-scale test picture or similar.** – Set an OSD value of **052** in each of the following drives: in the **green drive (OSD 9), red drive (OSD 10)** and **blue drive (OSD 11),** using the „Volume" button. **R 540 G2** adjuster to its centre setting. Set brightness adjuster to rated brightness (the black bar of the grey scale must just not be lit up!). Use an oscilloscope (Probe 100:1) to determine the highest black value at the picture-tube cathodes (R, G, B). Use the **R 540 G2** adjuster to set this value to **168 V** (measured against ground), or probe 10:1 = 163 V. – Use the „Volume" button to adjust to a colour-neutral picture in the light areas in **green drive (OSD 9)** and **blue drive (OSD 11).**			
12 (V.BRE)	Bildamplitudenstab.* Pict. ampl. stab.*	12	
13 (LUM.DEL)	Luminanz-Laufzeit Luminance delay time	13	
14 (AUDIO)	Stereo-Übersprechen Stereo crosstalk	14	1 kHz-Stereo-Signal anlegen. Linker Kanal ohne Modulation. Oscilloscop an SCART-Buchse Pin 3. Mit Volume-Taste Wert auf Minimum einstellen. Connect a 1-kHz stereo signal. Left channel without modulation. Oscilloscop to SCART socket pin 3. Set value to minimum, using the volume button.

* **Bildamplitudenstab.** Vert. Ampl. bei ◑ + -○- = max. einstellen, dann ◑ + -○- soweit zurückstellen, bis das Bild gerade noch erkennbar ist. Sollte sich nun die vert. Ampl. verändert haben, muß der Abgleich **OSD 12** durchgeführt werden.
* **Picture amplitude stability.** Set vertical amplitude at ◑ + -○- = max., then reset ◑ + -○- until the picture is just still recognizable. If now the vertical amplitude turns out to have altered, perform calibration procedure **OSD 12.**

Die Optionsbytes sind bei Austausch des EEPROM'S neu einzustellen (siehe nächste Seite Kapitel „Setzen der Optionsbytes").
Set the option bytes anew after you have replaced the EEPROM (see section „setting the option bytes").

(D) 2) Setzen der Optionsbytes Übersicht / (GB) Setting the option bytes Survey

OSD	Funktion / Function	Display	Bemerkung / Remarks
15 (OPBYT 1)	Optionsbyte 1 Option byte 1	10	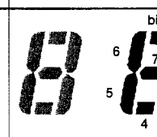 bit 0 = 1 bit 1 = 2 im Optionsbyte 1 leuchtet z.B. 11 bit 2 = 4 in Optionsbyte 1 light bit 3 = 8 bit 1 + bit 6 bit 4 = 16 bit 1 = 2 bit 5 = 32 bit 6 = 64 bit 6 = 64 OSD= 066 = Salcomptuner + CTI bit 7 = 128 Wert
16 (OPBYT 2)	Optionsbyte 2 Option byte 2	20	
17 (OPBYT 3)	Optionsbyte 3 Option byte 3	30	
18 (PR LOCK)	Progr. Sperrbyte*** Prog. lock. byte***	18	
19 (RESERVE)	Res. Byte Res. byte	19	

Standardmenü (z. B. SDA 3526) / **Standard menue** (e.g. SDA 3526)

Option-Byte Option byte	Bit	Werkseinst. Factory sett.	OSD Wert	Bit-Stellung / Bit position	Bemerkung Remarks
1	0		1	0 } Salcomp/Samsung tuner 1 } Telefunken tuner	Je nach Tunertyp. / Depending on tuner type. Bei Tunerwechsel überprüfen! / Check when tuner is changed!
	1		2	1 } 0 }	
	2	0	4	0 = 7 Segment Anzeige „aus" / 7-segment display "off" 1 = „ein" / "on"	
	3	1	8	0 = AFC „aus" / AFC "off" 1 = „ein" / "on"	
	4	0	16	0 = NTSC 4,43 MHz 1 = –	Muß auf „0" gesetzt werden. / Must be set to "0".
	5	1	32	0 = Externer diff. analog. Werte „aus" 1 = „ein" / "on" External, differentiated analog values "off"	
	6	0	64		Muß auf „0" gesetzt werden./ Must be set to "0".
	7	0	128	0	nicht wirksam* / not operative*
2	0	0	1	0 = FM / MSP Analog in Nicam-Geräten 1 = FM FM / MSP analog by Nicam sets	
	1	0	2	0 = Anz. einer gesend. FLOF-Nachricht „aus" / 1 = „ein" / "on" Display of a FLOF message transmitted "off"	
	2	0	4	0 = Tschechoslowakisches VT „aus" / 1 = „ein" / "on" Czechoslovakian VT "off"	
	3	0	8	0 = VT 2 chip 1 = VT 1 chip	
	4	1	16	0 = Sleep timer „aus" / Sleep timer "off" 1 = „ein" / "on"	
	5	0	32	0 = Tastaturüberwachung „aus" / 1 = „ein" / "on" Keyboard monitoring "off"	
	6	1	64	0 = Vert. Zeitkonstante „8 µs" / 1 = „24 µs" Vertical time constant "8 µs"	
	7	0	128	0 = Lautstärkeeinstellbereich „normal" / 1 = um 10 dB verringert Volume adjustment range "normal" reduced by 10 dB	
3	0	1	1	0 = NICAM-C4-Bit** -Auswertung „aus" 1 = „ein" / "on" NICAM C4 bit** evaluation "off"	
	1	0	2	0 = Startregister „aus"**** / Start register "off"**** 1 = „ein" / "on"	
	2	0	4	0 = Mit „PROG" Taste TV-Bild „aus" / 1 = „ein" / "on" TV picture "off" using "PROG" button "off"	
	3	0	8	0 = OSD-Anz. von Audio. „aus" / 1 = „ein" / "on" OSD display of audio numbers "off"	
	4	0	16	0 = Verriegeltes Umschalten auf AV1 bei 1 = „ein" / "on" anl. Schaltsp. an SCART PIN 8 „aus" / With an analog switching voltage at SCART PIN 8, locked switchover to AV1 "off"	
	5	0	32		Muß auf „0" gesetzt werden. / Must be set to "0"
	6	0	64	0 = freilauf. PLL bei VT 1 chip „aus" / 1 = „ein" / "on" Free-wheeling PLL with VT "off"	Bei VT-Modul 5854 40 11 ist „1" zu setzen. / With VT module 5854 40 11, "1" must be set.
	7	0	128	0 = volume OSD „aus" / "off" 1 = „ein" / "on"	

ES3 / TV Mouse Geräte (z. B. SDA 3546) / **TV Mouse sets** (e.g. SDA 3546) **Cursor-Menü**

1	0		1	0 } Salcomp/Samsung tuner 1 } Telefunken tuner	Je nach Tunertyp. / Depending on tuner type.
	1		2	1 } 0 }	Bei Tunerwechsel überprüfen! / Check when tuner is changed!
	2	0	4	0 nicht wirksam* / not operative*	nicht wirksam* / not operative*
	3	0	8	0	
	4	0	16	0 = NTSC 4,43 MHz 1 =	Muß auf „0" gesetzt werden. / Must be set to "0"
	5	1	32	0 = Externer diff. analog. Werte „aus" / 1 = „ein" / "on" External, differentiated analog values "off"	Muß auf „0" gesetzt werden bei einigen Modellen / Must be set to "0" at some models
	6	0	64	0	Muß auf „0" gesetzt werden. / Must be set to "0"
	7	0	128	0	nicht wirksam* / not operative*
2	0	0	1	0 = FM/MSP Analog in Nicam-Geräten 1 = FM FM/MSP analog by Nicam sets	
	1	0	2	0 = Anz. einer gesend. FLOF-Nachricht „aus" / 1 = „ein" / "on" Display of a FLOF message transmitted "off"	
	2	0	4	0 = Tschechosiowakisches VT „aus" 1 = „ein" / "on"	Bei einigen Modellen / at some models
	3	0	8	0 = VT 2 chip 1 = VT 1 chip	Bei einigen Modellen / at some models
	4	1	16	0 = Sleep timer „aus" / Sleep timer "off" 1 = „ein" / "on"	
	5	0	32	0	nicht wirksam* / not operative*
	6	1	64	0 = Vert. Zeitkonstante „8 µs" / 1 = „24 µs" Vertical time constant "8 µs"	
	7	0	128	0 = Lautstärkeeinstellbereich „normal" / 1 = um 10 dB verringert Volume adjustment range "normal" reduced by 10 dB	
3	0	1	1	0 = NICAM-C4-Bit-**Auswertung „aus" 1 = „ein" / "on" NICAM C4 bit** evaluation "off"	
	1	0	2	0 = Startregister „aus" / Start register "off" 1 = „ein" / "on"	
	2	0	4	0	nicht wirksam* / not operative*
	3	0	8	0	nicht wirksam* / not operative*
	4	0	16	0 = Verriegeltes Umschalten auf AV1 bei 1 = „ein" / "on" Anl. Schaltsp. an SCART PIN 8 „aus" / With an analog switching voltage at SCART PIN 8, locked switchover to AV1 "off"	
	5	0	32		Muß auf „0" gesetzt werden / Must be set to "0"
	6	0	64	0 = Freilauf. PLL bei VT „aus" / 1 = „ein" / "on" Free-wheeling PLL with VT "off"	Bei VT-Modul 5854 40 11 ist „1" zu setzen. With VT module 5854 40 11, "1" must be set.
	7	1	128	0 = NTSC shift „aus" 1 = „ein" / "on"	Bei einigen Modellen / at some models

* Alle Bits die nicht belegt sind, bitte auf „0" setzen. / Please set all non-assigned bits to "0".
** Das NICAM-C4-Bit zeigt an, ob die Inhalte des NICAM- und FM-Tones gleich sind und wird zur aut. Umsch. benötigt.
The NICAM C4 bit indiactes whether the contents of NICAM sound and FM sound are identical, and is required for automatic switchover.

*** **Byte zum Sperren des Programmiermodus**
Bietet die Möglichkeit zum Sperren des Programmiermodus. Der Dezimalwert dieses Bytes (auf dem Bildschirm angezeigt), gibt die letzte zu sperrende Programmnummer an (1-59). O = Keine Position geschützt. Beispiel: Sie möchten die ersten 26 Programmnummern sperren. Sie können entweder den Lautstärkeknopf drücken bis 26 auf dem Bildschirm angezeigt wird oder die numerischen Tasten Bit 4, Bit 3 und Bit 1 (16 + 8 + 2 = 26).
Program Lock Byte
Offers the possibility to prevent access to the programming mode. The decimal value of the byte (shown on screen) indicates the last programme number to be locked (1–59). O = No positions locked. Example: If you wish to lock the first 26 program numbers. You can either use the volume button and step until 26 is shown on screen or use the numerical keys to set bit 4, bit 3 and bit 1 (16 + 8 + 2).

**** **Byte reserviert für Identifikationscode**
Dieses Byte ist frei belegbar für jeden Händler als Identifikationscode o.ä. (Wenn bei Option byte 3 Bit 1, Bit 1 auf 1 gesetzt wird, wird dieses Register als Startregister benutzt.
Byte Reserved for Identification Code
This byte is free for any dealer to use as an identification code or similar. (When option byte 3 Bit 1 is set (1), this register is used as startup register).

A 31c

Oszillogramme bei Normalbetrieb
Wave forms at normal operation
Oscillogrammes en mode de fonc. normal
Oscillogrammi in presenza di esercizio normale
Oscilogramas en funcionamento normal

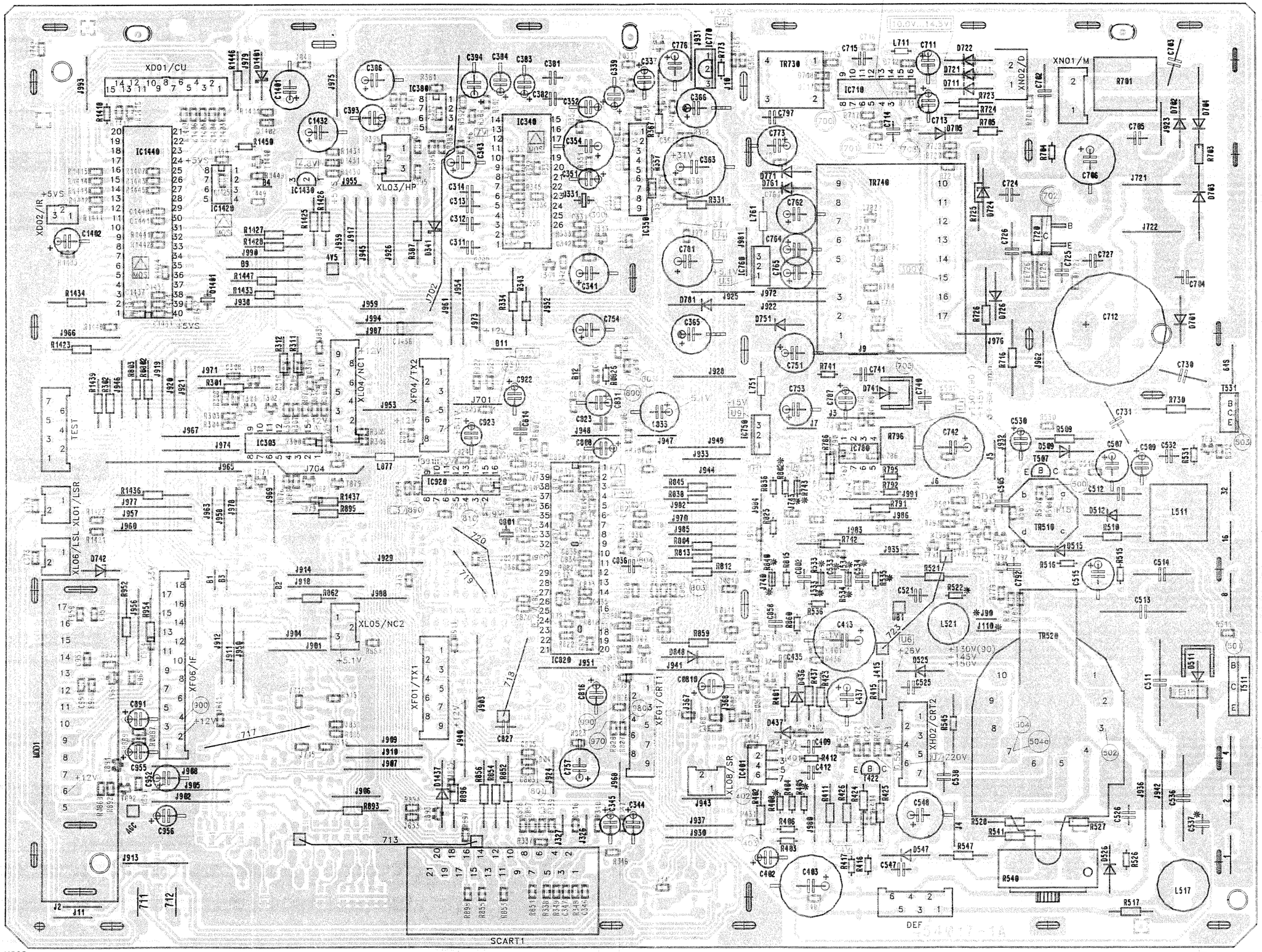

*| 90°NN | 110°MN | 110°NN
J90	J110	J110
J740	R840	J740
--	R405	R405
R408	--	--
R522	R522	--
J533	R533	R533
J534	R534	R534
--	R535	R535
J743	R743	R743
--	--	R802
C537	--	C537
--	C534	C534
--	--	C533

N095
N095

Chassis 2 BS

Eurostereo Chassis 2 B-S

5864 42 04 (110° MININECK)
5864 42 14 (90°)
5864 42 23 (110° FST 28 kV EX.)
5864 42 24 (110° FST 28 kV)

ACHTUNG! NACH TUNERTAUSCH SIEHE KAPITEL "SETZEN DER OPTIONSBITS"
ATTENTION! REPLASING THE TUNER SEE SECTION "SETTING THE OPTION BITS"
ATTENTIONE! NEL CASO SOSTITUZIONE DEL TUNER VEDERE AL CAPITOLO "REGOLAZIONE DELLE CIFRE BINARIECANPL

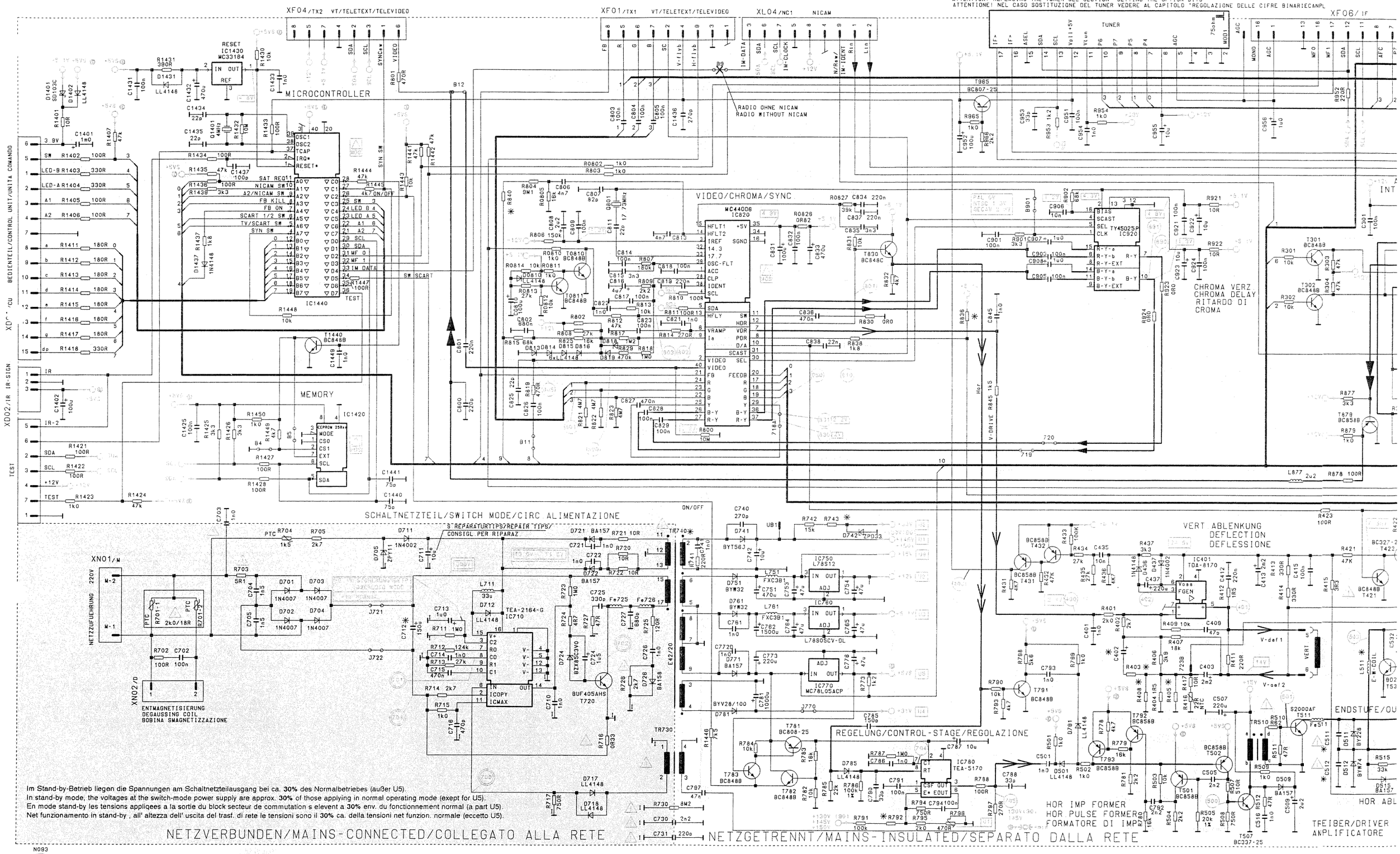

Im Stand-by-Betrieb liegen die Spannungen am Schaltnetzteilausgang bei ca. 30% des Normalbetriebes (außer U5).
In stand-by mode, the voltages at the switch-mode power supply are approx. 30% of those applying in normal operating mode (exept for U5).
En mode stand-by les tensions appliqees a la sortie du block secteur de commutation s elevent a 30% env. du fonctionnement normal (a part U5).
Net funzionamento in stand-by , all' altezza dell' uscita del trasf. di rete le tensioni sono il 30% ca. della tensioni net funzion. normale (eccetto U5).

N093

Oszillogramm-Meßpunkt auf ⏚ (Masse an IC 710 Pin 1 ect.) bezogen / Waveforms referenced to ⏚ (earth on IC 710 Pin 1 ect.) / Tous le oszillogrammes se rapportant au ⏚ (la masse IC 710 Pin 1) / Riferire tutti gli oscillogrammi al ⏚ (alla massa IC 710 Pin 1)

Messungen auf Schaltnetzteil-Minuspotential ⏚ bezogen / Measurements referenced to switch-moded power supply minus potential ⏚ / Toutes les mesures se rapportant au potentiel négatif du bloc-secteur de commutation ⏚ / Riferire tutte le misure al potenziale negativo della sezione di rete ⏚

Oszillogramme bei Stand-by-Betrieb
Waveforms at stand-by mode
Oscillogrammes pour fonctionnement en stand-by
Oscillogrammi in modo «stand-by»

Oszillogramme bei Normalbetrieb
Wave forms at normal operation
Oscillogrammes en mode de fonc. normal
Oscillogrammi in presenza di esercizio normale

A 31c 1

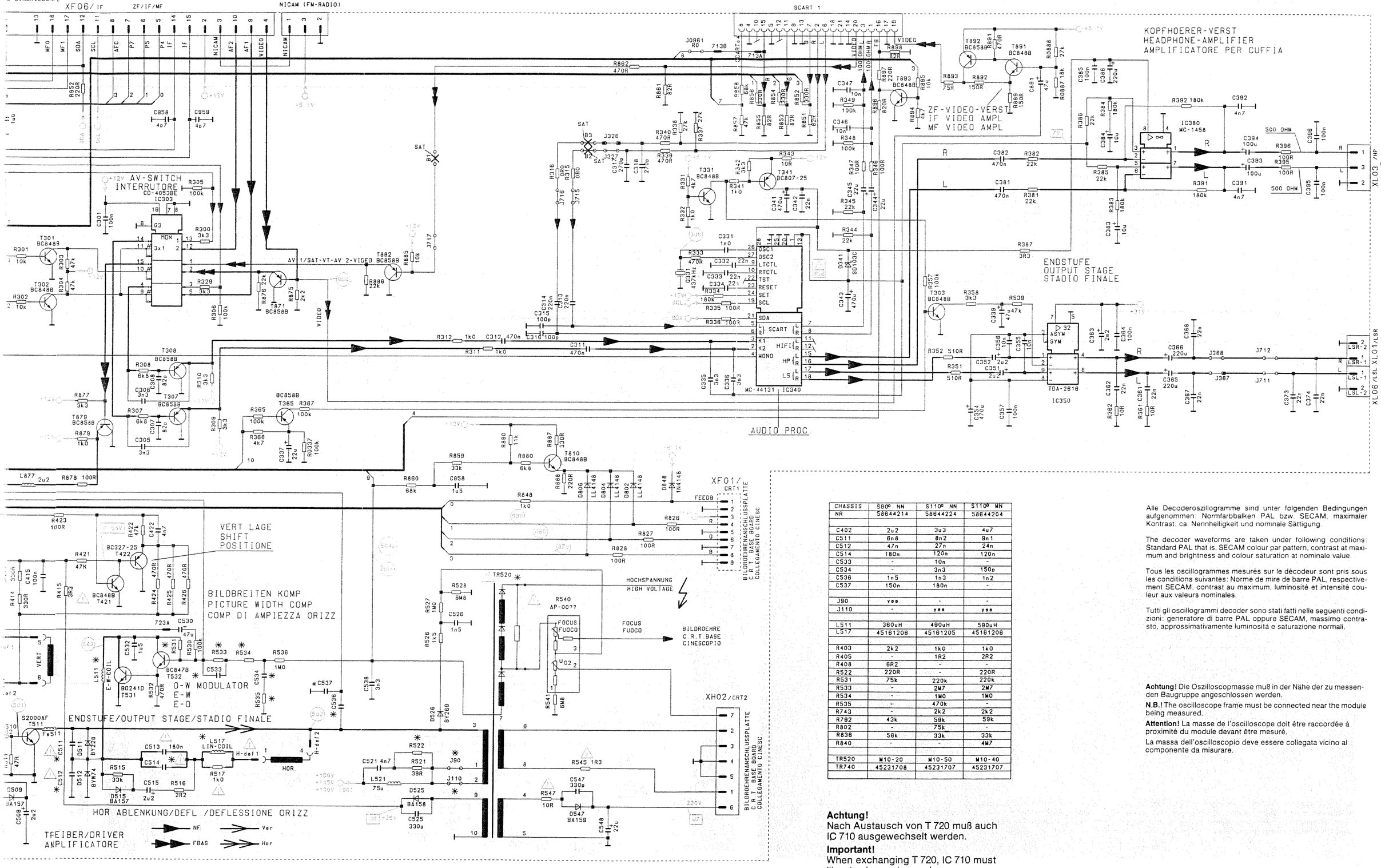

CHASSIS	S80° NN	S110° NN	S110° WN
NR	58644214	58644224	58644204
C402	2u2	3u3	4u7
C511	6n8	8n2	9n1
C512	47n	27n	24n
C514	180n	120n	120n
C533	-	10n	-
C534	-	3n3	150p
C536	1n5	1n3	1n2
C537	150n	180n	-
J90	yes	-	-
J110	-	yes	yes
L511	360uH	490uH	590uH
L517	45161208	45161205	45161208
R403	2k2	1k0	1k0
R405	-	1R2	2R2
R408	6R2	-	-
R522	220R	-	220R
R531	75k	220k	220k
R533	-	2M7	2M7
R534	-	1M0	1M0
R535	-	470k	-
R743	-	2k2	2k2
R792	43k	59k	59k
R802	-	75k	-
R838	56k	33k	33k
R840	-	-	4M7
TR520	M10-20	M10-50	M10-40
TR740	45231708	45231707	45231707

Achtung!
Nach Austausch von T 720 muß auch IC 710 ausgewechselt werden.

Important!
When exchanging T 720, IC 710 must likewise be exchanged.

Attention!
En changeant le T 720 il faut remplacer aussi le CI 710.

Attenzione!
Durante la sostituzione di T 720 deve essere sostituito anche IC 710.

Alle Decoderoszillogramme sind unter folgenden Bedingungen aufgenommen: Normfarbbalken PAL bzw. SECAM, maximaler Kontrast. ca. Nennhelligkeit und nominale Sättigung.

The decoder waveforms are taken under following conditions: Standard PAL that is, SECAM colour par pattern, contrast at maximum and brightness and colour saturation at nominale value.

Tous les oscillogrammes mesurés sur le décodeur sont pris sous les conditions suivantes: Norme de mire de barre PAL, respectivement SECAM, contrast au maximum, luminosité et intensité couleur aux valeurs nominales.

Tutti gli oscillogrammi decoder sono stati fatti nelle seguenti condizioni: generatore di barre PAL oppure SECAM, massimo contrasto, approssimativamente luminosità e saturazione normali.

Achtung! Die Oszilloscopmasse muß in der Nähe der zu messenden Baugruppe angeschlossen werden.

N.B.! The oscilloscope frame must be connected near the module being measured.

Attention! La masse de l'oscilloscope doit être raccordée à proximité du module devant être mesuré.

La massa dell'oscilloscopio deve essere collegata vicino al componente da misurare.

Eurostereo Chassis 2 B-S

5864 42 04 5864 42 23
5864 42 14 5864 42 24

Eurostereo Chassis 2 B-F

5864 42 16 (90°) 5864 42 26 (110° FST 28 kV)

A 31c 1

ACHTUNG! NACH TUNERTAUSCH SIEHE KAPITEL "SETZEN DER OPTIONSBITS"
ATTENTION! REPLASING THE TUNER SEE SECTION "SETTING THE OPTION BITS"
ATTENTIONE! NEL CASO SOSTITUZIONE DEL TUNER VEDERE AL CAPITOLO "REGOLAZIONE DELLE CIFRE BINARIECANPL "

XF04/TX2 VT/TELETEXT/TELEVIDEO

XF01/TX1 VT/TELETEXT/TELEVIDEO

XL04/NC1 NICAM

XF06/IF

MICROCONTROLLER

RADIO OHNE NICAM
RADIO WITHOUT NICAM

VIDEO/CHROMA/SYNC

TUNER

CHROMA VERZ
CHROMA DELAY
RITARDO DI
CROMA

CTI

MEMORY

VERT ABLENKUNG
DEFLECTION
DEFLESSIONE

SCHALTNETZTEIL/SWITCH MODE/CIRC ALIMENTAZIONE

REGELUNG/CONTROL-STAGE/REGOLAZIONE

HOR IMP FORMER
HOR PULSE FORMER
FORMATORE DI IMP

ENDSTUFE

TREIBER/DRIVE
AMPLIFICATORE

Im Stand-by-Betrieb liegen die Spannungen am Schaltnetzteilausgang bei ca. **30%** des Normalbetriebes (außer U5).
In stand-by mode, the voltages at the switch-mode power supply are approx. **30%** of those applying in normal operating mode (exept for U5).
En mode stand-by les tensions appliqees a la sortie du block secteur de commutation s elevent a **30%** env. du fonctionnement normal (a part U5).
Net funzionamento in stand-by , all' altezza dell' uscita del trasf. di rete le tensioni sono il **30%** ca. della tensioni net funzion. normale (eccetto U5).

NETZVERBUNDEN/MAINS-CONNECTED/COLLEGATO ALLA RETE

NETZGETRENNT/MAINS-INSULATED/SEPARATO DALLA RETE

Oszillogramm-Meßpunkt auf ⏚ (Masse an IC 710 Pin 1 ect.) bezogen / Waveforms referenced to ⏚ (earth on IC 710 Pin 1 ect.) /
Tous le oszillogrammes se rapportant au ⏚ (la masse IC 710 Pin 1) / Riferire tutti gli oscillogrammi al ⏚ (alla massa IC 710 Pin 1)

Messungen auf Schaltnetzteil-Minuspotential ⏚ bezogen / Measurements referenced to switch-moded power supply minus potential ⏚ /
Toutes les mesures se rapportant au potentiel négatif du bloc-secteur de commutation ⏚ / Riferire tutte le misure al potenziale negativo della sezione di rete ⏚

Oszillogramme bei Stand-by-Betrieb
Waveforms at stand-by mode
Oscillogrammes pour fonctionnement en stand-by
Oscillogrammi in modo «stand-by»

Oszillogramme bei Normalbetrieb
Wave forms at normal operation
Oscillogrammes en mode de fonc. normal
Oscillogrammi in presenza di esercizio normale

A 31c 1

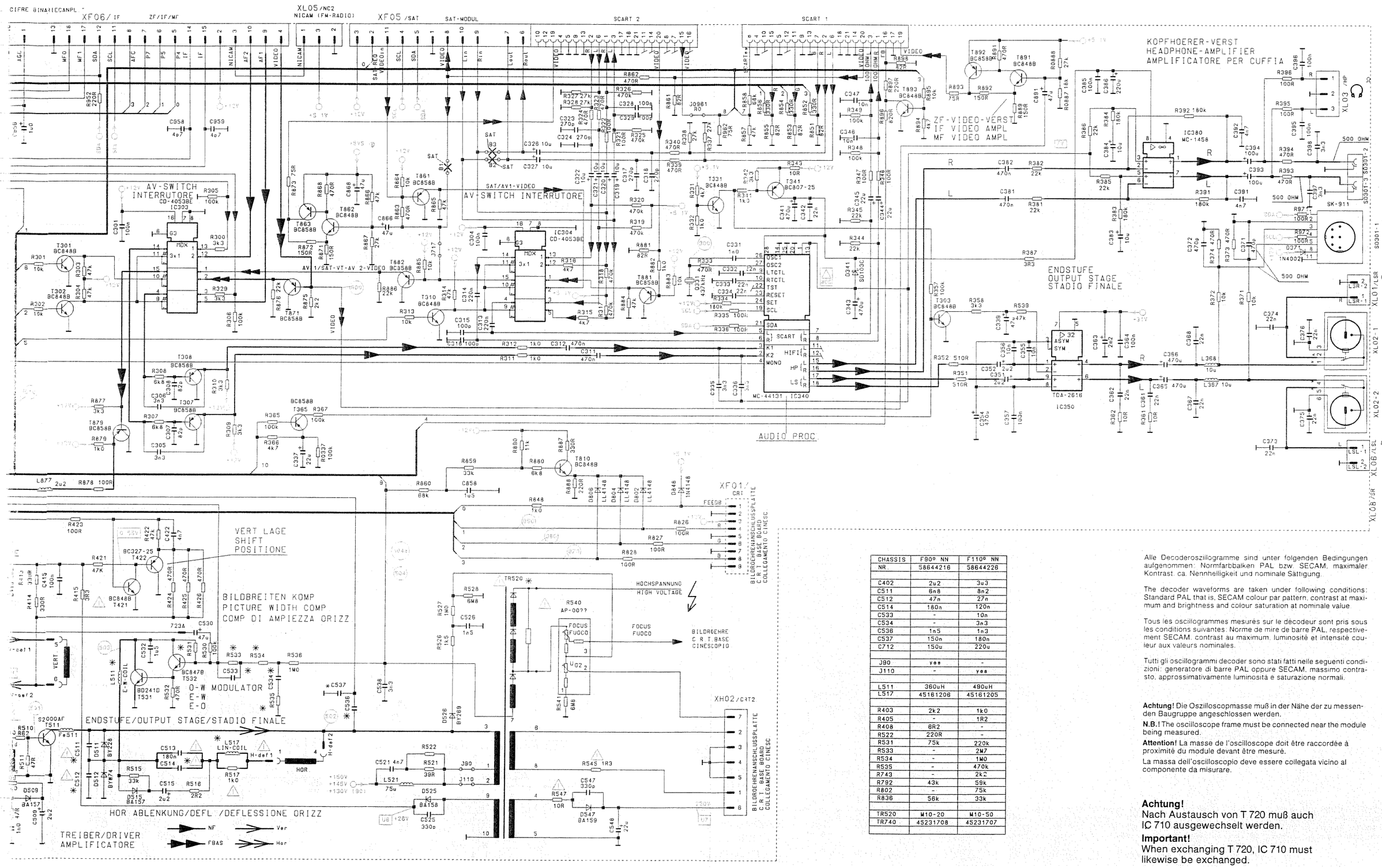

CHASSIS	F80° NN	F110° NN
NR.	58644216	58644226
C402	2u2	3u3
C511	6n8	8n2
C512	47n	27n
C514	180n	120n
C533	-	10n
C534	-	3n3
C536	1n5	1n3
C537	150n	180n
C712	150u	220u
J90	yes	-
J110	-	yes
L511	360uH	490uH
L517	45161208	45161205
R403	2k2	1k0
R405	-	1R2
R408	6R2	-
R522	220R	-
R531	75k	220k
R533	-	2M7
R534	-	1M0
R535	-	470k
R743	-	2k2
R792	43k	59k
R802	-	75k
R836	56k	33k
TR520	M10-20	M10-50
TR740	45231708	45231707

Alle Decoderoszillogramme sind unter folgenden Bedingungen aufgenommen: Normfarbbalken PAL bzw. SECAM, maximaler Kontrast, ca. Nennhelligkeit und nominale Sättigung.

The decoder waveforms are taken under following conditions: Standard PAL that is, SECAM colour par pattern, contrast at maximum and brightness and colour saturation at nominale value

Tous les oscillogrammes mesurés sur le décodeur sont pris sous les conditions suivantes: Norme de mire de barre PAL, respectivement SECAM, contrast au maximum, luminosité et intensité couleur aux valeurs nominales.

Tutti gli oscillogrammi decoder sono stati fatti nelle seguenti condizioni: generatore di barre PAL oppure SECAM, massimo contrasto, approssimativamente luminosità e saturazione normali.

Achtung! Die Oszilloscopmasse muß in der Nähe der zu messenden Baugruppe angeschlossen werden.

N.B.! The oscilloscope frame must be connected near the module being measured.

Attention! La masse de l'oscilloscope doit être raccordée à proximité du module devant être mesure.

La massa dell'oscilloscopio deve essere collegata vicino al componente da misurare.

Achtung!
Nach Austausch von T 720 muß auch IC 710 ausgewechselt werden.

Important!
When exchanging T 720, IC 710 must likewise be exchanged.

Attention!
En changeant le T 720 il faut remplacer aussi le CI 710.

Attenzione!
Durante la sostituzione di T 720 deve essere sostituito anche IC 710.

Oszillogramme bei Normalbetrieb
Wave forms at normal operation
Oscillogrammes en mode de fonc. normal
Oscillogrammi in presenza di esercizio normale
Oscilogramas en funcionamento normal

A 31c 2

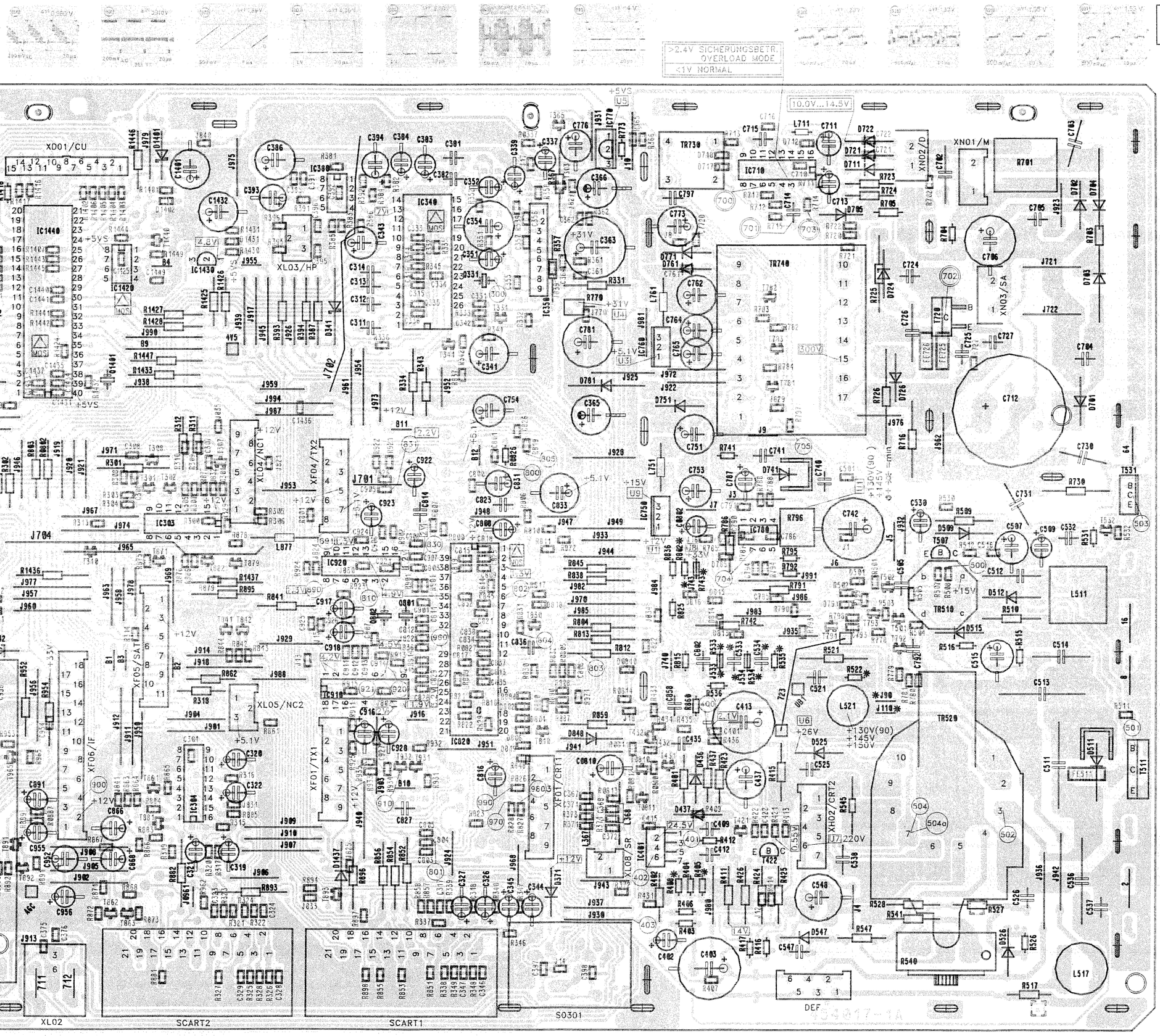

*	90°	110°
	--	C533
	--	C534
	--	J110
	J743	R743
	J90	--
	--	R405
	R408	--
	R522	--
	J533	R533
	J534	R534
	--	R535
	--	R802

N096
N096

Chassis 2 BF

A 31c 2

Eurostereo 2B-F

Achtung! Bei Reparaturen gültige Sicherheitsvorschriften beachten.
Röntgenverordnung: Die in der Röntgenverordnung festgelegte Ortsdosisleistung ist bei diesem Gerät durch die Bildröhrentype und die maximal zulässige Hochspannung gewährleistet. Die Hochspannung darf maximal 28 kV betragen. Die Hochspannung liegt im zulässigen Bereich, wenn die Betriebsspannung der Horizontal-Ablenkstufe bei minimalem Strahlstrom 145 V (110° MININECK) 150 V (110°) 130 V (90°) beträgt. Bei Reparaturen ist die Spannung zu überprüfen und gegebenenfalls mit R 796 auf Sollwert einzustellen.

Warning! For repair works adhere to existing safety regulations.
X-ray regulations: The picture tube type and the maximum permissible high-voltage ensure that the X-ray intensity within the set remains far below the permissible value. The high-voltage must not exceed 28 kV. The high voltage is within the permissible limits when the operating voltage of the horizontal deflection stage equals 145 V (110° MININECK) 150 V (110°) 130 V (90°) at minimum beam current. Following servicing, check and adjust this voltage to the nominal value with R 796.

(D) 1) Service-Abgleich / (GB) Service Calibration

1. Mit Hilfe des Fernbedienungsgebers können Sie im **Service-Mode** Geometrie, Luminanz- und Stereowerte einstellen und die Optionsbits setzen.
   In **service mode,** you can use the remote control transmitter to set geometry, luminance and stereo values, and the option bits.
2. Sie kommen in den **Service-Mode,** wenn Sie innerhalb **1 Sek.** Taste „**-/--**", Taste „**MENÜ**" und dann Taste TV „□" drücken. (Siehe auch Skizzen)
   To go to **service mode,** press button „**-/--**", button „MENU" and then button TV „□" within one second. (see Abb.)
   Weitere Tastenfunktionen im **Service Mode:** / Further button functions in **service mode:**
   Taste / button „**STEP** + −" = Umschalten von Abgleich zu Abgleich
   △ ▽ = switching over from calibration to calibration
   Taste / button „**VOLUME**" = Wertveränderung
   − + = altering value(s)
   Taste / button „**0...9**" = Direktanwahl von OSD 0...9 in Verbindung mit Programmwahltaste
   = selecting OSD 0...9 directly in conjunction with channel button
   Taste / button „●" (Progr.) = Memory, bei **TV Mouse:** rote Taste drücken / with a **TV Mouse:** press red button
   Taste / button „⏻" = Service-Mode verlassen
   = Exit Service Mode

OSD	Funktion / Function	Display	Bemerkung / Remarks
U_t mit **R 796** auf 145 V (110° MININECK) 150 V (110°) 130 V (90°) bei ◑ + ÷○÷ = min. einstellen. Set U_t to 145 V (110° MININECK) 150 V (110°) 130 V (90°) at ◑ + ÷○÷ = min., using **R 796.**			
0 (V.AMP)	Vert Ampl.	00	OSD = **O**n **S**creen **D**isplay = Bildschirmanzeige
	Vert. ampl.		OSD 0 bis OSD 13 bei FUBK-Testbild o. ä. einstellen
1 (V.LIN)	Vert. Lin.	01	OSD = **O**n **S**creen **D**isplay
	Vert. lin.		Set OSD 0 to OSD 13 in FUBK test picture (or similar)
2 (S.COR)	o. Funktion	02	
	Special function		
3 (V.POS)	Vert. Lage	03	
	Vert. position		
OSD 0 bis OSD 3 müssen eingestellt sein. OSD 0 to OSD 3 must have been set.			
4 (H.POS)	Hor. Lage	04	
	Hor. position		
5 (H.AMP)	Hor. Amp.	05	
	Hor. ampl.		
6 (P.TILT)	O-W Trapez	06	
	Keystone		
7 (P.AMP)	O-W Kissen	07	
	O-W pincushion		
8 (P.CORN)	O-W Eckenkorrektur	08	
	Corner correction		
Focus mit **R 540 Focus** auf optimale Schärfe einstellen. Set **focus** to optimum definition using R 540 focus.			
G2- und Farbtemperatur **Grautreppentestbild o. ä.** – Im **Grün-Drive (OSD 9), Rot-Drive (OSD 10)** und **Blau-Drive (OSD 11)** mit der **„Volume"**-Taste jeweils den OSD-Wert von **052** einstellen. **R 540 G2**-Einsteller auf Mittenstellung. Helligkeitseinsteller auf Nennhelligkeit (der Schwarzbalken der Grautreppe darf gerade nicht leuchten!). Mit Oszilloscop (Tastkopf 100:1) den höchsten Schwarzwert an den **Bildröhrenkathoden (R, G, B)** ermitteln. Mit **R 540 G2**-Einsteller den Wert dieser Kathode auf **168 V** (gemessen gegen Masse!) einstellen, oder bei Tastkopf 10 : 1 = 163 V einst. – Im **Grün-Drive (OSD 9)** und **Blau-Drive (OSD 11)** mit „Volume"-Taste in den hellen Partien auf farbneutrales Bild einstellen. **G2- and colour temperature** **Grey-scale test picture or similar.** – Set an OSD value of **052** in each of the following drives: in the **green drive (OSD 9), red drive (OSD 10)** and **blue drive (OSD 11),** using the „Volume" button. **R 540 G2** adjuster to its centre setting. Set brightness adjuster to rated brightness (the black bar of the grey scale must just not be lit up!). Use an oscilloscope (Probe 100:1) to determine the highest black value at the picture-tube cathodes (R, G, B). Use the **R 540 G2** adjuster to set this value to **168 V** (measured against ground), or probe 10 : 1 = 163 V. – Use the „Volume" button to adjust to a colour-neutral picture in the light areas in **green drive (OSD 9)** and **blue drive (OSD 11).**			
12 (V.BRE)	Bildamplitudenstab.*	12	
	Pict. ampl. stab.*		
13 (LUM.DEL)	Luminanz-Laufzeit	13	
	Luminance delay time		
14 (AUDIO)	Stereo-Übersprechen	14	1 kHz-Stereo-Signal anlegen. Linker Kanal ohne Modulation. Oscilloscop an SCART-Buchse Pin 3. Mit Volume-Taste Wert auf Minimum einstellen. Connect a 1-kHz stereo signal. Left channel without modulation. Oscilloscop to SCART socket pin 3. Set value to minimum, using the volume button.
	Stereo crosstalk		

* **Bildamplitudenstab.** Vert. Ampl. bei ◑ + ÷○÷ = max. einstellen, dann ◑ + ÷○÷ soweit zurückstellen, bis das Bild gerade noch erkennbar ist. Sollte sich nun die vert. Ampl. verändert haben, muß der Abgleich **OSD 12** durchgeführt werden.
* **Picture amplitude stability.** Set vertical amplitude at ◑ + ÷○÷ = max., then reset ◑ + ÷○÷ until the picture is just still recognizable. If now the vertical amplitude turns out to have altered, perform calibration procedure **OSD 12.**

Die Optionsbytes sind bei Austausch des EEPROM'S neu einzustellen (siehe nächste Seite Kapitel „Setzen der Optionsbytes").
Set the option bytes anew after you have replaced the EEPROM (see section „setting the option bytes").

(D) 2) Setzen der Optionsbytes Übersicht / (GB) Setting the option bytes Survey

OSD	Funktion / Function	Display	Bemerkung / Remarks
15 (OPBYT 1)	Optionsbyte 1 Option byte 1	18	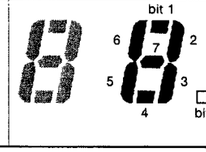 bit 0 = 1 bit 1 = 2 bit 2 = 4 bit 3 = 8 bit 4 = 16 bit 5 = 32 bit 6 = 64 bit 7 = 128 im Optionsbyte 1 leuchtet z. B. 11" in Optionsbyte 1 light bit 1 + bit 6 bit 1 = 2 bit 6 = 64 OSD= 066 = Salcomptuner + CTI Wert
16 (OPBYT 2)	Optionsbyte 2 Option byte 2	28	
17 (OPBYT 3)	Optionsbyte 3 Option byte 3	38	
18 (PR LOCK)	Progr. Sperrbyte*** Prog. lock. byte***	18	
19 (RESERVE)	Res. Byte Res. byte	19	

Standardmenü (z. B. SDA 3526) / **Standard menue** (e.g. SDA 3526)

Option-Byte Option byte	Bit	Werkseinst. Factory sett.	OSD Wert	Bit-Stellung / Bit position		Bemerkung Remarks
1	0		1	0 } Salcomp/Samsung tuner	1 } Telefunken tuner	Je nach Tunertyp. / Depending on tuner type.
	1		2	1 } Salcomp/Samsung tuner	0 } Telefunken tuner	Bei Tunerwechsel überprüfen! / Check when tuner is changed!
	2	0	4	0 = 7 Segment Anzeige „aus" / 7-segment display "off"	1 = „ein" / "on"	
	3	1	8	0 = AFC „aus" / AFC "off"	1 = „ein" / "on"	
	4	0	16	0 = NTSC 4,43 MHz	1 = –	Muß auf „0" gesetzt werden. / Must be set to "0".
	5	1	32	0 = Externer diff. analog. Werte „aus" External, differentiated analog values "off"	1 = „ein" / "on"	Muß auf „0" gesetzt werden bei einigen Modellen / Must be set to "0" at some models
	6	1	64	0 = CTI „aus" / CTI "off"	1 = CTI „ein" / CTI "on"	
	7	0	128	0		nicht wirksam* / not operative*
2	0	0	1	0 = FM / MSP Analog in Nicam-Geräten FM / MSP analog by Nicam sets	1 = FM	
	1	0	2	0 = Anz. einer gesend. FLOF-Nachricht „aus" / Display of a FLOF message transmitted "off"	1 = „ein" / "on"	
	2	0	4	0 = Tschechoslowakisches VT „aus" / Czechoslovakian VT "off"	1 = „ein" / "on"	Bei einigen Modellen / at some models
	3	0	8	0 = VT 2 chip	1 = VT 1 chip	Bei einigen Modellen / at some models
	4	1	16	0 = Sleep timer „aus" / Sleep timer "off"	1 = „ein" / "on"	
	5	0	32	0 = Tastaturüberwachung „aus" / Keyboard monitoring "off"	1 = „ein" / "on"	
	6	1	64	0 = Vert. Zeitkonstante „8 µs" / Vertical time constant "8 µs"	1 = „24 µs"	
	7	0	128	0 = Lautstärkeeinstellbereich „normal" / Volume adjustment range "normal"	1 = um 10 dB verringert reduced by 10 dB	
3	0	1	1	0 = NICAM-C4-Bit**-Auswertung „aus" NICAM C4 bit** evaluation "off"	1 = „ein" / "on"	
	1	0	2	0 = Startregister „aus"***** / Start register "off"*****	1 = „ein" / "on"	
	2	0	4	0 = Mit „PROG" Taste TV-Bild „aus" / TV picture "off" using "PROG" button "off"	1 = „ein" / "on"	
	3	0	8	0 = OSD-Anz. von Audio „aus" / OSD display of audio "off"	1 = „ein" / "on"	
	4	0	16	0 = Verriegeltes Umschalten auf AV1 bei anl. Schaltsp. an SCART PIN 8 „aus" / With an analog switching voltage at SCART PIN 8, locked switchover to AV1 "off"	1 = „ein" / "on"	
	5	0	32	0 = SECAM extern „aus" / SECAM external "off"	1 = „ein" / "on"	
	6	0	64	0 = freilauf. PLL bei VT 1 chip „aus" / Free-wheeling PLL with VT "off"	1 = „ein" / "on"	Bei VT-Modul 5854 40 11 ist „1" zu setzen. / With VT module 5854 40 11, "1" must be set.
	7	0	128	0 = volume OSD „aus" / "off"	1 = „ein" / "on"	

ES3 / TV Mouse Geräte (z. B. SDA 3546) / **TV Mouse sets** (e.g. SDA 3546) **Cursor-Menü**

1	0		1	0 } Salcomp/Samsung tuner	1 } Telefunken tuner	Je nach Tunertyp. / Depending on tuner type.
	1		2	1 } Salcomp/Samsung tuner	0 } Telefunken tuner	Bei Tunerwechsel überprüfen! / Check when tuner is changed!
	2	0	4	0 nicht wirksam* / not operative*		nicht wirksam* / not operative*
	3	0	8	0		Muß auf „0" gesetzt werden. / Must be set to "0"
	4	0	16	0 = NTSC 4,43 MHz	1 =	Muß auf „0" gesetzt werden bei einigen Modellen / Must be set to "0" at some models
	5	1	32	0 = Externer diff. analog. Werte „aus" / External, differentiated analog values "off"	1 = „ein" / "on"	
	6	0	64	0 = CTI „aus" / CTI "off"	1 = CTI „ein" / CTI "on"	
	7	0	128	0		nicht wirksam* / not operative*
2	0	0	1	0 = FM/MSP Analog in Nicam-Geräten FM/MSP analog by Nicam sets	1 = FM	
	1	0	2	0 = Anz. einer gesend. FLOF-Nachricht „aus" / Display of a FLOF message transmitted "off"	1 = „ein" / "on"	
	2	0	4	0 = Tschechoslowakisches VT „aus"	1 = „ein" / "on"	Bei einigen Modellen / at some models
	3	0	8	0 = VT 2 chip	1 = VT 1 chip	Bei einigen Modellen / at some models
	4	1	16	0 = Sleep timer „aus" / Sleep timer "off"	1 = „ein" / "on"	
	5	0	32	0		nicht wirksam* / not operative*
	6	1	64	0 = Vert. Zeitkonstante „8 µs" / Vertical time constant "8 µs"	1 = „24 µs"	
	7	0	128	0 = Lautstärkeeinstellbereich „normal" / Volume adjustment range "normal"	1 = um 10 dB verringert reduced by 10 dB	
3	0	1	1	0 = NICAM-C4-Bit-**Auswertung „aus" NICAM C4 bit** evaluation "off"	1 = „ein" / "on"	
	1	0	2	0 = Startregister „aus" / Start register "off"	1 = „ein" / "on"	
	2	0	4	0		nicht wirksam* / not operative*
	3	0	8	0		nicht wirksam* / not operative*
	4	0	16	0 = Verriegeltes Umschalten auf AV1 bei Anl. Schaltsp. an SCART PIN 8 „aus" / With an analog switching voltage at SCART PIN 8, locked switchover to AV1 "off"	1 = „ein" / "on"	
	5	0	32	0 = SECAM external „aus" / SECAM external "off"	1 = „ein" / "on"	
	6	0	64	0 = Freilauf. PLL bei VT „aus" / Free-wheeling PLL with VT "off"	1 = „ein" / "on"	Bei VT-Modul 5854 40 11 ist „1" zu setzen. With VT module 5854 40 11, "1" must be set.
	7	1	128	0 = NTSC shift „aus"	1 = „ein" / "on"	Bei einigen Modellen / at some models

* Alle Bits die nicht belegt sind, bitte auf „0" setzen. / Please set all non-assigned bits to "0".
** Das NICAM-C4-Bit zeigt an, ob die Inhalte des NICAM- und FM-Tones gleich sind und wird zur aut. Umsch. benötigt.
The NICAM C4 bit indiactes whether the contents of NICAM sound and FM sound are identical, and is required for automatic switchover.

*** **Byte zum Sperren des Programmiermodus**
Bietet die Möglichkeit zum Sperren des Programmiermodus. Der Dezimalwert dieses Bytes (auf dem Bildschirm angezeigt), gibt die letzte zu sperrende Programmnummer an (1-59). O = Keine Position geschützt. Beispiel: Sie möchten die ersten 26 Programmnummern sperren. Sie können entweder den Lautstärkeknopf drücken bis 26 auf dem Bildschirm angezeigt wird oder die numerischen Tasten Bit 4, Bit 3 und Bit 1 (16 + 8 + 2 = 26).
Program Lock Byte
Offers the possibility to prevent access to the programming mode. The decimal value of the byte (shown on screen) indicates the last programme number to be locked (1–59). O = No positions locked. Example: If you wish to lock the first 26 program numbers. You can either use the volume button and step until 26 is shown on screen or use the numerical keys to set bit 4, bit 3 and bit 1 (16 + 8 + 2).

**** **Byte reserviert für Identifikationscode**
Dieses Byte ist frei belegbar für jeden Händler als Identifikationscode o.ä. (Wenn bei Option byte 3 Bit 1, Bit 1 auf 1 gesetzt wird, wird dieses Register als Startregister benutzt.
Byte Reserved for Identification Code
This byte is free for any dealer to use as an identification code or similar. (When option byte 3 Bit 1 is set (1), this register is used as startup register).

NOKIA
CONSUMER ELECTRONICS

Service-Manual

TV 053a
1992

NOKIA

5552 EE Ident-No. 5430 29 70 / 5430 28 50 / 5430 28 30
5553 Ident-No. 5431 17 00
6353 Ident-No. 5431 17 80 / 5431 17 60
6363 Ident-No. 5430 31 60 / 5430 31 40
6361 Ident-No. 5431 17 40
6364 Ident-No. 5431 18 70 / 5431 18 20
7161 Ident-No. 5431 37 20 / 5431 37 50
7163 Ident-No. 5430 32 70 / 5430 33 20
7163 SAT Ident-No. 5430 34 70 / 5430 34 30 / 5430 34 70
7183 Ident-No. 5430 36 10 / 5430 35 90

SCHAUB LORENZ

185 55 25-65 Ident-No. 5439 02 40
185 63 25-65 Ident-No. 5439 02 50
185 70 25-65 Ident-No. 5439 02 60

SALORA

21 N 5 S Ident-No. 5431 41 70
21 N 5 C Ident-No. 5431 41 60
21 N 80 Ident-No. 5439 96 10
25 N 5 C Ident-No. 5431 41 10
25 N 6 S Ident-No. 5437 80 21
25 N 5 S Ident-No. 5431 41 20

LUXOR

180 55 26-25 Ident-No. 5439 37 60 / 5439 37 70
180 63 26-25 Ident-No. 5439 37 80 / 5439 37 90

Eine Kurzbedienungsanleitung finden Sie auf dem Manualblatt A 31a 6.
You will find a short set of operating instructions on the manual sheet A 31a 6.
Un mode d'emploi abrégé figure sur la feuille A 31a 6 du manuel.
Brevi istruzioni per l'uso si trovano sul foglio A 31a 6.

Zur Reparatur sind folgende Unterlagen erforderlich:
For service, the following circuit documents are required:
Voici les documents nécessaires pour le dépannage:
Per la riparazione sono necessari i sequenti documenti:

A31a

Chassis Eurostereo 2 B-S
Chassis Eurostereo 2 A

SECAM-Modul

Bedienteile
Operating units
Unite de commande
Unita di comando

Ersatzteile
Replacement parts
Pièces de rechange
Ricambi

6611 75 98

B31a

ZF-Modul
IF module
Module BF
Modulo BF

SAT-Modul
siehe/see SAT-Manual
6611 75 55

Ersatzteile
Replacement parts
Pièces de rechange
Ricambi

6611 75 99

D10b

VIDEOTEXT-Decoder
TELETEXT decoder
Decodificatore TELEVIDEO

Ersatzteile
Replacement parts
Pièces de rechange
Ricambi

6611 74 01

Bei Reparaturen gültige Sicherheitsvorschriften beachten!
Service and repair work to be performed only in accordance with existing safety regulations.
Veuillez observer les prescriptions de sécurité en viguer lors de dépannage!
Osservare le norme di sicurezza vigenti in caso di riparazioni.

Bei Nachbestellungen von Manualen, Gerätetyp und Geräte-Ident-Nummer angeben.
When re-ordering manuals, please quote the model name and part number.
En cas de commande supplémentaire de manuels veuillez indiquer le type et le numéro de l'appareil.
Per riordinare i manuali, indicare il modello dell'apparecchio ed il numero categorico.

6611 756 5 (9210) S

Ersatzteile / Replacement parts list / Pièces de rechange / Elenco delle parti di ricambio

Bei Ersatzteilbestellungen neben dem Gegenstand bitte unbedingt die Bestellnummer und bei Baugruppen (Modulen) auch die Baugruppennummer angeben!
When ordering spares please quote item and order number. When ordering (sub-)assemblies (modules), give the assembly number in addition!
En cas de commande, veuillez absolument indiquer le numéro de commande à côté de la pièces commandée!
Nelle ordinazioni di pezzi di ricambio è assolutamente indispensabile indicare l'oggetto ed il numero di riferimento e, nel caso di gruppi costruttivi (moduli), anche il numero del modulo!

⚠ Sicherheitsbauteil im Sinn der Sicherheitsbestimmung. Diese Teile dürfen nur durch Originalteile ersetzt werden.
⚠ Safety components in accordance with existing regulations. These components must only be replaced by original component parts.
⚠ Composant de sécurité conformément aux réglementations de sécurité. Ces composants doivent être uniquement remplacés par des pièces d'origines.
⚠ Componenti di sicurezza ai sensi del regolamento di sicurezza. Queste componenti devono venir sostituite unicamente con parti originali.

Gegenstand / Item / Pièce / Ricambi			Bestell-Nr. / Order no. / N° de com. / No. di rif.
21 N 5 S **21 N 5 C**			
Gehäuse, lavagrau/ Cabinet, lava grey Boîtier, couleur gris lava / Mobile, grigio lava		(21 N 5 C)	8410 10 50
Gehäuse, lavagrau/ Cabinet, lava grey Boîtier, couleur gris lava / Mobile, grigio lava		(21 N 5 S)	8410 08 80
Lautsprechergitter / Loudspeaker grille Grille haut-parleur / Coperchio dell'altoparlante			8460 04 20
Füße / Pad / Garniture / Tampone			8642 01 78
Rückwand, grau / Rear cover, grey Panneau arrière, gris / Parete posteriore, color grigio			8430 04 10
Rückwandeinsatz / Rear wall insert Insert-deface arrière / Riporto pannello post.			8440 04 70
Rückwandschraube / Screw for rear wall Vis de face arrière / Vite pannello posteriore			7874 38 15
Bildröhrenschrauben / Screw for picture tube Viti della cinescopio / Vis de tube cathodique			7864 02 21
Bildröhre Picture tube Cinescopio Tube cathodique	A 51 ECQ 10 X 01 A 51 ECQ 10 X 01 A 51 ECQ 10 X 01 A 51 ECQ 10 X 01		⚠ 4362 21 08
Bildröhrenerdung / Earth for picture tube Massa del cinescopio / Masse tube cathodique			6141 03 08
Federzug für Erdung Spring device for earthing Ressort pour mise à la terre Supporto per molla per colleg. a massa			7351 28 46
Halter für Erdung / Holder for earthing Support pour mise à la terre / Supporto della massa			7358 05 03
Entmagnetisierungsspule / Degaussing coil Bobine de démagnétisation / Bobina di smagnetizzazione			⚠ 4588 08 11
Haken für Entmagnetisierungsspule Hook for degaussing coil Agrafe pour bobine de démagnétisation Supporto del bobina di smagnetizzazione			8448 04 70
Lautsprecher Loudspeaker Altoparlante Haut-parleur	8 Ω, 5 W 8 Ω, 5 W 8 Ω, 5 W 8 Ω, 5 W		4311 09 34
Lautsprecher Loudspeaker Altoparlante Haut-parleur	16 Ω, 5 W 16 Ω, 5 W 16 Ω, 5 W 16 Ω, 5 W		4311 07 23
Chassishalter / Chassis holder Support pour châssis / Supporto dello «chassis»			8440 02 90
Netzkabel / Mains cord Cable d'secteur / Cavo di rete		(21 N 5 S)	4888 66 56
Netzkabel / Mains cord Cable d'secteur / Cavo di rete		(21 N 5 C)	4131 25 13
Hochspannungskabel / High-voltage cable Câble haute tension / Cavo di alta tensione			4888 62 45
Ablenkkabel / Deflection cable Câble de déviation / Cavo di deflessione			4888 67 07
Lautsprecherkabel / Loudspeaker cable Câble de haut-parleur / Cavo altoparlanti			4888 67 17
Halter für Module / Holder for module Support pour modulo / Supporto della modulo		(VT)	8624 03 08
Schriftzug / Logo / Cade pour / Emblema		SALORA	6625 14 78
Schriftzug / Logo / Cade pour / Emblema		NOKIA	8470 01 40
Schriftzug / Logo / Cade pour / Emblema		NICAM	8470 03 20
*IC 1440 *IC 1440 *IC 1440 IC 1420	NES 3 C R02 NES 3 C R03 NES 3 C R04 SDA 3546	MOS MOS MOS	3777 52 56 3777 52 57 3777 52 58 3776 52 71

Gegenstand / Item / Pièce / Ricambi			Bestell-Nr. / Order no. / N° de com. / No. di rif.
21 N 80			
Gehäuse / Cabinet / Boîtier / Mobile			8390 05 00
Frontplatte / Front plate / Plaque frontale / Piastra frontale			8420 09 20
Lautsprechergitter, rechts / Loudspeaker grille, right Grille haut-parleur, droite / Coperchio dell'altoparlante, destra			8460 10 10
Lautsprechergitter, links / Loudspeaker grille, left Grille haut-parleur, gauche / Coperchio dell'altoparlante, sinistro			8460 10 30
Füße / Pad / Garniture / Tampone			8641 01 46
Fußstopfen / Pad / Garniture de pieds / Piedino di appoccio			8642 01 74
Rückwand / Rear cover Panneau arrière / Parete posteriore			8430 07 80
Rückwandschraube / Screw for rear wall Vis de face arrière / Vite pannello posteriore			7874 38 26
Bildröhrenschrauben / Screw for picture tube Viti della cinescopio / Vis de tube cathodique			7864 02 23
Bildröhre Picture tube Cinescopio Tube cathodique	A 51 ECQ 10 X 01 A 51 ECQ 10 X 01 A 51 ECQ 10 X 01 A 51 ECQ 10 X 01		⚠ 4362 21 07
Bildröhrenerdung / Earth for picture tube Massa del cinescopio / Masse tube cathodique			6141 03 08
Federzug für Erdung Spring device for earthing Ressort pour mise à la terre Supporto per molla per colleg. a massa			7351 28 42
Halter für Erdung / Holder for earthing Support pour mise à la terre / Supporto della massa			7358 05 03
Entmagnetisierungsspule / Degaussing coil Bobine de démagnétisation / Bobina di smagnetizzazione			⚠ 4588 07 15
Haken für Entmagnetisierungsspule Hook for degaussing coil Agrafe pour bobine de démagnétisation Supporto del bobina di smagnetizzazione			8448 04 70
Lautsprecher Loudspeaker Altoparlante Haut-parleur	8 Ω, 10 W 8 Ω, 10 W 8 Ω, 10 W 8 Ω, 10 W		4311 28 66
Chassishalter / Chassis holder Support pour châssis / Supporto dello «chassis»			8625 07 24
Netzkabel / Mains cord Cable d'secteur / Cavo di rete			4888 66 56
Hochspannungskabel / High-voltage cable Câble haute tension / Cavo di alta tensione			4888 62 45
Ablenkkabel / Deflection cable Câble de déviation / Cavo di deflessione			4888 67 07
Lautsprecherkabel / Loudspeaker cable Câble de haut-parleur / Cavo altoparlanti			4888 68 09
Halter für Module / Holder for module Support pour modulo / Supporto della modulo		(VT)	8624 03 08
Halter für Netzfilter / Holder for mains filter Support pour filtre secteur / Supporto della filtro di rete			8688 07 15
Halter für Lautsprecher / Holder for loudspeaker Support pour haut-parleur / Supporto della altoparlante			8448 06 60
Schriftzug / Logo / Cade pour / Emblema		SALORA	8470 06 20
Bedienteilabdeckung Grille for operating unit Cade pour volet du bloc commande Coperchio dell'unità di comando			8455 04 30
IR-Verstärker / IR amplifier / Amplificateur IR / Amplificatore IR			5888 09 32
IR-Gehäuse / IR cabinet / Boîtier IR / Mobile IR			8448 02 80

Ersatzteile / Replacement parts list / Pièces de rechange / Elenco delle parti di ricambio

Gegenstand Item Pièce Ricambi			Bestell-Nr. Order no. N° de com. No. di rif.
25 N 5 C **25 N 5 S**			
Gehäuse, lavagrau/ Cabinet, lava grey Boîtier, couleur gris lava / Mobile, grigio lava			8410 10 70
Lautsprechergitter / Loudspeaker grille Grille haut-parleur / Coperchio dell'altoparlante			8460 04 60
Füße / Pad / Garniture / Tampone			8642 01 78
Rückwand / Rear cover Panneau arrière / Parete posteriore			8430 03 91
Rückwandeinsatz / Rear wall insert Insert-deface arrière / Riporto pannello post.			8440 04 70
Rückwandschraube / Screw for rear wall Vis de face arrière / Vite pannello posteriore			7874 38 15
Bildröhrenschrauben / Screw for picture tube Vis de tube cathodique / Viti della cinescopio			7864 02 21
Bildröhre Picture tube Tube cathodique Cinescopio	A 59 ECF 10 X 05 A 59 ECF 10 X 05 A 59 ECF 10 X 05 A 59 ECF 10 X 05		⚠ 4362 25 60
Bildröhrenerdung / Earth for picture tube Masse tube cathodique / Massa del cinescopio			6141 03 08
Federzug für Erdung Spring device for earthing Ressort pour mise à la terre Supporto per molla per colleg. a massa			7351 28 42
Halter für Erdung / Holder for earthing Support pour mise à la terre / Supporto della massa			7358 05 03
Entmagnetisierungsspule / Degaussing coil Bobine de démagnétisation / Bobina di smagnetizzazione			⚠ 4588 08 13
Haken für Entmagnetisierungsspule Hook for degaussing coil Supporto del bobina di smagnetizzazione Agrafe pour bobine de démagnétisation			8448 04 70
Lautsprecher Loudspeaker Haut-parleur Altoparlante	16 Ω, 7 W 16 Ω, 7 W 16 Ω, 7 W 16 Ω, 7 W		4311 07 23
Lautsprecher Loudspeaker Haut-parleur Altoparlante	8 Ω, 5 W 8 Ω, 5 W 8 Ω, 5 W 8 Ω, 5 W		4311 09 34
Chassishalter / Chassis holder Support pour châssis / Supporto dello «chassis»			8440 02 90
Netzkabel / Mains cord Cable d'secteur / Cavo di rete			4131 15 13
Hochspannungskabel / High-voltage cable Câble haute tension / Cavo di alta tensione			4888 62 45
Ablenkkabel / Deflection cable Câble de déviation / Cavo di deflessione			4888 67 07
Lautsprecherkabel / Loudspeaker cable Câble de haut-parleur / Cavo altoparlanti			4888 67 17
Halter für Module / Holder for module Supporto della modulo / Support pour modulo			8624 03 08
Schriftzug / Logo / Cade pour / Emblema	SALORA		6625 14 78
Schriftzug / Logo / Cade pour / Emblema	NOKIA		8470 01 40
Schriftzug / Logo / Cade pour / Emblema	NICAM		8470 03 20
IC 1440 IC 1420	NES 3 C R03 SDA 3546	MOS	3777 52 57 3776 52 73
25 N 6 S			
Gehäuse, lavagrau/ Cabinet, lava grey Boîtier, couleur gris lava / Mobile, grigio lava			8410 09 00
Lautsprechergitter / Loudspeaker grille Grille haut-parleur / Coperchio dell'altoparlante			8460 04 60
Füße / Pad / Garniture / Tampone			8642 01 78
Rückwand / Rear cover Panneau arrière / Parete posteriore			8430 03 91
Rückwandeinsatz / Rear wall insert Insert-deface arrière / Riporto pannello post.			8440 00 91
Rückwandschraube / Screw for rear wall Vis de face arrière / Vite pannello posteriore			7874 04 15
Bildröhrenschrauben / Screw for picture tube Vis de tube cathodique / Viti della cinescopio			7864 02 21
Bildröhre Picture tube Tube cathodique Cinescopio	A 59 ECF 10 X 05 A 59 ECF 10 X 05 A 59 ECF 10 X 05 A 59 ECF 10 X 05		⚠ 4362 25 60
Bildröhrenerdung / Earth for picture tube Masse tube cathodique / Massa del cinescopio			6141 03 08
Federzug für Erdung / Spring device for earthing Ressort pour mise à la terre Supporto per molla per colleg. a massa			7351 28 42

Gegenstand Item Pièce Ricambi			Bestell-Nr. Order no. N° de com. No. di rif.
Entmagnetisierungsspule / Degaussing coil Bobine de démagnétisation / Bobina di smagnetizzazione			⚠ 4588 07 16
Haken für Entmagnetisierungsspule Hook for degaussing coil Supporto del bobina di smagnetizzazione Agrafe pour bobine de démagnétisation			8448 04 70
Lautsprecher Loudspeaker Haut-parleur Altoparlante	8 Ω, 5 W 8 Ω, 5 W 8 Ω, 5 W 8 Ω, 5 W		4311 09 34
Lautsprecher Loudspeaker Haut-parleur Altoparlante	8 Ω, 10 W 8 Ω, 10 W 8 Ω, 10 W 8 Ω, 10 W		4311 07 15
Chassishalter / Chassis holder Support pour châssis / Supporto dello «chassis»			8440 01 82
Lautsprecherabdeckung / Loudspeaker cover Couvercle pour haut-parleur / Copertura dell'altoparlante			8454 01 00
Netzkabel / Mains cord Cable d'secteur / Cavo di rete			4888 66 56
Hochspannungskabel / High-voltage cable Câble haute tension / Cavo di alta tensione			4888 62 45
Ablenkkabel / Deflection cable Câble de déviation / Cavo di deflessione			4888 67 07
Lautsprecherkabel / Loudspeaker cable Câble de haut-parleur / Cavo altoparlanti			4888 67 17
Halter für Module / Holder for module Support pour modulo / Supporto della modulo			8624 03 08
Schriftzug / Logo / Cade pour / Emblema	SALORA		6625 14 78
5553 **5552**			
Gehäuse, lavagrau/ Cabinet, lava grey Boîtier, couleur gris lava / Mobile, grigio lava			8410 03 62
Lautsprechergitter / Loudspeaker grille Grille haut-parleur / Coperchio dell'altoparlante			6411 07 54
Bedienteilklappe / Operating unit lid Volet du bloc de commande / Sportello dell'unità di comando			8450 01 60
Füße / Pad / Garniture / Tampone			8642 01 48
Rückwand, grau / Rear cover, grey Panneau arrière, gris / Parete posteriore, color grigio		(5552)	8430 01 80
Rückwand, grau / Rear cover, grey Panneau arrière, gris / Parete posteriore, color grigio		(5553)	8430 12 40
Fenster für Anzeige / Window for indicator Fenêtre pour indicateur / Finestra dell'indicatore			6466 37 46
Rückwandschraube / Screw for rear wall Vis de face arrière / Vite pannello posteriore			7874 38 25
Bildröhrenschrauben / Screw for picture tube Viti della cinescopio / Vis de tube cathodique			7864 02 21
Bildröhre Picture tube Cinescopio Tube cathodique	A 51 ECQ 10 X 01 A 51 ECQ 10 X 01 A 51 ECQ 10 X 01 A 51 ECQ 10 X 01		⚠ 4362 21 08
Bildröhrenerdung / Earth for picture tube Massa del cinescopio / Masse tube cathodique			6141 03 08
Federzug für Erdung Spring device for earthing Ressort pour mise à la terre Supporto per molla per colleg. a massa			7351 28 46
Halter für Erdung / Holder for earthing Support pour mise à la terre / Supporto della massa			7358 05 03
Entmagnetisierungsspule / Degaussing coil Bobine de démagnétisation / Bobina di smagnetizzazione			⚠ 4588 07 15
Haken für Entmagnetisierungsspule Hook for degaussing coil Agrafe pour bobine de démagnétisation Supporto del bobina di smagnetizzazione			8448 04 70
Lautsprecher Loudspeaker Altoparlante Haut-parleur	16 Ω, 5 W 16 Ω, 5 W 16 Ω, 5 W 16 Ω, 5 W		4311 34 50
Chassishalter / Chassis holder Support pour châssis / Supporto dello «chassis»			8440 01 70
Netzkabel / Mains cord Cable d'secteur / Cavo di rete			4888 66 56
Hochspannungskabel / High-voltage cable Câble haute tension / Cavo di alta tensione			4888 62 45
Ablenkkabel / Deflection cable Câble de déviation / Cavo di deflessione			4888 67 07
Lautsprecherkabel / Loudspeaker cable Câble de haut-parleur / Cavo altoparlanti			4888 67 17
Halter für Module / Holder for module Support pour modulo / Supporto della modulo		(VT)	8624 03 08

Ersatzteile / Replacement parts list / Pièces de rechange / Elenco delle parti di ricambio

Gegenstand Item Pièce Ricambi			Bestell-Nr. Order no. N° de com. No. di rif.
Schriftzug / Logo / Cade pour / Emblema		DIGIVISION	8470 01 70
Schriftzug / Logo / Cade pour / Emblema		NOKIA	8470 01 70
*IC 1440	NES 2-4 R01	MOS	3777 52 91
*IC 1440	NES 4-1 R01	MOS	3777 52 59
IC 1420	SDA 3546		3776 52 73
6353 VT NICAM **6353 VT**			
Gehäuse / Cabinet / Boîtier / Mobile			8390 02 10
Frontplatte / Front plate Plaque frontale / Piastra frontale			8420 02 21
Lautsprecherblende / Loudspeaker blind Grille haut-parleur / Coperchio dell'altoparlante			6411 07 77
Bedienteilklappe Grille for operating unit Cade pour volet du bloc commande Coperchio dell'unità di comando			8450 01 70
Fuß / Pad / Pieds / Piede			8641 01 46
Fußstopfen / Pad Garniture de pieds / Piedino di appoccio			8642 01 48
Bedienteilfenster Control-panel button window Fenêtre pour touches de l'organe de com. Finestra tastiera del dispositivo di com.			6466 37 46
Rückwand / Rear cover Panneau arrière / Schienale			8430 12 60
Rückwandhalter / Holder for rear cover Support du panneau arrière / Supporto della parete posteriore			8624 47 10
Rückwandschraube / Screw for rear wall Vis de face arrière / Vite pannello posteriore			7874 38 15
Bildröhrenschrauben / Screw for picture tube Vis tube cathodique / Viti della cinescopio			7864 02 21
Bildröhre Picture tube Tube cathodique Cinescopio	A 59 ECF 10 X 05 A 59 ECF 10 X 05 A 59 ECF 10 X 05 A 59 ECF 10 X 05		⚠ 4362 25 60
Bildröhrenerdung / Earth for picture tube Masse tube cathodique / Massa del cinescopio			6141 03 08
Federzug für Erdung Spring device for earthing Ressort tension masse Supporto per molla per colleg. a massa			7351 28 42
Halter für Erdung / Holder for earthing Support pour mise à la terre / Supporto della massa			7358 05 03
Entmagnetisierungsspule / Degaussing coil Bobine de démagnétisation / Bobina di smagnetizzazione			⚠ 4588 08 13
Haken für Entmagnetisierungsspule Hook for degaussing coil Agrafe pour bobine de démagnetisation Supporto del bobina di smagnetizzazione			8448 04 70
Ablenkkabel / Deflection cable Câble de déviation / Cavo di deflessione			4888 67 07
Hochspannungskabel / High-voltage cable Câble haute tension / Cavo di alta tensione			4888 62 45
Netzkabel / Mains cord Cable d'secteur / Cavo di rete		(NICAM)	4888 66 56
Netzkabel / Mains cord Cable d'secteur / Cavo di rete			4131 25 13
Lautsprecher Loudspeaker Haut-parleur Altoparlante	16 Ω, 5 W 16 Ω, 5 W 16 Ω, 5 W 16 Ω, 5 W		4311 34 50
Chassishalter, links / Chassis holder, left Support pour «chassis», gauche / Supporto dello châssis, sinistro			8440 02 30
Chassishalter, rechts / Chassis holder, right Support pour «chassis», droite / Supporto dello châssis, destra			8440 02 40
Halter für Modul / Holder for module Support pour module / Supporto della moduloficatore colore			8624 03 08
Schriftzug / Logo / Cade pour / Emblema		DIGIVISION	8470 01 10
Schriftzug / Logo / Cade pour / Emblema		NOKIA	8470 01 20
Lautsprecherkabel / Loudspeaker cable Câble de haut-parleur / Cavo altoparlanti			4888 67 17
IC 1420 IC 1440	SDA 3546 NES 4-1 R01	 MOS	3776 52 73 3777 52 59

Gegenstand Item Pièce Ricambi			Bestell-Nr. Order no. N° de com. No. di rif.
6361			
Gehäuse, nußbaumfarbig / Cabinet, walnut coloured Mobile, color noce			8390 05 50
Gehäuse, lavagrau / Cabinet, lava grey / Mobile, grigio lava			8390 05 40
Frontplatte, braun / Front plate, brown / Frontale, bruno			8420 09 50
Frontplatte, lavagrau / Front plate, lava grey Frontale, grigio lava			8420 09 40
Lautsprechergitter, braun / Loudspeaker grille, brown Grata per altoparlante, bruno			6411 07 64
Lautsprechergitter, lavagrau / Loudspeaker grille, lava grey Grata per altoparlante, grigio lava			6411 07 46
Bedienteilabdeckung, links / Operating unit cover, left Coperchio dell'unità de comando, sinistro			8450 06 30
Bedienteilabdeckung, rechts / Operating unit cover, right Coperchio dell'unità de comando, destra			8450 04 90
Bedienteilklappe / Operating unit lid Sportello dell'unità di comando			8687 02 84
Klappe f. Netztaste / Lid for mains pushbutton Sportello dell'interruttore generale			8623 16 02
Bedienteilabdeckfolie Control panel cover foil Feuille de recouvrement de l'organe de com. Il foglio di copertura del dispositivo di com.			8478 02 40
Fenster für Abdeckung / Window for cover Finestra per coperchio			6466 37 37
Fenster für Ziffernanzeige / Window for numeric display Finestra per indicazione numerico			8622 01 79
Rückwand / Rear cover / Schienale			8430 12 80
Rückwandhaltewinkel / Rear cover support bracket Supporto della schienale			8624 47 10
Bildröhre Picture tube Cinescopio	A 59 ECF 10 X 05 A 59 ECF 10 X 05 A 59 ECF 10 X 05		⚠ 4362 25 60
Bildröhrenschraube / Screw for picture tube Viti della cinescopio			7864 02 21
Hochspannungskabel / High-voltage cable Câble haute tension / Cavo di alta tensione			4888 62 45
Netzkabel / Mains cord Cable d'secteur / Cavo di rete			4131 25 13
Ablenkkabel / Deflection cable / Cavo di deflessione			4888 67 07
Bildröhrenerdung / Picture tube earth Massa del cinescopio			6141 03 08
Federzug für Erdung / Spring device for earthing Supporto per molla per collegam. a massa			7351 28 42
Halter für Erdung / Holder for earthing Support pour mise à la terre / Supporto della massa			7358 05 03
Entmagnetisierungsspule / Degaussing coil Bobina di smagnetizzazione			⚠ 4588 08 13
Haken für Entmagnetisierung / Hook for degaussing coil Supporto del bobina di smagnetizzazione			8448 04 70
Lautsprecher Loudspeaker Altoparlante	16 Ω, 7 W 16 Ω, 7 W 16 Ω, 7 W		4311 07 23
Hinterer Gehäusefuß / Cabinet foot, behind Base del mobile, posteriore			8641 01 47
Fußstopfen / Foot pad / Tampone della base			8642 01 48
Halter für VT / Holder for VT Supporto delle VT			8624 03 08
Chassishalter / Chassis holder Support pour «chassis» / Supporto dello châssis			8440 04 50
Chassisführung, links / Chassis conduct, left Guida dello «chassis» sinistro			8440 03 10
Chassisführung, rechts / Chassis conduct, right Guida dello «chassis» destra			8440 03 20
Schriftzug / Logo / Emblema		NOKIA	6625 14 42
Schriftzug / Logo / Emblema		DIGIVISION	8470 07 30
Kabel, Chassis-Bedienteil Cable, Chassis-operating unit Cordon, chassis-unité de commandes Cavo, chassis-Elemento di comando			4888 67 95
IC 1420 IC 1440	SDA 3546 NES 4-1 R01	 MOS	3776 52 73 3777 52 59

Ersatzteile / Replacement parts list / Pièces de rechange / Elenco delle parti di ricambio

Gegenstand Item Pièce Ricambi	Bestell-Nr. Order no. N° de com. No. di rif.
6363	
Gehäuse / Cabinet / Boîtier / Mobile	8410 00 11
Lautsprecherblende / Loudspeaker blind Grille haut-parleur / Coperchio dell'altoparlante	8464 00 10
Bedienteilabdeckung Grille for operating unit Cade pour volet du bloc commande Coperchio dell'unità di comando	8455 00 50
Bedienteilabdeckfolie Control panel cover foil Feuille de recouvrement de l'organe de com. Il foglio di copertura del dispositivo di com.	8478 00 10
Bedienteiltastenrahmen Control-panel button frame Cadre pour touches de l'organe de com. Il telaio tastiera del dispositivo di com.	8448 00 50
Rückwand / Rear cover Panneau arrière / Schienale	8430 00 12
Rückwandeinsatz / Rear wall insert Insert-deface arrière / Riporto pannello post.	8440 00 91
Rückwandschraube / Screw for rear wall Vis de face arrière / Vite pannello posteriore	7874 38 15
Bildröhrenschrauben / Screw for picture tube Vis tube cathodique / Viti della cinescopio	7864 02 21
Bildröhre A 59 ECF 10 X 05 Picture tube A 59 ECF 10 X 05 Tube cathodique A 59 ECF 10 X 05 Cinescopio A 59 ECF 10 X 05	⚠ 4362 25 60
Bildröhrenerdung / Earth for picture tube Masse tube cathodique / Massa del cinescopio	6141 03 08
Federzug für Erdung Spring device for earthing Ressort tension masse Supporto per molla per colleg. a massa	7351 28 42
Halter für Erdung / Holder for earthing Support pour mise à la terre / Supporto della massa	7358 05 03
Entmagnetisierungsspule / Degaussing coil Bobine de démagnétisation / Bobina di smagnetizzazione	⚠ 4588 07 12
Haken für Entmagnetisierungsspule Hook for degaussing coil Agrafe pour bobine de démagnetisation Supporto del bobina di smagnetizzazione	8448 04 70
Ablenkkabel / Deflection cable Câble de déviation / Cavo di deflessione	4888 67 07
Hochspannungskabel / High-voltage cable Câble haute tension / Cavo di alta tensione	4888 62 35
Netzkabel / Mains cord Cable d'secteur / Cavo di rete	4888 66 56
Lautsprecher 8 Ω, 10 W Loudspeaker 8 Ω, 10 W Haut-parleur 8 Ω, 10 W Altoparlante 8 Ω, 10 W	4311 28 83
Halter für Lautsprecher / Holder for loudspeaker Support pour haut-parleur / Supporto della altoparlante	8480 00 10
Chassishalter / Chassis holder Support pour «chassis» / Supporto dello châssis	8440 01 82
Halter für Modul / Holder for module Support pour module / Supporto della modulofícatore colore	8624 03 08
Schriftzug / Logo / Cade pour / Emblema DIGIVISION	8470 01 10
Schriftzug / Logo / Cade pour / Emblema NOKIA	8470 01 20
Lautsprecherkabel / Loudspeaker cable Câble de haut-parleur / Cavo altoparlanti	4888 67 61
Kopfhörerbuchse / Headphone socket Douille pour casque / Presa di ricevitore a cuffia	5888 25 53
6364	
Gehäuse / Cabinet / Boîtier / Mobile	8410 00 11
Lautsprecherblende / Loudspeaker blind Grille haut-parleur / Coperchio dell'altoparlante	8464 00 10
Bedienteilabdeckung Grille for operating unit Cade pour volet du bloc commande Coperchio dell'unità di comando	8455 00 50
Bedienteilabdeckfolie Control panel cover foil Feuille de recouvrement de l'organe de com. Il foglio di copertura del dispositivo di com.	8478 00 10
Bedienteiltastenrahmen Control-panel button frame Cadre pour touches de l'organe de com. Il telaio tastiera del dispositivo di com.	8448 00 50
Rückwand / Rear cover Panneau arrière / Schienale	8430 00 12

Gegenstand Item Pièce Ricambi	Bestell-Nr. Order no. N° de com. No. di rif.
Rückwandeinsatz / Rear wall insert Insert-deface arrière / Riporto pannello post.	8440 03 00
Rückwandschraube / Screw for rear wall Vis de face arrière / Vite pannello posteriore	7874 38 26
Bildröhrenschrauben / Screw for picture tube Vis tube cathodique / Viti della cinescopio	7864 02 21
Bildröhre A 59 ECF 10 X 05 Picture tube A 59 ECF 10 X 05 Tube cathodique A 59 ECF 10 X 05 Cinescopio A 59 ECF 10 X 05	⚠ 4362 25 60
Bildröhrenerdung / Earth for picture tube Masse tube cathodique / Massa del cinescopio	6141 03 08
Federzug für Erdung Spring device for earthing Ressort tension masse Supporto per molla per colleg. a massa	7351 28 42
Halter für Erdung / Holder for earthing Support pour mise à la terre / Supporto della massa	7358 05 03
Entmagnetisierungsspule / Degaussing coil Bobine de démagnétisation / Bobina di smagnetizzazione	⚠ 4588 08 13
Haken für Entmagnetisierungsspule Hook for degaussing coil Agrafe pour bobine de démagnetisation Supporto del bobina di smagnetizzazione	8448 04 70
Ablenkkabel / Deflection cable Câble de déviation / Cavo di deflessione	4888 67 07
Hochspannungskabel / High-voltage cable Câble haute tension / Cavo di alta tensione	4888 62 45
Netzkabel / Mains cord Cable d'secteur / Cavo di rete	4131 25 13
Lautsprecher 8 Ω, 10 W Loudspeaker 8 Ω, 10 W Haut-parleur 8 Ω, 10 W Altoparlante 8 Ω, 10 W	4311 28 83
Halter für Lautsprecher / Holder for loudspeaker Support pour haut-parleur / Supporto della altoparlante	8480 00 10
Chassishalter / Chassis holder Support pour «chassis» / Supporto dello châssis	8440 02 90
Halter für Modul / Holder for module (VT) Support pour module / Supporto della modulofícatore colore	8624 03 08
Schriftzug / Logo / Cade pour / Emblema DIGIVISION	8470 01 10
Schriftzug / Logo / Cade pour / Emblema NOKIA	8470 01 20
Lautsprecherkabel / Loudspeaker cable Câble de haut-parleur / Cavo altoparlanti	4888 67 61
7161	
Gehäuse, grau / Cabinet, grey / Mobile, grigio	8390 05 10
Gehäuse, nußbaum / Cabinet, walnut color / Mobile, nocciola	8390 05 20
Frontplatte, grau / Front plate, grey / Frontale, grigio	8420 09 70
Frontplatte, braun / Front plate, brown Frontale, bruno	8420 09 80
Bedienteilklappe / Operating unit Lid Sportello dell'unità di comando	8687 02 84
Bedienteilabdeckfolie Control panel cover foil Feuille de recouvrement de l'organe de com. Il foglio di copertura del dispositivo di com.	8478 02 40
Netzteilklappe / Lid for mains pushbutton Sportello dell'unità di comando	8623 16 02
Rückwand / Rear cover / Schienale	8430 13 00
Rückwandschraube / Screw for rear wall Vis de face arrière / Vite pannello posteriore	7874 38 15
Rückwandhaltewinkel / Rear cover support bracket Supporto della schienale	8624 47 10
Lautsprecher 16 Ω, 7 W Loudspeaker 16 Ω, 7 W Altoparlante 16 Ω, 7 W	4311 07 23
Lautsprecherblende, grau / Loudspeaker grille, grey Schermo altoparlante, grigio	6411 07 34
Lautsprecherblende, braun / Loudspeaker grille, brown Schermo altoparlante, bruno	6411 07 65
Lautsprecherkabel / Loudspeaker cable Câble de haut-parleur / Cavo altoparlanti	4888 67 66
Bildröhre A 66 ECF 10 X 05 Picture tube A 66 ECF 10 X 05 Cinescopio A 66 ECF 10 X 05	⚠ 4322 28 10
Bildröhrenerdung / Picture tube earth / Massa del cinescopio	6141 03 05
Bildröhrenschrauben / Screw for picture tube Vis tube cathodique / Viti della cinescopio	7864 02 21
Federzug für Erdung / Spring device for earthing Supporto per molla per collegam. a massa	7351 28 42

Ersatzteile / Replacement parts list / Pièces de rechange / Elenco delle parti di ricambio

Gegenstand / Item / Pièce / Ricambi			Bestell-Nr. / Order no. / N° de com. / No. di rif.
Halter für Erdung / Holder for earthing Support pour mise à la terre / Supporto della massa			7358 05 03
Entmagnetisierungsspule / Degaussing coil Bobina di smagnetizzazione			⚠ 4588 07 14
Haken für Entmagnetisierung / Hook for degaussing coil Supporto del bobina di smagnetizzazione			8448 04 70
Hochspannungskabel / High-voltage cable Câble haute tension / Cavo di alta tensione			4888 62 45
Ablenkkabel / Deflection cable / Cavo di deflessione			4888 67 07
Fenster für Anzeige / Window for indicator Finestra dell'indicatore			8622 01 79
Fenster für Abdeckung / Window for grille Finestra del coperchio dell'indicatore			6466 37 37
Fußstopfen / Foot pad / Tampone della base			8642 01 48
Fuß / Pad / Pieds / Piede			8641 01 47
Halter für VT / Holder for VT Supporto delle VT			8624 03 08
Chassishalter / Chassis holder Support pour «chassis» / Supporto dello châssis			8440 04 50
Chassisführung, links / Chassis conduct, left Guida dello «chassis» sinistro			8440 03 30
Chassisführung, rechts / Chassis conduct, right Guida dello «chassis» destra			8440 03 40
Schriftzug / Logo / Emblema		NOKIA	6625 14 42
Schriftzug / Logo / Emblema		DIGIVISION	8470 07 30
Netzkabel / Mains cable / Cavo di rete			4131 25 13
Kabel, Netzfilter-Chassis / Cable, Mains filter-chassis Cavo, Filtro di rete-Chassis			4888 67 54
IC 1420 IC 1440	SDA 3546 NES 4-1 R01	MOS	3776 52 73 3777 52 59
7163 SAT **7163**			
Gehäuse / Cabinet / Boîtier / Mobile			8410 00 50
Lautsprecherblende / Loudspeaker blind Grille haut-parleur / Coperchio dell'altoparlante			8464 00 30
Bedienteilabdeckung Grille for operating unit Cade pour volet du bloc commande Coperchio dell'unità di comando			8455 00 30
Bedienteilabdeckfolie Control panel cover foil Feuille de recouvrement de l'organe de com. Il foglio di copertura del dispositivo di com.			8478 00 20
Bedienteiltastenrahmen Control-panel button frame Cadre pour touches de l'organe de com. Il telaio tastiera del dispositivo di com.			8448 00 50
Rückwand / Rear cover Panneau arrière / Schienale			8430 00 32
Rückwandeinsatz / Rear wall insert Insert-deface arrière / Riporto pannello post.			8440 00 92
Rückwandschraube / Screw for rear wall Vis de face arrière / Vite pannello posteriore			7874 38 15
Bildröhrenschrauben / Screw for picture tube Vis tube cathodique / Viti della cinescopio			7864 02 21
Bildröhre Picture tube Tube cathodique Cinescopio	A 66 ECF 10 X 05 A 66 ECF 10 X 05 A 66 ECF 10 X 05 A 66 ECF 10 X 05		⚠ 4362 28 10
Bildröhrenerdung / Earth for picture tube Masse tube cathodique / Massa del cinescopio			6141 03 05
Federzug für Erdung Spring device for earthing Ressort tension masse Supporto per molla per colleg. a massa			7351 28 42
Halter für Erdung / Holder for earthing Support pour mise à la terre / Supporto della massa			7358 05 03
Entmagnetisierungsspule / Degaussing coil Bobine de démagnétisation / Bobina di smagnetizzazione			⚠ 4588 07 21
Haken für Entmagnetisierungsspule Hook for degaussing coil Agrafe pour bobine de démagnetisation Supporto del bobina di smagnetizzazione			8448 04 70
Ablenkkabel / Deflection cable Câble de déviation / Cavo di deflessione			4888 67 07
Hochspannungskabel / High-voltage cable Câble haute tension / Cavo di alta tensione			4888 62 45
Netzkabel / Mains cord Cable d'secteur / Cavo di rete			4888 66 56
Netzkabel / Mains cord Cable d'secteur / Cavo di rete		(SAT)	4131 25 13
Lautsprecher Loudspeaker Haut-parleur Altoparlante	8 Ω, 10 W 8 Ω, 10 W 8 Ω, 10 W 8 Ω, 10 W		4311 28 83
Lautsprecherhalter / Holder for loudspeaker Support pour serrer l'haut parteur / Lo schermo dell'altoparlante			8480 00 10
Chassishalter / Chassis holder Support pour «chassis» / Supporto dello châssis			8440 01 83
Chassishalter / Chassis holder Support pour «chassis» / Supporto dello châssis		(SAT)	8440 01 82
Halter für Modul / Holder for module Support pour module / Supporto della moduloficatore colore		(VT)	8624 03 08
Halter für Module / Holder for module Support pour modulo / Supporto della modulo		(SAT)	8480 00 70
Schriftzug / Logo / Cade pour / Emblema		DIGIVISION	8470 01 10
Schriftzug / Logo / Cade pour / Emblema		NOKIA	8470 01 20
Lautsprecherkabel / Loudspeaker cable Câble de haut-parleur / Cavo altoparlanti			4888 67 61
7183 TOP **7183**			
Gehäuse / Cabinet / Boîtier / Mobile			8410 01 80
Bedienteilabdeckung Grille for operating unit Cade pour volet du bloc commande Coperchio dell'unità di comando			8450 00 30
Bedienteilabdeckfolie Control panel cover foil Feuille de recouvrement de l'organe de com. Il foglio di copertura del dispositivo di com.			8478 00 50
Bedienteiltastenrahmen Control-panel button frame Cadre pour touches de l'organe de com. Il telaio tastiera del dispositivo di com.			8448 00 50
Rückwand / Rear cover Panneau arrière / Schienale			8430 00 30
Rückwandeinsatz / Rear wall insert Insert-deface arrière / Riporto pannello post.			8440 00 92
Rückwandschraube / Screw for rear wall Vis de face arrière / Vite pannello posteriore			7874 38 15
Bildröhrenschrauben / Screw for picture tube Vis tube cathodique / Viti della cinescopio			7864 02 21
Bildröhre Picture tube Tube cathodique Cinescopio	A 66 ECF 10 X 05 A 66 ECF 10 X 05 A 66 ECF 10 X 05 A 66 ECF 10 X 05		⚠ 4362 28 10
Bildröhrenerdung / Earth for picture tube Masse tube cathodique / Massa del cinescopio			6141 03 05
Federzug für Erdung Spring device for earthing Ressort tension masse Supporto per molla per colleg. a massa			7351 28 42
Halter für Erdung / Holder for earthing Support pour mise à la terre / Supporto della massa			7358 05 03
Entmagnetisierungsspule / Degaussing coil Bobine de démagnétisation / Bobina di smagnetizzazione			⚠ 4588 07 21
Haken für Entmagnetisierungsspule Hook for degaussing coil Agrafe pour bobine de démagnetisation Supporto del bobina di smagnetizzazione			8448 04 70
Ablenkkabel / Deflection cable Câble de déviation / Cavo di deflessione			4888 67 07
Hochspannungskabel / High-voltage cable Câble haute tension / Cavo di alta tensione			4888 62 45
Netzkabel / Mains cord Cable d'secteur / Cavo di rete			4888 66 56
LP-Box			6137 09 7
LP-Box		(7183 TOP)	6137 09 4
Lautsprecherhalter / Holder for loudspeaker Support pour serrer l'haut parteur / Lo schermo dell'altoparlante			8626 01 6
Chassishalter / Chassis holder Support pour «chassis» / Supporto dello châssis			8440 01 1
Halter für Modul / Holder for module Support pour module / Supporto della moduloficatore colore		(VT)	8624 03 8
Schriftzug / Logo / Cade pour / Emblema		DIGIVISION	8470 01 0
Schriftzug / Logo / Cade pour / Emblema		NOKIA	8470 02 0
Kopfhörerbuchse/Netzschalter Headphone socket/Mains switch Douille pour casque/Interrupteur principal Presa di ricevitore a cuffia/Interruttore di rete elettrica			5888 25 3

Ersatzteile / Replacement parts list / Pièces de rechange / Elenco delle parti di ricambio

Gegenstand Item Pièce Ricambi	Bestell-Nr. Order no. N° de com. No. di rif.
180 55-26	
Gehäuse, lavagrau / Cabinet, lava grey Boîtier, couleur gris lava / Mobile, grigio lava	8410 15 80
Gehäuse, weiß / Cabinet, white Boîtier, couleur blache / Mobile, bianco	8410 15 90
Lautsprechergitter, lavagrau Loudspeaker grille, lava grey Grille haut-parleur, couleur gris lava Coperchio dell'altoparlante, girgio lava	8464 03 70
Lautsprechergitter, weiß Loudspeaker grille, white Grille haut-parleur, couleur blache Coperchio dell'altoparlante, bianco	8464 04 00
Füße / Pad / Garniture / Tampone	8642 01 78
Rückwand, grau / Rear cover, grey Panneau arrière, gris / Parete posteriore, color grigio	8430 10 00
Rückwand, weiß / Rear cover, white Panneau arrière, couleur blanche / Parete posteriore, bianco	8436 98 70
Rückwandeinsatz / Rear wall insert Insert-deface arrière / Riporto pannello post.	8440 00 91
Rückwandschraube / Screw for rear wall Vis de face arrière / Vite pannello posteriore	7874 38 26
Bildröhrenschrauben / Screw for picture tube Viti della cinescopio / Vis de tube cathodique	7864 02 30
Bildröhre A 51 ECQ 10 X 01 Picture tube A 51 ECQ 10 X 01 Cinescopio A 51 ECQ 10 X 01 Tube cathodique A 51 ECQ 10 X 01	⚠ 4362 21 08
Bildröhrenerdung / Earth for picture tube Massa del cinescopio / Masse tube cathodique	6141 03 08
Federzug für Erdung Spring device for earthing Ressort pour mise à la terre Supporto per molla per colleg. a massa	7351 28 46
Halter für Erdung / Holder for earthing Support pour mise à la terre / Supporto della massa	7358 05 03
Entmagnetisierungsspule / Degaussing coil Bobine de démagnétisation / Bobina di smagnetizzazione	⚠ 4588 07 19
Haken für Entmagnetisierungsspule Hook for degaussing coil Agrafe pour bobine de démagnétisation Supporto del bobina di smagnetizzazione	8448 04 70
Lautsprecher 8 Ω, 10 W Loudspeaker 8 Ω, 10 W Altoparlante 8 Ω, 10 W Haut-parleur 8 Ω, 10 W	4311 34 60
Chassishalter / Chassis holder Support pour châssis / Supporto dello «chassis»	8440 01 83
Netzkabel / Mains cord Cable d'secteur / Cavo di rete	4888 66 56
Hochspannungskabel / High-voltage cable Câble haute tension / Cavo di alta tensione	4888 62 45
Ablenkkabel / Deflection cable Câble de déviation / Cavo di deflessione	4888 67 07
Lautsprecherkabel / Loudspeaker cable Câble de haut-parleur / Cavo altoparlanti	4888 67 61
Halter für Module / Holder for module (VT) Support pour modulo / Supporto della modulo	8624 03 08
Schriftzug / Logo / Cade pour / Emblema LUXOR	8470 02 30
Schriftzug / Logo / Cade pour / Emblema VISION 2800	8470 06 90
180 6326-25 **180 6326-29**	
Gehäuse, schwarz / Cabinet, black / Mobile, nero	8410 15 50
Gehäuse, weiß / Cabinet, white / Mobile, bianco	8410 15 60
Lautsprecherabdeckung, schwarz / Loudspeaker cover, black Copertura dell'altoparlante, nero	8464 03 60
Lautsprecherabdeckung, weiß / Loudspeaker cover, white Copertura dell'altoparlante, bianco	8464 03 90
Rückwand, schwarz / Rear cover, black Parete posteriore, nero	8430 09 80
Rückwand, weiß / Rear cover, white Parete posteriore, bianco	8436 98 80
Rückwandeinsatz / Rear wall insert Insert-deface arrière / Riporto pannello post.	8440 00 91
Lautsprecher 16 Ω, 7 W Loudspeaker 16 Ω, 7 W Altoparlante 16 Ω, 7 W	4311 34 62

Gegenstand Item Pièce Ricambi	Bestell-Nr. Order no. N° de com. No. di rif.
Bildröhre A 59 ECF 10X05 Picture tube A 59 ECF 10X05 Cinescopio A 59 ECF 10X05	⚠ 4362 25 60
Bildröhrenerdung / Picture tube earthing Massa del cinescopio	6141 03 08
Federzug f. Erdung / Spring device for earthing Supporto a molla per massa del cinescopio	7351 28 42
Halter für Erdung / Holder for earthing Support pour mise à la terre / Supporto della massa	7358 05 03
Entmagnetisierungsspule / Degaussing coil Bobina di smagnetizzazione	⚠ 4588 07 12
Haken f. Entmagnetisierungsspule / Hook for dagaussing coil Gancio per bobina di smagnetizzazione	8448 04 70
Bildröhrenschraube 5x28 / Screw for picture tube Viti della cinescopio	7864 02 21
Hochspannungskabel / High voltage cable / Cavo di alta tensione	4888 62 45
Ablenkkabel / Deflection cable / Cavo deviatore	4888 67 07
Netzkabel / Main cable / Cavo di rete	4888 66 56
Rückwandschraube / Screw for rear wall Vis de face arrière / Vite pannello posteriore	7874 38 26
Chassishalter / Chassis support / Supporto per «chassis»	8440 01 83
Schriftzug / Logo / Denominazione LUXOR	8470 04 40
Schriftzug / Logo / Denominazione VISION	8470 06 90
Halter für Module / Holder for module Support pour modulo / Supporto della modulo	8624 03 08
185 55 25-65	
Gehäuse, lavagrau/ Cabinet, lava grey Boîtier, couleur gris lava / Mobile, grigio lava	8410 07 60
Lautsprechergitter / Loudspeaker grille Grille haut-parleur / Coperchio dell'altoparlante	8464 01 00
Fenster für Bedienteil / Window for operating unit Fenêtre pour bloc commande / Finestra per unità di comando	8455 02 70
Rückwand / Rear cover Panneau arrière / Parete posteriore	8430 05 00
Rückwandeinsatz / Rear wall insert Insert-deface arrière / Riporto pannello post.	8440 03 00
Rückwandschraube / Screw for rear wall Vis de face arrière / Vite pannello posteriore	7874 02 28
Bildröhrenschrauben / Screw for picture tube Viti della cinescopio / Vis de tube cathodique	7864 02 27
Bildröhre A 51 KHA 40 X 01 Picture tube A 51 KHA 40 X 01 Cinescopio A 51 KHA 40 X 01 Tube cathodique A 51 KHA 40 X 01	⚠ 4362 21 15
Bildröhrenerdung / Earth for picture tube Massa del cinescopio / Masse tube cathodique	6141 03 04
Federzug für Erdung / Spring device for earthing Ressort pour mise à la terre Supporto per molla per colleg. a massa	7351 28 46
Halter für Erdung / Holder for earthing Support pour mise à la terre / Supporto della massa	7358 05 03
Entmagnetisierungsspule / Degaussing coil Bobine de démagnétisation / Bobina di smagnetizzazione	⚠ 4588 07 11
Haken für Entmagnetisierungsspule Hook for degaussing coil Agrafe pour bobine de démagnétisation Supporto del bobina di smagnetizzazione	8448 04 70
Lautsprecher 8 Ω, 20 W Loudspeaker 8 Ω, 20 W Altoparlante 8 Ω, 20 W Haut-parleur 8 Ω, 20 W	4311 34 75
Chassishalter / Chassis holder Support pour châssis / Supporto dello «chassis»	8440 02 90
Netzkabel / Mains cord / Cable d'secteur / Cavo di rete	4131 25 14
Hochspannungskabel / High-voltage cable Câble haute tension / Cavo di alta tensione	4888 62 35
Ablenkkabel / Deflection cable Câble de déviation / Cavo di deflessione	4888 67 07
Halter für Module / Holder for module (VT) Support pour modulo / Supporto della modulo	8624 03 08
Schriftzug / Logo / Cade pour / Emblema SCHAUB LORENZ	8470 04 70
Zierleiste / Ornamental strip Bande décorative / Striscia di decorazione	8454 01 40
Netztaste / Mains pushbutton Touche secteur / Pulsante per interruttore generale	8468 01 40
Kopfhörerbuchse / Headphone socket Douille pour casque / Presa di ricevitore a cuffia	6911 34 92
Netzschalter / Mains switch Interrupteur principal / Interruttore di rete elettrica	⚠ 4112 22 22

Ersatzteile / Replacement parts list / Pièces de rechange / Elenco delle parti di ricambio

Gegenstand Item Pièce Ricambi	Bestell-Nr. Order no. N° de com. No. di rif.
185 63 25-65	
Gehäuse, lavagrau/ Cabinet, lava grey Boîtier, couleur gris lava / Mobile, grigio lava	8410 07 90
Lautsprechergitter / Loudspeaker grille Grille haut-parleur / Coperchio dell'altoparlante	8464 01 30
Fenster für Bedienteil / Window for operating unit Fenêtre pour bloc commande / Finestra per unità di comando	8455 02 70
Rückwand / Rear cover Panneau arrière / Parete posteriore	8430 05 30
Rückwandeinsatz / Rear wall insert Insert-deface arrière / Riporto pannello post.	8440 03 00
Rückwandschraube / Screw for rear wall Vis de face arrière / Vite pannello posteriore	7874 02 28
Bildröhrenschrauben / Screw for picture tube Viti della cinescopio / Vis de tube cathodique	7864 02 27
Bildröhre A 59 ECF 10 X 05 Picture tube A 59 ECF 10 X 05 Cinescopio A 59 ECF 10 X 05 Tube cathodique A 59 ECF 10 X 05	⚠ 4362 25 60
Bildröhrenerdung / Earth for picture tube Massa del cinescopio / Masse tube cathodique	6141 03 08
Federzug für Erdung Spring device for earthing Ressort pour mise à la terre Supporto per molla per colleg. a massa	7351 28 42
Halter für Erdung / Holder for earthing Support pour mise à la terre / Supporto della massa	7358 05 03
Entmagnetisierungsspule / Degaussing coil Bobine de démagnétisation / Bobina di smagnetizzazione	⚠ 4588 07 12
Haken für Entmagnetisierungsspule Hook for degaussing coil Agrafe pour bobine de démagnétisation Supporto del bobina di smagnetizzazione	8681 72 19
Lautsprecher 8 Ω, 20 W Loudspeaker 8 Ω, 20 W Altoparlante 8 Ω, 20 W Haut-parleur 8 Ω, 20 W	4311 34 75
Chassishalter / Chassis holder Support pour châssis / Supporto dello «chassis»	8440 02 90
Netzkabel / Mains cord Cable d'secteur / Cavo di rete	4131 25 14
Hochspannungskabel / High-voltage cable Câble haute tension / Cavo di alta tensione	4888 62 35
Ablenkkabel / Deflection cable Câble de déviation / Cavo di deflessione	4888 67 07
Halter für Module / Holder for module (VT) Support pour modulo / Supporto della modulo	8624 03 08
Schriftzug / Logo / Cade pour / Emblema SCHAUB LORENZ	8470 04 60
Zierleiste / Ornamental strip Bande décorative / Striscia di decorazione	8454 01 50
Netztaste / Mains pushbutton Touche secteur / Pulsante per interruttore generale	8468 01 40
Kopfhörerbuchse / Headphone socket Douille pour casque / Presa di ricevitore a cuffia	6911 34 92
Netzschalter / Mains switch Interrupteur principal / Interruttore di rete elettrica	⚠ 4112 22 22
185 70 25-65	
Gehäuse, lavagrau/ Cabinet, lava grey Boîtier, couleur gris lava / Mobile, grigio lava	8410 08 20
Lautsprechergitter / Loudspeaker grille Grille haut-parleur / Coperchio dell'altoparlante	8464 01 60
Fenster für Bedienteil / Window for operating unit Fenêtre pour bloc commande / Finestra per unità di comando	8455 02 70
Rückwand, grau / Rear cover, grey Panneau arrière, gris / Parete posteriore, color grigio	8430 05 60
Rückwandeinsatz / Rear wall insert Insert-deface arrière / Riporto pannello post.	8440 03 00
Rückwandschraube / Screw for rear wall Vis de face arrière / Vite pannello posteriore	7874 02 28
Bildröhrenschrauben / Screw for picture tube Viti della cinescopio / Vis de tube cathodique	7864 02 27
Bildröhre A 66 ECF 10 X 05 Picture tube A 66 ECF 10 X 05 Cinescopio A 66 ECF 10 X 05 Tube cathodique A 66 ECF 10 X 05	⚠ 4362 28 10
Bildröhrenerdung / Earth for picture tube Massa del cinescopio / Masse tube cathodique	6141 03 05
Federzug für Erdung Spring device for earthing Ressort pour mise à la terre Supporto per molla per colleg. a massa	7351 28 42
Halter für Erdung / Holder for earthing Support pour mise à la terre / Supporto della massa	7358 05 03
Entmagnetisierungsspule / Degaussing coil Bobine de démagnétisation / Bobina di smagnetizzazione	⚠ 4588 07 13
Haken für Entmagnetisierungsspule Hook for degaussing coil Agrafe pour bobine de démagnétisation Supporto del bobina di smagnetizzazione	8681 72 19
Lautsprecher 8 Ω, 20 W Loudspeaker 8 Ω, 20 W Altoparlante 8 Ω, 20 W Haut-parleur 8 Ω, 20 W	4311 34 75
Chassishalter / Chassis holder Support pour châssis / Supporto dello «chassis»	8440 02 90
Netzkabel / Mains cord Cable d'secteur / Cavo di rete	4131 25 14
Hochspannungskabel / High-voltage cable Câble haute tension / Cavo di alta tensione	4888 62 35
Ablenkkabel / Deflection cable Câble de déviation / Cavo di deflessione	4888 67 07
Halter für Module / Holder for module (VT) Support pour modulo / Supporto della modulo	8624 03 08
Schriftzug / Logo / Cade pour / Emblema SCHAUB LORENZ	8470 04 60
Zierleiste / Ornamental strip Bande décorative / Striscia di decorazione	8454 01 60
Netztaste / Mains pushbutton Touche secteur / Pulsante per interruttore generale	8468 01 40
Kopfhörerbuchse / Headphone socket Douille pour casque / Presa di ricevitore a cuffia	6911 34 92
Netzschalter / Mains switch Interrupteur principal / Interruttore di rete elettrica	⚠ 4112 22 22

Herausgegeben von:
NOKIA UNTERHALTUNGSELEKTRONIK GmbH
Zentralkundendienst
Meesmannstr. 105 – 107, D-4630 Bochum 1

NOKIA
CONSUMER ELECTRONICS

Service-Manual

TV
F 053a
1992

OCEANIC

5552 Ident-No. 5430 29 80
6352 Ident-No. 5430 30 20
6363 Ident-No. 5430 31 70
6364 Ident-No. 5431 20 10
7163 Ident-No. 5430 34 90

SONOLOR

71 SN 701 Ident-No. 5430 94 00

Eine Kurzbedienungsanleitung finden Sie auf dem Manualblatt A 31a 6.
You will find a short set of operating instructions on the manual sheet A 31a 6.
Un mode d'emploi abrégé figure sur la feuille A 31a 6 du manuel.
Brevi istruzioni per l'uso si trovano sul foglio A 31a 6.

Zur Reparatur sind folgende Unterlagen erforderlich:
For service, the following circuit documents are required:
Voici les documents nécessaires pour le dépannage:
Per la riparazione sono necessari i sequenti documenti:

A31a

Chassis Eurostereo 2 B-S
Chassis Eurostereo 2 A

SECAM-Module
Unite de commande

Ersatzteile
Replacement parts
Pièces de rechange
Ricambi

6611 75 31

B31a

Module BF

SAT-Modul regarder
Le manuel SATELLITE
6611 75 55

Ersatzteile
Replacement parts
Pièces de rechange
Ricambi

6611 75 32

D10b

VIDEOTEXT-Decoder
TELETEXT decoder
Decodificatore TELEVIDEO

Ersatzteile
Replacement parts
Pièces de rechange
Ricambi

6611 75 33

Bei Reparaturen gültige Sicherheitsvorschriften beachten!
Service and repair work to be performed only in accordance with existing safety regulations.
Veuillez observer les prescriptions de sécurité en viguer lors de dépannage!
Osservare le norme di sicurezza vigenti in caso di riparazioni.

Bei Nachbestellungen von Manualen, Gerätetyp und Geräte-Ident-Nummer angeben.
When re-ordering manuals, please quote the model name and part number.
En cas de commande supplémentaire de manuels veuillez indiquer le type et le numéro de l'appareil.
Per riordinare i manuali, indicare il modello dell'apparecchio ed il numero categorico.

Ersatzteile / Replacement parts list / Pièces de rechange / Elenco delle parti di ricambio

Bei Ersatzteilbestellungen neben dem Gegenstand bitte unbedingt die Bestellnummer und bei Baugruppen (Modulen) auch die Baugruppennummer angeben!
When ordering spares please quote item and order number. When ordering (sub-)assemblies (modules), give the assembly number in addition!
En cas de commande, veuillez absolument indiquer le numéro de commande à côté de la pièces commandée!
Nelle ordinazioni di pezzi di ricambio è assolutamente indispensabile indicare l'oggetto ed il numero di riferimento e, nel caso di gruppi costruttivi (moduli), anche il numero del modulo!

⚠ Sicherheitsbauteil im Sinn der Sicherheitsbestimmung. Diese Teile dürfen nur durch Originalteile ersetzt werden.
⚠ Safety components in accordance with existing regulations. These components must only be replaced by original component parts.
⚠ Composant de sécurité conformément aux réglementations de sécurité. Ces composants doivent être uniquement remplacés par des pièces d'origines.
⚠ Componenti di sicurezza ai sensi del regolamento di sicurezza. Queste componenti devono venir sostituite unicamente con parti originali.

Gegenstand Item Pièce Ricambi	Bestell-Nr. Order no. N° de com. No. di rif.
71 SN 701	
Gehäuse, lavagrau/ Cabinet, lava grey Boîtier, couleur gris lava / Mobile, grigio lava	8410 18 20
Frontplatte, rechts / Front plate, right Plaque frontale, droite / Piastra frontale, destra	8454 03 50
Frontplatte, links / Front plate, left Plaque frontale, gauche / Piastra frontale, sinistro	8454 03 60
Lautsprechergitter / Loudspeaker grille Grille haut-parleur / Coperchio dell'altoparlante	8460 14 50
Fenster für Bedienteil / Window for operating unit Fenêtre pour bloc commande / Finestra per unità di comando	8455 01 80
Bedienteilabdeckfolie Control panel cover foil Feuille de recouvrement de l'organe de com. Il foglio di copertura del dispositivo di com.	8478 00 70
Füße / Pad / Garniture / Tampone	8642 01 78
Rückwand, grau / Rear cover, grey Panneau arrière, gris / Parete posteriore, color grigio	8430 03 81
Rückwand / Rear cover (Lautsprecher) Panneau arrière / Parete posteriore	8454 03 40
Rückwandeinsatz / Rear wall insert Insert-deface arrière / Riporto pannello post.	8440 00 92
Rückwandschraube / Screw for rear wall Vis de face arrière / Vite pannello posteriore	7874 38 26
Bildröhrenschrauben / Screw for picture tube Viti della cinescopio / Vis de tube cathodique	7864 02 26
Bildröhre A 66 ECF 10 X 05 Picture tube A 66 ECF 10 X 05 Cinescopio A 66 ECF 10 X 05 Tube cathodique A 66 ECF 10 X 05	⚠ 4362 28 10
Bildröhrenerdung / Earth for picture tube Massa del cinescopio / Masse tube cathodique	6141 03 08
Federzug für Erdung Spring device for earthing Ressort pour mise à la terre Supporto per molla per colleg. a massa	7351 28 42
Halter für Erdung / Holder for earthing Support pour mise à la terre / Supporto della massa	7358 05 03
Entmagnetisierungsspule / Degaussing coil Bobine de démagnétisation / Bobina di smagnetizzazione	⚠ 4588 07 13
Haken für Entmagnetisierungsspule Hook for degaussing coil Agrafe pour bobine de démagnétisation Supporto del bobina di smagnetizzazione	8681 72 19
Lautsprecher 8 Ω, 10 W Loudspeaker 8 Ω, 10 W Altoparlante 8 Ω, 10 W Haut-parleur 8 Ω, 10 W	4311 34 60
Chassishalter / Chassis holder Support pour châssis / Supporto dello «chassis»	8440 01 30
Chassisrahmen / Chassis frame Cadre pour chassis / Il telaio dello chassis	8440 01 11
Lautsprecherhalter / Holder for loudspeaker Support pour serrer l'haut parteur / Lo schermo dell'altoparlante	8480 01 20
Netzkabel / Mains cord Cable d'secteur / Cavo di rete	4888 66 56
Hochspannungskabel / High-voltage cable Câble haute tension / Cavo di alta tensione	4888 62 45
Ablenkkabel / Deflection cable Câble de déviation / Cavo di deflessione	4888 67 07
Lautsprecherkabel / Loudspeaker cable Câble de haut-parleur / Cavo altoparlanti	4888 67 61
Halter für Module / Holder for module (VT) Support pour modulo / Supporto della modulo	8624 03 08
Schriftzug / Logo / Cade pour / Emblema SONOLOR	8470 07 40

Gegenstand Item Pièce Ricambi	Bestell-Nr. Order no. N° de com. No. di rif.
OCEANIC 5552	
Gehäuse, lavagrau/ Cabinet, lava grey Boîtier, couleur gris lava / Mobile, grigio lava	8410 04 82
Lautsprechergitter / Loudspeaker grille Grille haut-parleur / Coperchio dell'altoparlante	6411 07 54
Bedienteilklappe / Operating unit lid Volet du bloc de commande / Sportello dell'unità di comando	8450 01 60
Fenster für Anzeigenabdeckung Window for indicator grille Fenêtre pour cadre d'indicateur Finestra del coperchio dell'indicatore	6466 37 46
Füße / Pad / Garniture / Tampone	8642 01 48
Rückwand, grau / Rear cover, grey Panneau arrière, gris / Parete posteriore, color grigio	8430 01 80
Rückwandschraube / Screw for rear wall Vis de face arrière / Vite pannello posteriore	7874 38 26
Bildröhrenschrauben / Screw for picture tube Vis de tube cathodique / Viti della cinescopio	7864 02 21
Bildröhre A 51 ECQ 10 X 01 Picture tube A 51 ECQ 10 X 01 Tube cathodique A 51 ECQ 10 X 01 Cinescopio A 51 ECQ 10 X 01	⚠ 4362 21 08
Bildröhrenerdung / Earth for picture tube Masse tube cathodique / Massa del cinescopio	6141 03 08
Federzug für Erdung Spring device for earthing Ressort pour mise à la terre Supporto per molla per colleg. a massa	7351 28 46
Halter für Erdung / Holder for earthing Support pour mise à la terre / Supporto della massa	7358 05 03
Entmagnetisierungsspule / Degaussing coil Bobine de démagnétisation / Bobina di smagnetizzazione	⚠ 4588 07 15
Haken für Entmagnetisierungsspule Hook for degaussing coil Agrafe pour bobine de démagnétisation Supporto del bobina di smagnetizzazione	8448 04 70
Lautsprecher 16 Ω, 5 W Loudspeaker 16 Ω, 5 W Haut-parleur 16 Ω, 5 W Altoparlante 16 Ω, 5 W	4311 34 50
Chassishalter / Chassis holder Support pour châssis / Supporto dello «chassis»	8440 01 70
Hochspannungskabel / High-voltage cable Câble haute tension / Cavo di alta tensione	4888 62 35
Ablenkkabel / Deflection cable Câble de déviation / Cavo di deflessione	4888 67 07
Lautsprecherkabel / Loudspeaker cable Câble de haut-parleur / Cavo altoparlanti	4888 67 17
Halter für Module / Holder for module (VT) Support pour modulo / Supporto della modulo	8624 03 08
Schriftzug / Logo / Cade pour / Emblema NOKIA	8470 01 50
Schriftzug / Logo / Cade pour / Emblema OCEANIC	8470 01 90

Ersatzteile / Replacement parts list / Pièces de rechange / Elenco delle parti di ricambio

Gegenstand Item Pièce Ricambi	Bestell-Nr. Order no. N° de com. No. di rif.
OCEANIC 6352	
Gehäuse / Cabinet / Boîtier / Mobile	8390 02 00
Lautsprecherblende / Loudspeaker blind Grille haut-parleur / Coperchio dell'altoparlante	6411 07 77
Frontplatte / Front plate Plaque frontale / Piastra frontale	8420 03 21
Bedienteilklappe / Operating unit lid Sportello dell'unità di comando / Volet du bloc de commande	8450 01 70
Fenster für Anzeigenabdeckung Window for indicator grille Fenêtre pour cadre d'indicateur Finestra del coperchio dell'indicatore	6466 37 46
Füße / Pad / Garniture / Tampone	8641 01 46
Fußstopfen vorne / Pad infront Garniture de pieds devant / Piedino di appoccio davanti	8642 01 48
Gehäuse für Fuß / Cabinet for pad Garniture de boîtier / Mobile per tampone	8642 01 74
Rückwand / Rear cover Panneau arrière / Schienale	6214 28 52
Rückwandschraube / Screw for rear wall Vis de face arrière / Vite pannello posteriore	7874 38 15
Rückwandhalter / Holder for rear cover Support du panneau arrière / Supporto della parete posteriore	8624 47 10
Bildröhrenschrauben / Screw for picture tube Vis tube cathodique / Viti della cinescopio	7864 02 21
Bildröhre A 59 ECF 10 X 05 Picture tube A 59 ECF 10 X 05 Tube cathodique A 59 ECF 10 X 05 Cinescopio A 59 ECF 10 X 05	⚠ 4362 25 60
Bildröhrenerdung / Earth for picture tube Masse tube cathodique / Massa del cinescopio	6141 03 08
Federzug für Erdung Spring device for earthing Ressort tension masse Supporto per molla per colleg. a massa	7351 28 42
Halter für Erdung / Holder for earthing Support pour mise à la terre / Supporto della massa	7358 05 03
Entmagnetisierungsspule / Degaussing coil Bobine de démagnétisation / Bobina di smagnetizzazione	⚠ 4588 07 16
Haken für Entmagnetisierungsspule Hook for degaussing coil Agrafe pour bobine de démagnetisation Supporto del bobina di smagnetizzazione	8448 04 70
Ablenkkabel / Deflection cable Câble de déviation / Cavo di deflessione	4888 67 07
Hochspannungskabel / High-voltage cable Câble haute tension / Cavo di alta tensione	4888 62 45
Lautsprecher 16 Ω, 5 W Loudspeaker 16 Ω, 5 W Haut-parleur 16 Ω, 5 W Altoparlante 16 Ω, 5 W	4311 34 50
Chassishalter, links / Chassis holder, left Support pour «chassis», gauche / Supporto dello châssis, sinistro	8440 02 30
Chassishalter, rechts / Chassis holder, right Support pour «chassis», droite / Supporto dello châssis, destra	8440 02 40
Halter für Modul / Holder for module Support pour module / Supporto della moduloficatore colore	8624 03 08
Schriftzug / Logo / Cade pour / Emblema OCEANIC	8470 01 80
Schriftzug / Logo / Cade pour / Emblema NOKIA	8470 01 50
Lautsprecherkabel / Loudspeaker cable Câble de haut-parleur / Cavo altoparlanti	4888 67 17

Gegenstand Item Pièce Ricambi	Bestell-Nr. Order no. N° de com. No. di rif.
OCEANIC 6363	
Gehäuse / Cabinet / Boîtier / Mobile	8410 00 31
Lautsprecherblende / Loudspeaker blind Grille haut-parleur / Coperchio dell'altoparlante	8464 00 10
Bedienteilabdeckung Grille for operating unit Cade pour volet du bloc commande Coperchio dell'unità di comando	8455 00 50
Bedienteilabdeckfolie Control panel cover foil Feuille de recouvrement de l'organe de com. Il foglio di copertura del dispositivo di com.	8478 00 10
Bedienteiltastenrahmen Control-panel button frame Cadre pour touches de l'organe de com. Il telaio tastiera del dispositivo di com.	8448 00 50
Rückwand / Rear cover Panneau arrière / Schienale	8430 00 12
Rückwandeinsatz / Rear wall insert Insert-deface arrière / Riporto pannello post.	8440 00 91
Rückwandschraube / Screw for rear wall Vis de face arrière / Vite pannello posteriore	7874 38 15
Bildröhrenschrauben / Screw for picture tube Vis tube cathodique / Viti della cinescopio	7864 02 21
Bildröhre A 59 ECF 10 X 05 Picture tube A 59 ECF 10 X 05 Tube cathodique A 59 ECF 10 X 05 Cinescopio A 59 ECF 10 X 05	⚠ 4362 25 60
Bildröhrenerdung / Earth for picture tube Masse tube cathodique / Massa del cinescopio	6141 03 08
Federzug für Erdung Spring device for earthing Ressort tension masse Supporto per molla per colleg. a massa	7351 28 42
Halter für Erdung / Holder for earthing Support pour mise à la terre / Supporto della massa	7358 05 03
Entmagnetisierungsspule / Degaussing coil Bobine de démagnétisation / Bobina di smagnetizzazione	⚠ 4588 07 16
Haken für Entmagnetisierungsspule Hook for degaussing coil Agrafe pour bobine de démagnetisation Supporto del bobina di smagnetizzazione	8448 04 70
Ablenkkabel / Deflection cable Câble de déviation / Cavo di deflessione	4888 67 07
Hochspannungskabel / High-voltage cable Câble haute tension / Cavo di alta tensione	4888 62 35
Lautsprecher 8 Ω, 10 W Loudspeaker 8 Ω, 10 W Haut-parleur 8 Ω, 10 W Altoparlante 8 Ω, 10 W	4311 28 83
Lautsprecherhalter / Holder for loudspeaker Support pour serrer l'haut parteur / Lo schermo dell'altoparlante	8480 00 10
Chassishalter / Chassis holder Support pour «chassis» / Supporto dello châssis	8440 01 82
Halter für Modul / Holder for module Support pour module / Supporto della moduloficatore colore	8624 03 08
Schriftzug / Logo / Cade pour / Emblema OCEANIC	8470 01 80
Schriftzug / Logo / Cade pour / Emblema NOKIA	8470 01 50
Lautsprecherkabel / Loudspeaker cable Câble de haut-parleur / Cavo altoparlanti	4888 67 61
Netzkabel / Mains cord Cable d'secteur / Cavo di rete	4888 66 56

Ersatzteile / Replacement parts list / Pièces de rechange / Elenco delle parti di ricambio

Gegenstand Item Pièce Ricambi	Bestell-Nr. Order no. N° de com. No. di rif.
OCEANIC 6364	
Gehäuse / Cabinet / Boîtier / Mobile	8410 40 31
Lautsprecherblende / Loudspeaker blind Grille haut-parleur / Coperchio dell'altoparlante	8464 00 10
Bedienteilabdeckung Grille for operating unit Cade pour volet du bloc commande Coperchio dell'unità di comando	8455 00 50
Bedienteilabdeckfolie Control panel cover foil Feuille de recouvrement de l'organe de com. Il foglio di copertura del dispositivo di com.	8478 00 10
Bedienteiltastenrahmen Control-panel button frame Cadre pour touches de l'organe de com. Il telaio tastiera del dispositivo di com.	8448 00 50
Rückwand / Rear cover Panneau arrière / Schienale	8430 00 12
Rückwandeinsatz / Rear wall insert Insert-deface arrière / Riporto pannello post.	8440 03 00
Rückwandschraube / Screw for rear wall Vis de face arrière / Vite pannello posteriore	7874 38 26
Bildröhrenschrauben / Screw for picture tube Vis tube cathodique / Viti della cinescopio	7864 02 21
Bildröhre A 59 ECF 10 X 05 Picture tube A 59 ECF 10 X 05 Tube cathodique A 59 ECF 10 X 05 Cinescopio A 59 ECF 10 X 05	⚠ 4362 25 60
Bildröhrenerdung / Earth for picture tube Masse tube cathodique / Massa del cinescopio	6141 03 08
Federzug für Erdung Spring device for earthing Ressort tension masse Supporto per molla per colleg. a massa	7351 28 42
Halter für Erdung / Holder for earthing Support pour mise à la terre / Supporto della massa	7358 05 03
Entmagnetisierungsspule / Degaussing coil Bobine de démagnétisation / Bobina di smagnetizzazione	⚠ 4588 08 13
Haken für Entmagnetisierungsspule Hook for degaussing coil Agrafe pour bobine de démagnetisation Supporto del bobina di smagnetizzazione	8448 04 70
Ablenkkabel / Deflection cable Câble de déviation / Cavo di deflessione	4888 67 07
Hochspannungskabel / High-voltage cable Câble haute tension / Cavo di alta tensione	4888 62 45
Netzkabel / Mains cord Cable d'secteur / Cavo di rete	4888 66 56
Lautsprecher 8 Ω, 10 W Loudspeaker 8 Ω, 10 W Haut-parleur 8 Ω, 10 W Altoparlante 8 Ω, 10 W	4311 28 83
Lautsprecherhalter / Holder for loudspeaker Support pour serrer l'haut parteur / Lo schermo dell'altoparlante	8480 00 10
Chassishalter / Chassis holder Support pour «chassis» / Supporto dello châssis	8440 02 90
Halter für Modul / Holder for module (VT) Support pour module / Supporto della modulofícatore colore	8624 03 08
Schriftzug / Logo / Cade pour / Emblema OCEANIC	8470 01 80
Schriftzug / Logo / Cade pour / Emblema NOKIA	8470 01 50
Lautsprecherkabel / Loudspeaker cable Câble de haut-parleur / Cavo altoparlanti	4888 67 61

Gegenstand Item Pièce Ricambi	Bestell-Nr. Order no. N° de com. No. di rif.
OCEANIC 7163	
Gehäuse / Cabinet / Boîtier / Mobile	8410 00 70
Lautsprecherblende / Loudspeaker blind Grille haut-parleur / Coperchio dell'altoparlante	8464 00 30
Bedienteilabdeckung Grille for operating unit Cade pour volet du bloc commande Coperchio dell'unità di comando	8455 00 30
Bedienteilabdeckfolie Control panel cover foil Feuille de recouvrement de l'organe de com. Il foglio di copertura del dispositivo di com.	8478 00 20
Bedienteiltastenrahmen Control-panel button frame Cadre pour touches de l'organe de com. Il telaio tastiera del dispositivo di com.	8448 00 50
Rückwand / Rear cover Panneau arrière / Schienale	8430 00 32
Rückwandeinsatz / Rear wall insert Insert-deface arrière / Riporto pannello post.	8440 00 91
Rückwandschraube / Screw for rear wall Vis de face arrière / Vite pannello posteriore	7874 38 15
Bildröhrenschrauben / Screw for picture tube Vis tube cathodique / Viti della cinescopio	7864 02 21
Bildröhre A 66 ECF 10 X 05 Picture tube A 66 ECF 10 X 05 Tube cathodique A 66 ECF 10 X 05 Cinescopio A 66 ECF 10 X 05	⚠ 4362 28 10
Bildröhrenerdung / Earth for picture tube Masse tube cathodique / Massa del cinescopio	6141 03 05
Federzug für Erdung Spring device for earthing Ressort tension masse Supporto per molla per colleg. a massa	7351 28 42
Halter für Erdung / Holder for earthing Support pour mise à la terre / Supporto della massa	7358 05 03
Entmagnetisierungsspule / Degaussing coil Bobine de démagnétisation / Bobina di smagnetizzazione	⚠ 4588 07 21
Haken für Entmagnetisierungsspule Hook for degaussing coil Agrafe pour bobine de démagnetisation Supporto del bobina di smagnetizzazione	8448 04 70
Ablenkkabel / Deflection cable Câble de déviation / Cavo di deflessione	4888 67 07
Hochspannungskabel / High-voltage cable Câble haute tension / Cavo di alta tensione	4888 62 45
Lautsprecher 8 Ω, 10 W Loudspeaker 8 Ω, 10 W Haut-parleur 8 Ω, 10 W Altoparlante 8 Ω, 10 W	4311 28 83
Lautsprecherhalter / Holder for loudspeaker Support pour serrer l'haut parteur / Lo schermo dell'altoparlante	8480 00 10
Chassishalter / Chassis holder Support pour «chassis» / Supporto dello châssis	8440 01 82
Schriftzug / Logo / Cade pour / Emblema OCEANIC	8470 01 80
Schriftzug / Logo / Cade pour / Emblema NOKIA	8470 01 50
Lautsprecherkabel / Loudspeaker cable Câble de haut-parleur / Cavo altoparlanti	4888 67 61
Netzkabel / Mains cord Cable d'secteur / Cavo di rete	4888 66 56

SECAM-Modul

5853 40 10

Nicht in allen Gerätetypen
Not contained in all types
Ne pas contenir à toutes apareils
Non esistente in tutti tipi di apparecchi

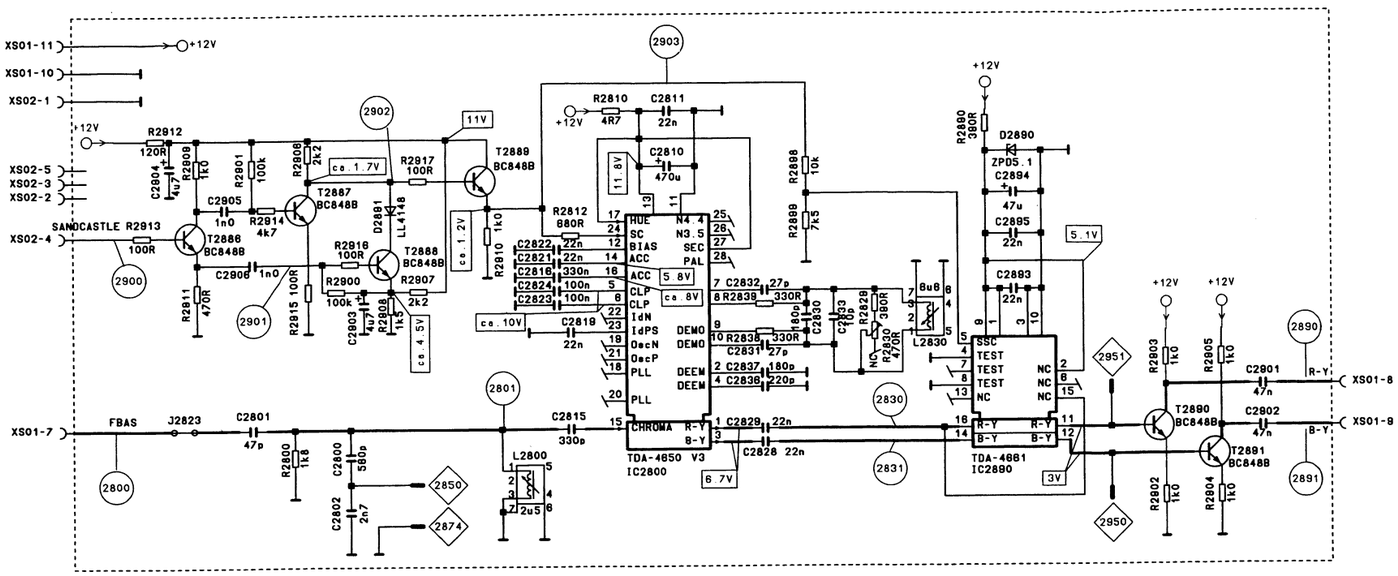

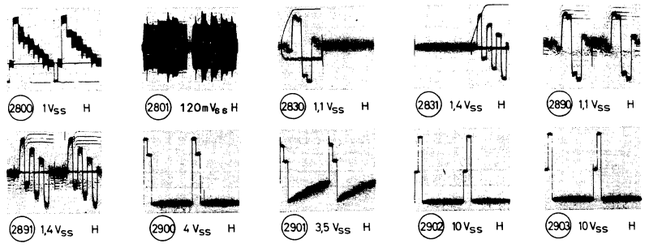

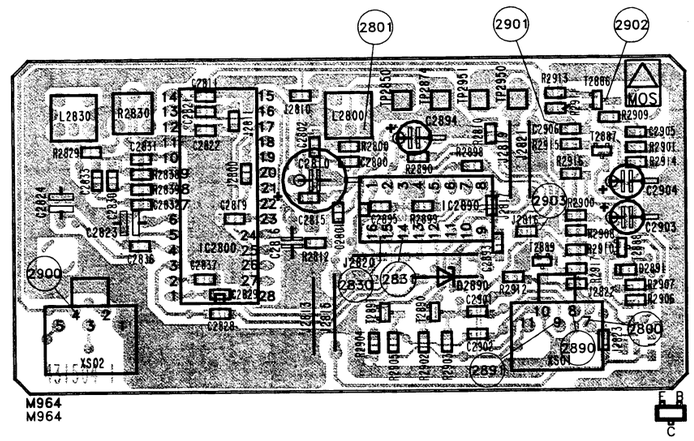

SECAM-Modul			5853 40 10
IC 2800	TDA 4650 V 3		3765 13 80
IC 2890	TDA 4661		3765 13 81
T 2886...2890	BC 848 B	Chip	3614 53 22
D 2890	ZPD 5,1		3653 17 23
D 2891	LL 4148 F MIN		3656 03 11
R 2830	470 Ω		3111 26 10
C 2810	470 µF 16 V		3422 90 82
C 2894	47 µF 16 V		3422 89 80
L 2800			4555 83 89
L 2830			4555 83 91
Anschlußleiste / Contact-plug Liteau de contact / Piastra di contatto			4145 81 36

(D)

1. **Glockenfilter:**
   SECAM Farbbalkensignal. Oszillograf an TP 2850. Zwei Zeilen übereinanderschreiben. L2800 so abgleichen, daß die Amplituden beider Zeilen bei Schwarz, Weiß und f-Null gleich sind.
2. **SECAM-Diskriminator:**
   SECAM-Farbbalkensignal. Oszillograf an TP 2950 (auf Chassis). L 2830 so einstellen, daß der Schwarzpegel deckungsgleich auf dem Austastpegel liegt.
   Oszillograf an TP 2951 (auf Chassis). R 2830 so einstellen, daß der Schwarzpegel deckungsgleich auf dem Austastpegel liegt. Abgleich ggf. wiederholen!

(GB)

1. **Bell filter**
   SECAM coloured bar-pattern signal. Scope to testing point TP 2850. Write two lines above each other. Balance L2800 so as to ensure that the amplitudes of both lines are identical during black, white and the frequency zero passage.
2. **SECAM discriminator** (PAL SECAM decoder)
   SECAM coloured bar-pattern signal. Scope to testing point TP 2950 (chassis). Set L 2830 so as to ensure that the black level is coincident on the blackout level. Scope to testing point 2951 (chassis). Set R 2830 so as to ensure that the black level is coincident on the blackout level. If necessary, repeat balancing procedure!

(F)

1. **Filtre cloche**
   Signal de barre couleur SECAM. SCOPE sur TP 2850. Ecrire deux lignes superposées. Equilibrer L2800 de sorte que les amplitudes des deux lignes soient identiques pour noir, blanc et au cours du passage de fréquence zéro.
2. **Discriminateur SECAM** (décodeur PAL/SECAM)
   Signal de barre couleur SECAM. SCOPE sur TP 2950 (châssis). Régler L 2830 de sorte que le niveau du noir soient en convergence avec le niveau de suppression.
   SCOPE sur TP 2951 (châssis). Régler R 2830 de sorte que le niveau du noir soient en convergence avec le niveau de suppression. Réitérer l'équilibrage si nécessaire!

(I)

1 **Filtro a campana**
   Segnale a barra colorata SECAM. Scope su TP 2850. Scrivere una sopra l'altra due linee di scansione. Regolare L2800 in modo tale che le ampiezze delle due linee sul nero, bianco e durante il passaggio per lo zero della frequenza, siano uguali.
2. **Discriminatore SECAM** (Decodificatore PAL SECAM)
   Segnale a barra colorata SECAM. Scope su TP 2950 (Telaio) Regolare L 2830 in modo tale che il livello del nero coincidano sul livello di cancellazione.
   Scope su TP 2951 (Telaio). Regolare R 2830 in modo che il livello del nero coincidano sul livello di cancellazione. Se necessario, ripetere l'operazione di taratura!

Bildröhrenanschluß / C.R.T. base board
Connexion tube image / Collegamento cinescopio

6911 08 78 (NN)
6911 08 79 (MN)

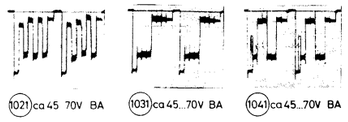

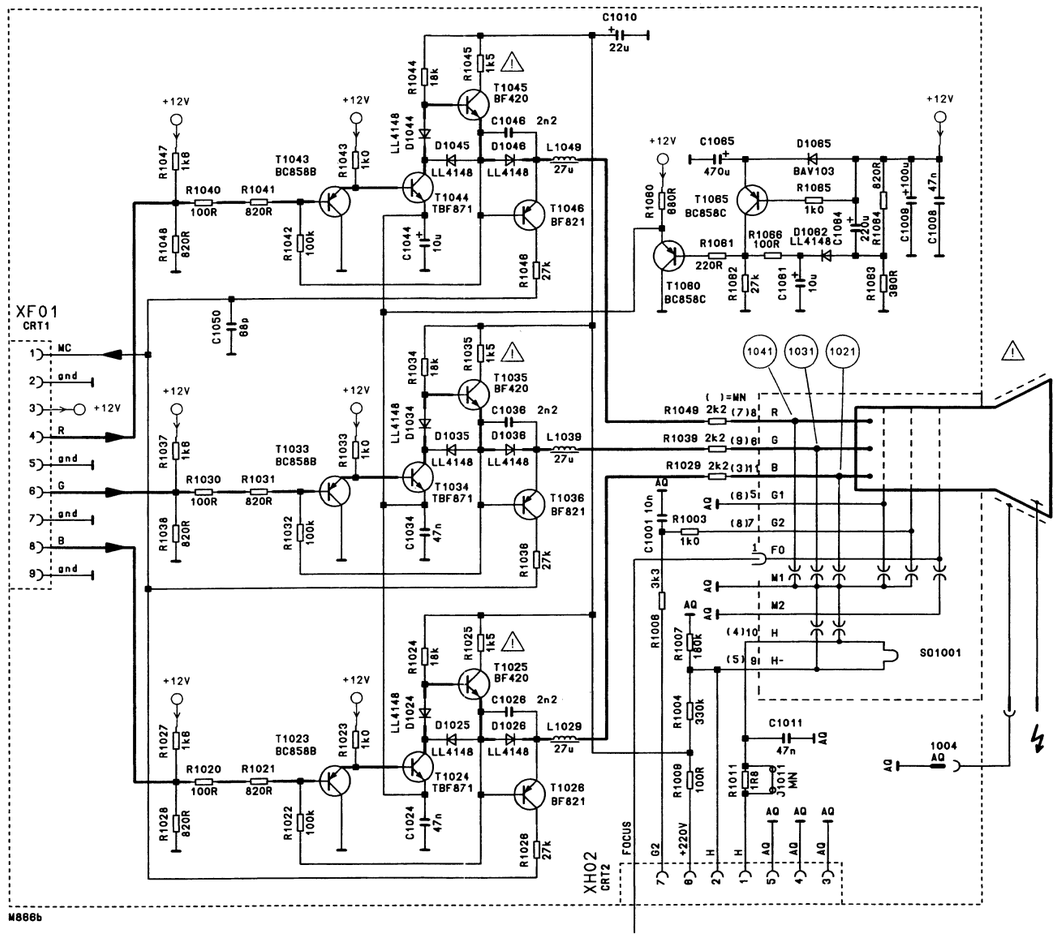

Erläuterungen zu den Schaltbildern / Circuit diagram legend
Légendes des schémas / Spiegazioni dei simboli usati sullo schema

Vert. Imp. / Vert. imp. / Impulsion vert. / Impulso vert.

Hor. Imp. / Hor. Imp. / Impulsion hor. / Impulso orizz.

NF-Sign. / AF sign / BF / BF

FBAS-Sign. / Comp. colour signal / CLSS / CLSS

Testpunkt.
Test point.
Point test.
Punto di controllo

Messungen auf ⊥ (Masse) bezogen / Measurements referenced to earth (⊥) /
Toutes les mesures se rapportent à la masse / Riferire tutte le misure alla massa

Messungen auf Schaltnetzteil-Minuspotential bezogen / Measurements referenced to switch-moded power supply minus potential /
Toutes les mesures se rapportant au potentiel négatif du bloc-secteur de commutation
Riferire tutte le misure al potenziale negativo della sezione di rete

Oszillogramm-Meßpunkt auf ⊥ (Masse) bezogen / Waveforms referenced to earth (⊥) /
Tous les oszillogrammes se rapportant à la masse / Riferire tutti gli oscillogrammi alla massa

Oszillogramm-Meßpunkt auf ⊥ I (Masse an IC 701 Pin 1 ect.) bezogen / Waveforms referenced to ⊥ I (earth on IC 701 Pin 1 ect.) /
Tous le oszillogrammes se rapportant au ⊥ I (la masse IC 701 Pin 1 ect.) / Riferire tutti gli oscillogrammi al ⊥ I (alla massa IC 701 Pin 1)

Sicherheitsbauteil im Sinn der Sicherheitsbestimmung. Diese Teile dürfen nur durch Originalteile ersetzt werden.
Safety components in accordance with existing regulations. These components must only be replaced by original component parts.
Composant de sécurite en accordance avec les régulations existantes. Ces composants diovent être remplacés par des composants originaux.
Componente omologato in base alle norme di sicurezza. Questi pezzi devono essere sostituiti soltanto con pezzi originali.

R... / 100 — Chip-Widerstand / Resistor / Resistance-chip / Resistenza

C... / 100 — Chip-Kondensator / Capacitor / Condensateur-chip / Condensatore

L... / 100 — Chip-Spule/Drossel / Coil/Choke / Bobine/self-chip / Bobina

Br... / 100 — Chip-Brücke / Jumper / Shunt-chip / Ponte

D... / K — Chip-Diode

E B / T... / C — Chip-Transistor

Schutzmaßnahmen für MOS-Bauelemente beachten!
Pay attention to protective measures for MOS components!
Respecter les mesures de protections pour les composants de MOS!
Osservare le misure protettive per gli elementi costruttivi MOS!

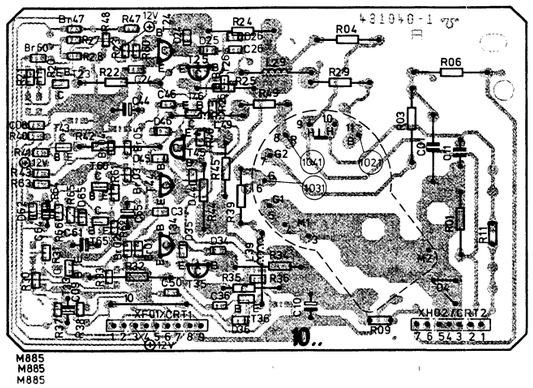

6911 08 78

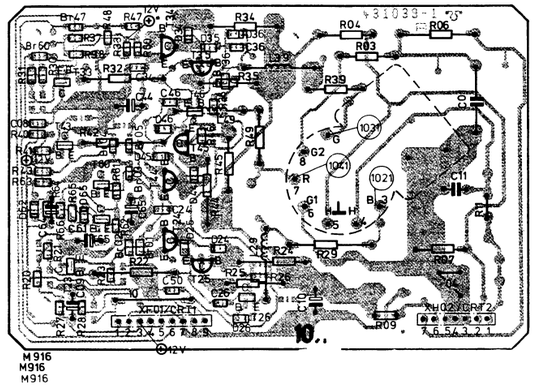

6911 08 79

Eurostereo Chassis 2 B-S 5864 41 04 (110° MININECK) 5864 41 13 (90° EX.) 5864 41 14 (90°) 5864 41 23 (110° FST 28 kV EX.) 5864 41 24 (110° FST 28 kV)

A 31a 1

ACHTUNG! NACH TUNERTAUSCH SIEHE KAPITEL "SETZEN DER OPTIONSBITS"
ATTENTION! REPLASING THE TUNER SEE SECTION "SETTING THE OPTION BITS"
ATTENTIONE! NEL CASO SOSTITUZIONE DEL TUNER VEDERE AL CAPITOLO "REGOLAZIONE DELLE CIFRE BINA

XF04/TX2 VT/TELETEXT/TELEVIDEO

XF01/TX1 VT/TELETEXT/TELEVIDEO

XL04/NC1 NICAM

XD01/CU BEDIENTEIL/CONTROL UNIT/UNITA COMANDO

XD02/IR IR-SIGN.

TEST

MICROCONTROLLER
MICROCONTROLLORE

IC1440

MEMORY
MEMORIA

IC1420

RESET
IC1430
MC33164

RADIO OHNE NICAM
RADIO WITHOUT NICAM

VIDEO/CHROMA/SYNC.

MC-44005
IC820

CHROMA VERZ.
CHROMA DELAY
RITARDO DI
CROMA

SCHALTNETZTEIL/SWITCH MODE/CIRC.ALIMENTAZIONE

S-REPARATURTIPS/REPAIR TIPS/
CONSIGL.PER RIPARAZ.

XN01/M

XN02/D

ENTMAGNETISIERUNG
DEGAUSSING COIL
BOBINA SMAGNETIZZAZIONE

TEA-2184-G
IC710

BUF405AHS
T720

IC750
L78S12

IC760

L78S05CV-DL

IC770
MC78L05ACP

REGELUNG/CONTROL-STAGE/REGOLAZIONE

IC780
TEA-5170

VERT.ABLENKUNG
DEFLECTION
DEFLESSIONE

IC401
TDA-8170

HOR.IMP.FORMER
HOR.PULSE FORMER
FORMATORE DI IMP.

Im Stand-by-Betrieb liegen die Spannungen am Schaltnetzteilausgang bei ca.30% des Normalbetriebes (ausser U_5)

In stand-by mode, the voltages at the switch-mode power supply are approx.30% of those applying in normal operating mode (except for U_5)

En mode stand-by les tensions appliquees a la sortie du block secteur de commutation e elevent a 30%env.du fonctionnement normal (a part U_5)

Net funzionamento in stand by all altezza del l del trasformatore di rete letensioni sono il 30% ca.della tensioni net funzionamento normale (eccetto U_5)

NETZVERBUNDEN/MAINS-CONNECTED/COLLEGATO ALLA RETE

NETZGETRENNT/MAINS-INSULATED/SEPARATO DALLA RETE

Oszillogramm-Meßpunkt auf $\frac{1}{T}$ (Masse an IC 710 Pin 1 ect.) bezogen / Waveforms referenced to $\frac{1}{T}$ (earth on IC 710 Pin 1 ect.) /
Tous le oszillogrammes se rapportant au $\frac{1}{T}$ (la masse IC 710 Pin 1) / Riferire tutti gli oscillogrammi al $\frac{1}{T}$ (alla massa IC 710 Pin 1)

Messungen auf Schaltnetzteil-Minuspotential $\frac{1}{T}$ bezogen / Measurements referenced to switch-moded power supply minus potential $\frac{1}{T}$ /
Toutes les mesures se rapportant au potentiel négatif du bloc-secteur de commutation $\frac{1}{T}$ / Riferire tutte le misure al potenziale negativo della sezione di rete $\frac{1}{T}$

Oszillogramme bei Stand-by-Betrieb
Waveforms at stand-by mode
Oscillogrammes pour fonctionnement en stand-by
Oscillogrammi in modo «stand-by»

Oszillogramme bei Normalbetrieb
Wave forms at normal operation
Oscillogrammes en mode de fonc. normal
Oscillogrammi in presenza di esercizio normale

A 31a 1

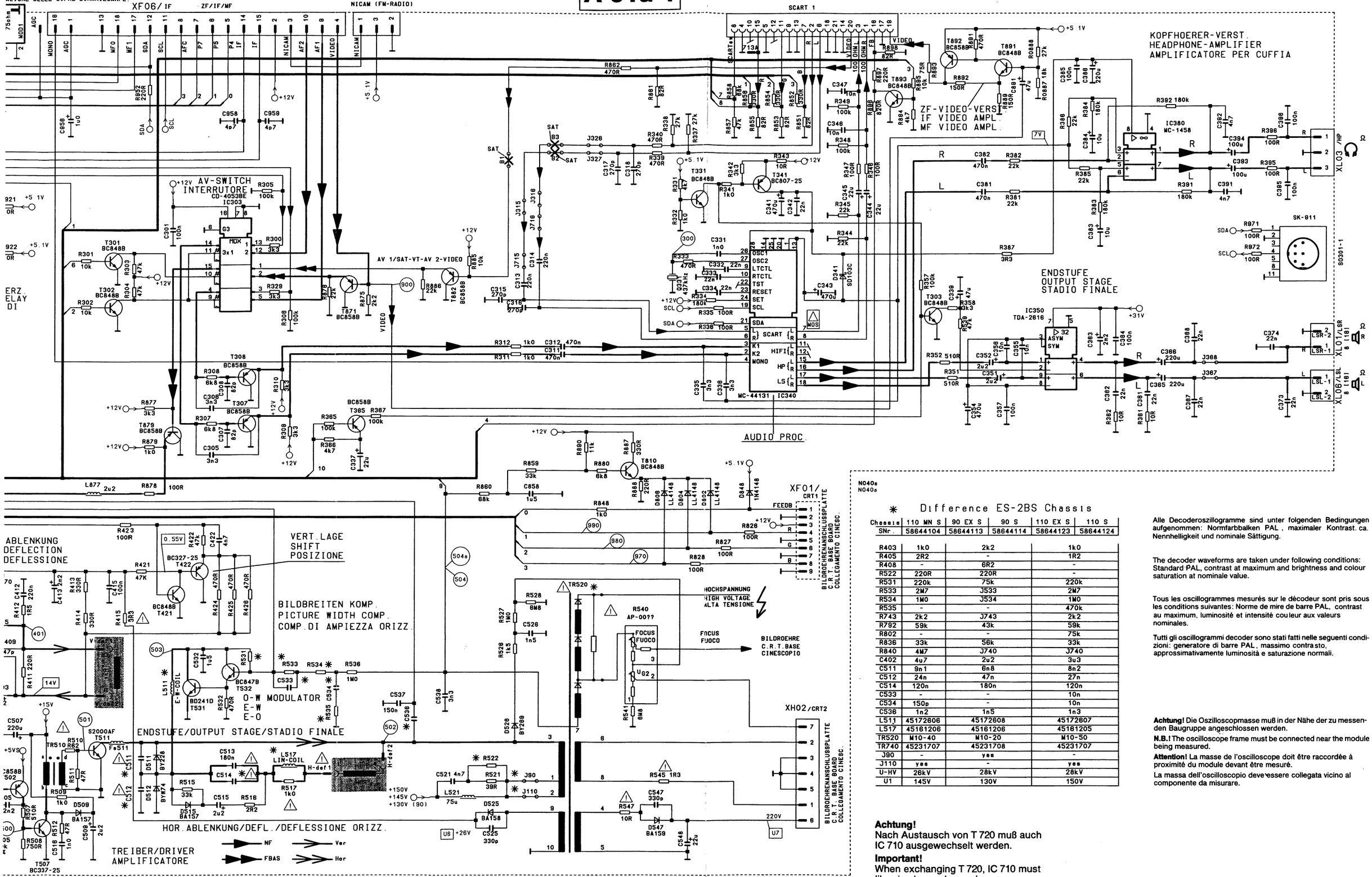
AZIONE DELLE CIFRE BINARIECANPL.
XF06/IF
ZF/IF/MF
XL05/NC2
NICAM (FM-RADIO)
SCART 1
KOPFHOERER-VERST.
HEADPHONE-AMPLIFIER
AMPLIFICATORE PER CUFFIA
ZF-VIDEO-VERST.
IF VIDEO AMPL.
MF VIDEO AMPL.
AV-SWITCH
INTERRUTORE
IC303
AV 1/SAT-VT-AV 2-VIDEO
IC380
MC-1458
SK-811
ENDSTUFE
OUTPUT STAGE
STADIO FINALE
IC350
TDA-2616
AUDIO PROC.
MC-44131 IC340
ABLENKUNG
DEFLECTION
DEFLESSIONE
VERT.LAGE
SHIFT
POSIZIONE
BILDBREITEN KOMP.
PICTURE WIDTH COMP.
COMP.DI AMPIEZZA ORIZZ.
O-W MODULATOR
E-W
E-O
ENDSTUFE/OUTPUT STAGE/STADIO FINALE
HOR.ABLENKUNG/DEFL./DEFLESSIONE ORIZZ.
TREIBER/DRIVER
AMPLIFICATORE
HOCHSPANNUNG
HIGH VOLTAGE
ALTA TENSIONE
FOCUS
FUOCO
BILDROEHRE
C.R.T.BASE
CINESCOPIO
XH02/CRT2
XF01/
CRT1
BILDROEHRENANSCHLUSSPLATTE
C.R.T. BASE BOARD
COLLEGAMENTO CINESC.
XL03/HP
XL01/LSR
XL06/LSL
TR520
T740
T741
T742
T743
T744
T745
T746
T747
T748
T749
T750
T751
T752
T753
T754
T755
T756
T757
T758
T759
T760
T761
T762
T763
T764
T765
T766
T767
T768
T769
T770
T771
T772
T773
T774
T775
T776
T777
T778
T779

Oszillogramme bei Normalbetrieb
Wave forms at normal operation
Oscillogrammes en mode de fonc. normal
Oscillogrammi in presenza di esercizio normale
Oscilogramas en funcionamento normal

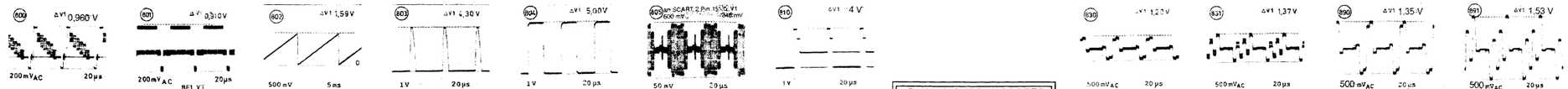

>2.4V SICHERUNGSBETR. OVERLOAD MODE
<1V NORMAL

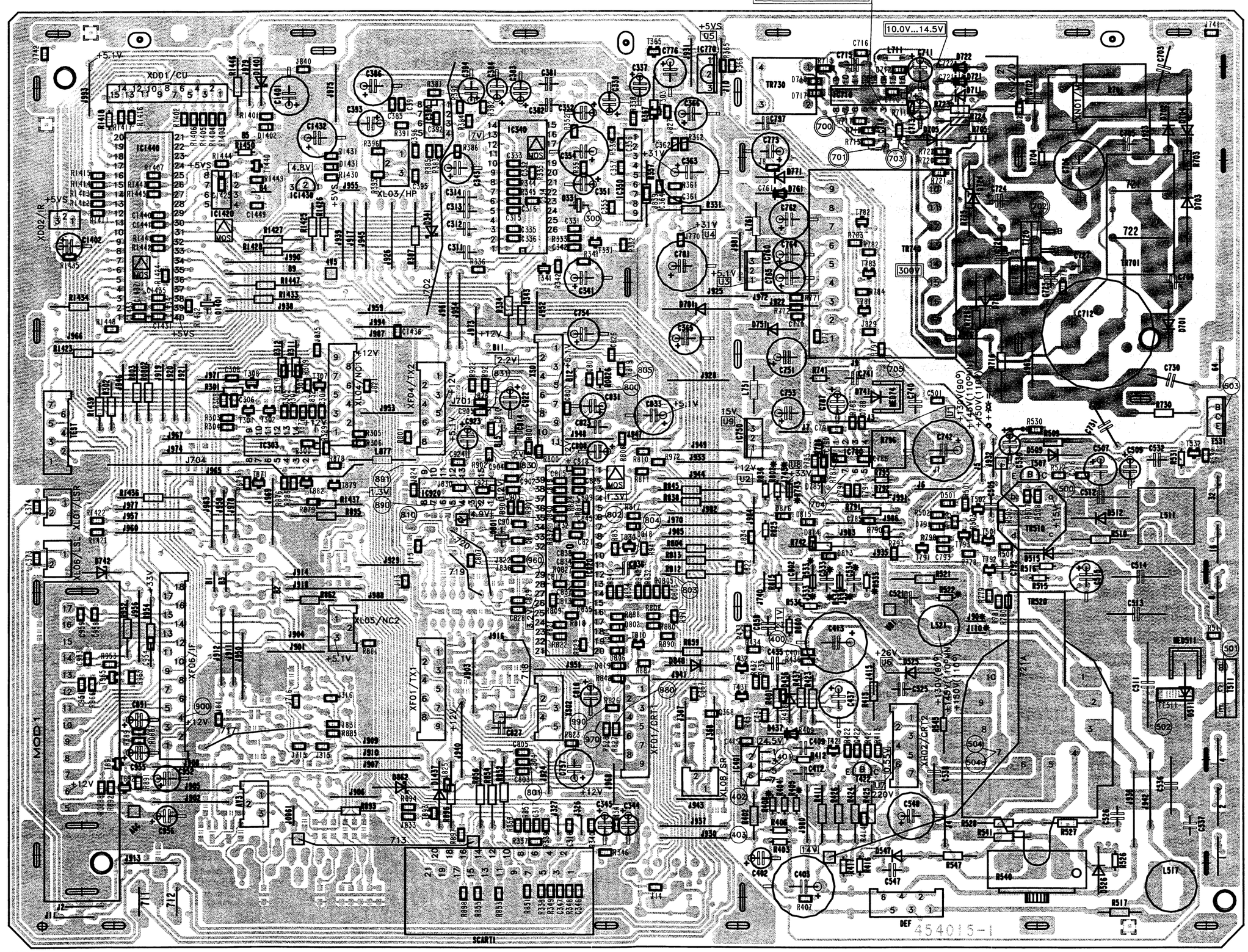

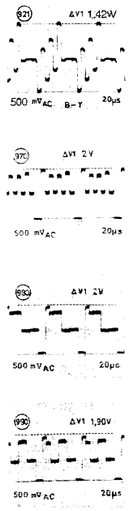

*	90°	110°
	—	R405
	R408	—
	R522	—
	J90	—
	—	J110
	J533	R533
	J534	R534
	—	R535
	—	C533
	—	C534
	J743	R743
	—	R802

N055

Chassis 2 BS

27

22

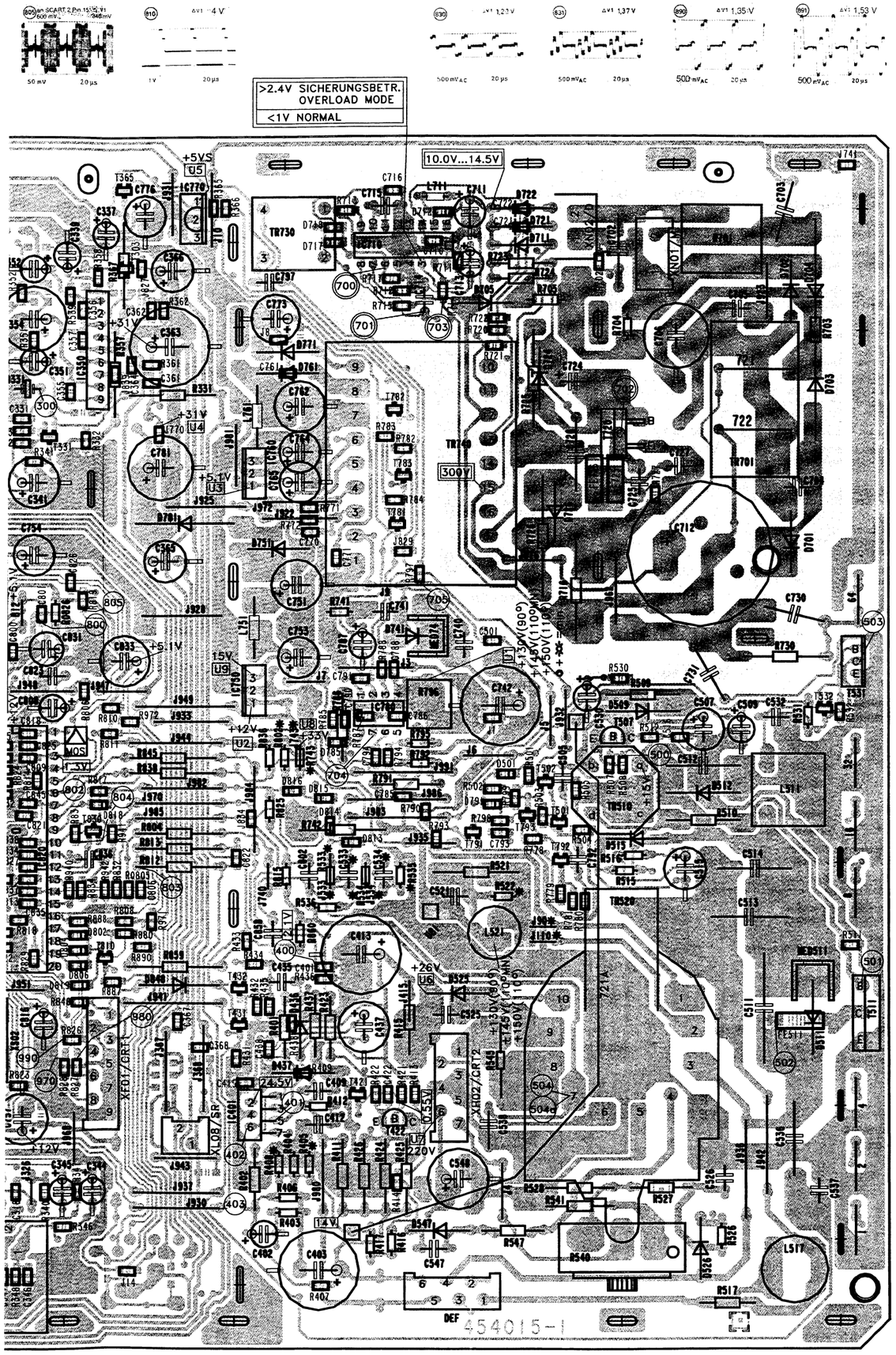

*	90°	110°
	---	R405
	R408	---
	R522	---
	J90	---
	---	J110
	J533	R533
	J534	R534
	---	R535
	---	C533
	---	C534
	J743	R743
	---	R802

Ersatzteile / Replacement parts list / Pièces de rechange / Elenco delle parti di ricambio

⚠ Sicherheitsbauteil im Sinn der Sicherheitsbestimmung. Diese Teile dürfen nur durch Originalteile ersetzt werden.
⚠ Safety components in accordance with existing regulations. These components must only be replaced by original component parts.
⚠ Composant de sécurité conformément aux réglementations de sécurité. Ces composants doivent être uniquement remplacés par des pièces d'origines.
⚠ Componenti di sicurezza ai sensi del regolamento di sicurezza. Queste componenti devono venir sostituite unicamente con parti originali.

Chassis Eurostereo 2 BS (110°) MN			**5864 41 04**
Chassis Eurostereo 2 BS (110°) NN			**5864 41 24**
Chassis Eurostereo 2 BS (110°) NN EX.			**5864 41 23**
Chassis Eurostereo 2 BS (90°) NN			**5864 41 14**
Chassis Eurostereo 2 BS (90°) NN EX.			**5864 41 13**
IC 303	HEF 4053 BP	MOS	3773 51 41
IC 340	MC 44131-D 14 J	MOS	3763 51 08
IC 350	TDA 2616 A		3763 12 59
IC 380	MC 1458 CP 1		3763 09 31
IC 401	TDA 8170		3763 12 72
IC 710	TEA 2164 G		3766 11 70
IC 750	L78 S 12		3768 17 53
IC 760	L78 SQ5CV DL60280		3768 17 82
IC 770	MC 78L 05 ACP		3768 18 08
IC 780	TEA 5170		3766 11 73
IC 820	MC 44000 05 C 88-P	MOS	3765 12 19
IC 910	TDA 4565 V 2		3765 13 91
IC 920	MC 44140 P		3765 12 05
IC 1440*	NES 4-1 R 01	MOS	3777 52 59
IC 1440*	NES 3C R 02	MOS	3777 52 56
IC 1440*	NES 3C R 03	MOS	3777 52 57
IC 1440*	NES 3C R 04	MOS	3777 52 58
IC 1440*	NES 3C R 02	MOS	3777 52 56
IC 1420	SDA 3546	MOS	3776 52 73
IC 1430	MC 34164 PS		3768 12 12
T 301...303, 310, 331, 368, 421, 782, 783, 791, 810, 841, 842, 862, 891, 893, 931, 1440	BC 848 B	Chip	3614 53 22
T 307, 308, 365, 431, 432, 501, 502, 792, 793, 861, 863, 871, 879, 881, 882, 872, 932	BC 858 B	Chip	3614 54 22
T 341	BC 807-25	Chip	3614 73 04
T 422	BC 327-25		3614 71 09
T 507	BC 337-25		3614 71 38
T 511	S 2000 AF		3616 13 84
T 531	BD 241 D		3616 10 65
T 532	BC 847 B	Chip	3614 53 12
T 720	BUF 405 AKI		3616 21 32
T 781	BC 808-25	Chip	3614 73 02
T 830	BC 848 C	Chip	3614 53 23
T 965	BC 807-25	Chip	3614 73 04
D 341, 1401	SD 103 C		3656 02 02
D 371, 437, 711	1 N 4002		3657 11 36
D 436, 848, 1437, 1462	1 N 4148		3656 08 10
D 501	LL 4148 F		3656 03 11
D 712, 717, 718, 785, 802, 804, 806, 1431, 791, 1402, 1431	LL 4148 F		3656 03 11
D 511	BY 228		3657 55 43
D 512	BYW 74		3657 54 18
D 509, 515, 547, 721, 722, 771	BA 157		3656 10 09
D 525, 726	BA 158		3656 10 10
D 526	BY 269		3657 55 38
D 701...704	1 N 4007		3657 11 41
D 705	ZPY 11		3653 24 17
D 724	BZX 85 C3 VO		3653 22 04
D 741	BYT 56 J		3657 53 90
D 742	ZPD 33		3653 17 74
D 751, 761	BYW 32		3657 54 13
D 781	BYV 28/100		3657 54 50
D 1401	SD 103 C		3656 02 02
R 387	3,3 Ω 0,25 W		⚠ 3151 26 06
R 404	1,5 Ω 0,4 W		3142 13 62
R 405	1,2 Ω 0,4 W		3142 13 63
R 405	2,2 Ω 0,4 W (110° MN)		3142 13 68
R 407, 867, 887	17,8 kΩ 1/8 W	Chip	3142 62 64
R 408	6,2 kΩ 0,4 W		3142 13 67
R 411	1,2 Ω 0,25 W		3142 12 54
R 412	1,5 Ω 0,4 W		3142 38 16
R 415	3,3 Ω 1 W		3141 39 32
R 416	22 Ω NTC		3171 20 28
R 505	20 kΩ 1/8 W	Chip	3142 64 17
R 509	1 kΩ 1 W		3141 39 05
R 510	0,62 Ω 1 W (110°/90° MN)		3141 20 42
R 510	0,51 Ω 1 W		3141 20 39
R 516	2,2 Ω 0,25 W		⚠ 3151 45 11
R 517	1 kΩ 0,25 W		⚠ 3151 26 08
R 521	39 Ω 1 W (110°)		3141 39 33
	33 Ω 1W (90°)		3141 39 13
R 528, 541	6,8 MΩ 0,25		3142 08 60
R 540	Focus		⚠ 3722 20 34
R 545	1,3 Ω 0,5 W		⚠ 3151 25 11
R 545	1,8 Ω 0,5 W		⚠ 3151 25 12
R 547	10 Ω 0,25 W		⚠ 3151 26 03
R 701	PTC		3172 12 40
R 703	5,1 Ω 8 W		3134 08 01
R 704	PTC		3172 11 67
R 705	2,7 kΩ 4 W		3141 51 05
R 712	124 kΩ 0,12 W	Chip	3142 62 17
R 716	0,33 Ω 3 W		3134 08 36
R 725	120 Ω 2 W		3141 40 55
R 726	2,7 kΩ 2 W		⚠ 3141 40 50
R 730	8,2 MΩ 0,54 W		⚠ 3156 09 70
R 741	220 Ω 2 W		3141 40 07
R 742	15 kΩ		3141 48 57
R 770	2,2 Ω 4 W		3132 55 09
R 786	100 kΩ 0,4 W		3142 12 48
R 796	470 Ω Einst./Adjust./ Potentiometre/Impostatore		3111 17 72
R 806	150 kΩ	Chip	3142 62 56
R 826	0,82 Ω 0,25 W		⚠ 3141 45 26
R 887	17,8 kΩ 1/8 W	Chip	3142 62 64
R 921, 922	22 Ω 0,25 W		3151 45 27
C 363	2200 µF 35 V		3422 66 78
C 365, 366	1000 µF 25 V		3422 07 21
C 403	2200 µF 25 V		3422 97 18
C 413	2200 µF 35 V		3422 06 39
C 511	8,2 nF 2000 V (110°)		⚠ 3385 08 38
	6,8 nF 1600 V (90°)		⚠ 3385 09 86
C 511	9,1 nF 600 V (110° MN)		⚠ 3385 08 26
C 512	24 nF 400 V (110° MN)		⚠ 3324 08 41
C 512	27 nF 400 V (110°)		⚠ 3324 08 35
	47 nF 400 V (90°)		⚠ 3324 10 40
C 513	0,18 µF 250 V (90°)		⚠ 3324 08 17
	0,18 µF 250 V (110°)		⚠ 3324 10 16
C 514	0,12 µF 400 V (110°)		⚠ 3324 10 26
	0,18 µF 250 V (90°-M/90°)		⚠ 3324 08 17
C 515	2,2 µF 160 V		3426 08 04
C 526, 704, 705	1,5 nF 2 KV		⚠ 3267 09 76
C 536	1,3 nF 1600 V (110°)		3385 08 42
	1,5 nF 1600 V (90°)		3385 09 88
	1,2 nF 1600 V (110° MN)		3385 08 43
C 548	22 µF 350 V		3426 09 09
	22 µF 350 V (110° MN)		3426 08 06
C 702	0,1 µF 400 V		⚠ 3314 09 73
C 703	1 nF 400 V		⚠ 3261 09 22
C 704/705	1,5 nF 24 V		⚠ 3267 09 76
C 706	10 µF 350 V		3426 09 77
C 712	150 µF 385 V		3426 09 19
C 725	330 pF 1 KV		⚠ 3267 08 53
C 726	1 nF 1250 V		3365 18 14
C 727	680 pF 1 kV		⚠ 3267 08 04
C 730	2,2 nF 400 V		⚠ 3261 09 23
C 731	220 pF 400 V		⚠ 3261 09 29
C 740	330 pF 1 kV		⚠ 3267 08 53
C 742	10 µF 160 V		3426 08 11
C 757, 1401	1000 µF 16 V		3422 90 87
C 762	1500 µF 10 V		3422 06 44
C 781	1000 µF 35 V		3422 06 25
C 1401	1000 µF 16 V		3422 90 87
L 367, 368	10 µH		4557 16 98
L 511	O.-W. (110°)		4517 26 07
	O.-W. (90°)		4517 26 08
L 511	O.-W. (110° MN)		⚠ 4517 26 04
L 517	Lin. (110°)		⚠ 4516 12 05
	Lin (90°/110° MN))		⚠ 4516 12 06
L 521	75 µH		4557 09 31
L 711	33 µH		4517 16 33
L 751, 761	Ferritperle / Ferrite perle 3,5x6 Perle ferritique / Ferit perla		4654 15 03
L 877	2,2 µH		4557 17 51
FE 725, 726	Ferritperle / Ferrite perle Chip Perle ferritique / Ferit perla		4654 15 25
TR 510	Treiber-Transformator Driver transformator Transf. d'attaque Trasf. eccitatore		⚠ 4523 11 87
TR 520	Horiz.-Ausg.-Transformator (110°) Horiz.-Ausg.-Transformator (110°-MN) Horiz.-Ausg.-Transformator (90°) Line transformator Transf. de lignes Trasf. di uscita orrizzontale		⚠ 4515 05 24 ⚠ 4515 05 08 ⚠ 4515 05 22
TR 701	Drossel / Choke Bobine de self / Bobina		4557 04 30
TR 730	Übertrager / Pulse transformer Transf. d' impulsion / Trasf. impulsio		⚠ 4523 11 09
TR 740	Schaltnetzteil-Transformator (110°) Schaltnetzteil-Transformator (90°) Switched moded transformer Transf. de commutation Trasf. di rete		⚠ 4523 17 07 ⚠ 4523 17 08
Q 331	Quarz, Quartz, Quartz, Quarzo		4421 20 14
Q 801	Quarz, Quartz, Quarzo 17,734475 MHz		4421 31 65
Q 802	Quarz, Quartz, Quarzo 14, 318180 MHz		4421 32 12
Q 1401	Quarz, Quartz, Quarzo 4,0 MHz		4421 32 20
SO 301	CINCH		4143 07 45
SCART			4145 02 91
XL 02	LP-Buchse Loudsp. socket Prise d'haut-parleur Persa dell'altoparlante		4145 06 12
XD 01	Kontaktleiste, 15pol. Contact plug, 15fold Liteau de contact, 15pol. Piastra di contatto, 15poli		7318 43 28
XF 06	Kontaktleiste, 18pol. Contact plug, 18fold Liteau de contact, 18pol. Piastra di contatto, 18poli		7319 06 18
IC-Fassung, 28pol. / IC socket, 28fold Socle de IC, 28fois / Zoccolo del IC			4156 30 82
IC-Fassung, 40pol. / IC socket, 40fold Socle de IC, 40fois / Zoccolo del IC			4156 30 80

*) Originalbestückung beachten! / Please note original equipment!
l'equipement d'origine! / Osservare la conferma originale!

Ersatzteile / Replacement parts list / Pièces de rechange / Elenco delle parti di ricambio

⚠ Sicherheitsbauteil im Sinn der Sicherheitsbestimmung. Diese Teile dürfen nur durch Originalteile ersetzt werden.
⚠ Safety components in accordance with existing regulations. These components must only be replaced by original component parts.
⚠ Composant de sécurité conformément aux réglementations de sécurité. Ces composants doivent être uniquement remplacés par des pièces d'origines.
⚠ Componenti di sicurezza ai sensi del regolamento di sicurezza. Queste componenti devono venir sostituite unicamente con parti originali.

Isolierscheibe für T..., IC... / Sil. pad for T..., IC... Rondelle isolante pour T..., IC... / Piastra isolante per T..., IC...				8253 17 01
Feder für T..., IC... / Spring clip for T..., IC... Ressort de tension pour T..., IC... / Molla di trazione per T..., IC...				7368 70 12
Untere Abschirmung für IC 820 / Bottom shielding for IC 820 Inférieur blindage pour IC 820 / Inferiore comune per IC 820				8486 00 80
Obere Abschirmung für IC 820 / Top shielding for IC 820 Supérieur blindage pour IC 820 / Superiore comune per IC 820				8486 00 90
Distanzstück für Kühlblech/Spacer for cooling plate Pièce d'écartement pour tôle de refroidissement Distancziale per piastra di raffreddamento				8448 00 60
Hochspannungskabel für TR 520/High voltage cable for TR 520 Câble haute-tension pour TR 520/Cavo di alta tensione per TR 520				4888 62 35
Kable, Focusplatte (R 540)/Cable focusboard (R 540) Câble plaque de focus (R 540)/Cavo piastra di fuoco (R 540)				4888 62 37
Bildröhrenanschlußplatte **C.R.T. base board** **Platine de connexion du tube-cathodique** **Piastra di allacciamento del cinescopio**			**(NN)** **(MN)**	**6911 08 78** **6911 08 79**
T 1023, 1033, 1043	BC 858 B		Chip	3614 54 22
T 1024, 1034, 1044	TBF 871			3612 52 83
T 1025, 1035, 1045	BF 420			3612 01 25
T 1026, 1036, 1046	BF 821		Chip	3614 73 50
T 1060, 1065	BC 858 C		Chip	3614 54 23
D 1024, 1026, 1034, 1036, 1044, 1046, 1061, 1065, 1062	LL 4148 F MIN			3656 03 11
D 1065	BAV 103 MIN (MN)			3656 19 50
D 1025, 1035, 1045	LL SD 103 C MIN			3656 02 06
L 1029, 1039, 1049	Drossel / Choke 27 µH Bob. de self / Bobina			4557 17 59
R 1009	100 Ω	0,25 W		⚠ 3151 45 16
R 1011	1,8 Ω	0,25 W		⚠ 3151 45 02
R 1022, 1032, 1042	100 kΩ	0,7 W		3142 16 01
R 1024, 1034, 1044	18 kΩ	1 W		3141 39 68
R 1025, 1035, 1045	1,5 kΩ	0,25 W		⚠ 3151 26 21
C 1001	10 nF	1500 V		⚠ 3315 09 57
Bildröhrenfassung / Picture tube socket Socle de tube-image / Zoccolo del cinescopio				4155 40 34
Bildröhrenfassung / Picture tube socket Socle de tube-image / Zoccolo del cinescopio			(MN)	4155 40 35
Bedienteil **Operating unit** **Bloc de commandes** **Unita di comando**			**VISION 2000**	**5883 11 90**
IP 01	TBA 2800		MOS	3763 08 13
TP 01, 02	BC 807-25 Chip			3614 73 04
DP 01	4601 L-NB			3686 12 02
DP 02...05	TLSG 2100			3681 14 75
Kappe / Cap / Capuchon / Capelletto				8448 04 00
Bedienteil **Operating unit** **Bloc de commandes** **Unita di comando**			**IFB 762** **IFB 762 S** **IFB 763** **IFB 763 A**	**5883 11 62** **5883 11 96** **5883 11 72** **5883 11 83**
C 1406	22 µF	16 V		3422 13 18
D 1501	DS 186 P		(IFB 763/IFB 762)	3683 10 42
D 1502, 1503, 1504, 1505	LED LG 3369 FH		(IFB 763/IFB 762)	3681 12 86
T 1501, 1502	BC 328–25		(IFB 763/IFB 762)	3614 71 33
IC 1401	TBA 2800		MOS	3763 08 13
IC 1501	TBA 2800		MOS (IFB 762/674)	3763 08 13
L 1401, 1402, 1403	Drossel / Choke Bobine de self / Bobina			4557 17 56
A 1501	Display 4601 L–NB			3686 12 02
S 1501, 1502, 1503, 1504	Tasten / Buttons Touches / Tasti		(IFB 762/763)	4115 06 76
Bedienteilplatte / Operating unit board Plaque de bloc de commandes / Piastra dell'unita di comando			(IFB 763)	8446 01 20
Kopfhörer-Buchse / Headphone socket Douille pour casque / Presa di ricevitore a cuffia			(IFB 762/763)	4144 11 16
Gehäuse für Vorverstärker / Pre-amplifier housing Boitier de préamplificateur / Alloggiamento preamplificatore			IFB 762)	6536 21 19
Netzschalter / Mains switch Interrupteur secteur / Interruttore di rete elettrica			(IFB 762/IFB 763)	4112 22 20
Netztaste / Operating knob for mains Touche secteur / Tasto di rete elettrica			(IFB 762/IFB 763)	8468 01 00
Kontaktleiste, 15 pol. / Contact plug, 15fold Liteau de contact, 15 pol./ Piastra di contatto, 15poli			XD 01 (IFB 762)	4145 73 24
Netzkabel für Bed.-Teil+Chassis Mains cable for operating unit+chassis Cable secteur pur bloc de commandes+chassis Cavo per rete elettrica e unita di comando+basamento			(IFB 763)	4888 67 49
Kabel, Bedienteil-Chassis Cable, control panel for chassis Cordon, chassis-unité de commandes Dispositivo di comando per chassis				4888 67 49
Halter für Diode / Holder for diode Support pour diode/Sostegno per diodo			(IFB 762/IFB 763) (IFB 764)	8448 00 40
Abdeckung für Netzschalter Covering for mains switch Couverture pour interrupteur secteur Copertura per interruttore di rete elettrica			(IFB 762/IFB 763)	8448 01 50
Druckfeder für Netzteil Pressure spring for mains unit Ressort de pression pour bloc de secteur Molla di compressione per unita di rete elettrica			(IFB 762)	7352 54 07
Tastenrahmen / Frame for buttons Cadre pour touches / Telaio per tasti			(IFB 762)	8448 00 50
Bedienteil **Operating unit** **Bloc de commandes** **Unita di commando**			**IFB 760 R** **IFB 760 S** **IFB 767** **IFB 768** **IFB 764** **IFB 764 S**	**5883 11 76** **5883 10 77** **6911 34 87** **5883 11 88** **5883 11 75** **5883 10 75**
C 1401	0,33 µF	250 V	(IFB 760 R/764)	⚠ 3324 09 31
C 1402	0,1 µF	250 V	(IFB 760 R/764)	⚠ 3324 09 27
C 1405	2,2 µF	63 V	(IFB 760R)	3422 95 15
C 1406	22 µF	16 V		3422 13 18
C 1504	2,2 µF	63 V	(IFB 764)	3422 65 13
C 1505	22 µF	25 V	(IFB 764)	3422 92 80
D 1401	SFH 205		(IFB 760R)	3683 10 35
D 1501	LG 3360 EH		(IFB 760R)	3681 12 81
	DS 186 P		(IFB 768/767/764 S)	3683 10 42
D 1502, 1503, 1504, 1505	LED LG 3360 DG		(IFB 768)	3681 12 67
D 1502, 1503, 1504, 1505	TLHG 4414			3681 14 64
D 1502...1505	LG 336 OEH		(IFB 764 S)	3681 12 81
T 1401, 1402, 1501, 1502	BC 328–25			3614 71 33
IC 1501	TBA 2800		MOS	3763 08 13
L 1401			(IFB 764 S)	4557 04 55
L 1401			(IFB 760R)	4557 04 51
			(IFB 764)	4557 04 33
L 1401			(IFB 760 S)	4557 04 55
L 1402, 1403	22 µH		(IFB 760R)	4557 16 65
L 1404	22 µH		(IFB 760R)	4557 16 65
L 1601, 1602, 1603	15 µH		(IFB 768)	4557 17 56
L 1601, 1602, 1603	22 µH		(IFB 764 S)	4557 16 65
FU 1401	T 2A		(IFB 760R/764)	⚠ 4375 18 18
FU 1401	T 2,5 A AH			⚠ 4375 16 51
A 1501	Display 4606 R			3686 12 01
A 1501	LTD 323 G-FD			3686 12 03
A 1501	4601 L-NB			3686 12 02
S 1501, 1502, 1503, 1504	Tasten / Buttons Touches / Tasti		(IFB 768) (IFB 764 S)	4115 06 76
Tastensatz, 4fach / Operating knob assortment, 4fold Jeu de touches, 4fois / Pulsanti di comande, 4 volte tanto				8448 02 40
Tastensatz, 4fach / Operating knob assortment, 4fold Jeu de touches, 4fois / Pulsanti di comande, 4 volte tanto			(IFB 767)	8448 02 70
Tastensatz, 4fach / Operating knob assortment, 4fold Jeu de touches, 4fois / Pulsanti di comande, 4 volte tanto			(IFB 764 S)	8448 01 00
Bedienteilplatte / Operating unit board Plaque de bloc de commandes Piastra dell'unita di comando			(IFB 768) (IFB 764)	8446 01 60 8446 00 80
Anzeigeplatte / Indicator board Plaque pour indicateur / Piastra di indicazione			(IFB 767)	6911 45 87
Gummikontaktplatte / Rubber contact board Plaque de contact en caoutchouc / Piastra di contatto a gomma			(IFB 760R)	4188 02 86
Gummikontaktplatte / Rubber contact board Plaque de contact en caoutchouc / Piastra di contatto a gomma			(IFB 767)	8297 00 90
Kontaktplatte / Contact board Plaque de contact / Piastra di contatto			(IFB 760R)	6942 18 53
Kopfhörer-Buchse / Headphone socket Douille pour casque / Presa di ricevitore a cuffia			(IFB 768) (IFB 764)	4144 11 16 4144 11 20
Kopfhörerplatte / Headphone board Plaque pour casque / Piastra di ricevitore a cuffia			(IFB 767)	6911 45 86
Halter für Grundplatte / Holder for base board Support de platine de base / Sostegno della piastra di base			(IFB 760R/764)	8311 81 02
Gehäuse für Vorverstärker / Pre-amplifier housing Boitier de préamplificateur / Alloggiamento preamplificatore			IFB 760R)	6536 21 14

Ersatzteile / Replacement parts list / Pièces de rechange / Elenco delle parti di ricambio

⚠ Sicherheitsbauteil im Sinn der Sicherheitsbestimmung. Diese Teile dürfen nur durch Originalteile ersetzt werden.
⚠ Safety components in accordance with existing regulations. These components must only be replaced by original component parts.
⚠ Composant de sécurité conformément aux réglementations de sécurité. Ces composants doivent être uniquement remplacés par des pièces d'origines.
⚠ Componenti di sicurezza ai sensi del regolamento di sicurezza. Queste componenti devono venir sostituite unicamente con parti originali.

Klemmfeder / Terminal feather Ressort à bornes / Molla per terminale			(IFB 760R)	7368 62 03
Netzschalter / Mains switch Interrupteur secteur / Interruttore di rete elettrica			(IFB 760R) (IFB 768/764)	4112 21 71 4112 31 75
Netztaste / Operating knob for mains Touche secteur / Tasto di rete elettrica			(IFB 760R) (IFB 768) (IFB 764 S)	6315 36 21 8468 01 10 6315 36 33
Kontaktleiste, 15 pol. / Contact plug, 15fold Liteau de contact, 15 pol./ Piastra di contatto, 15poli			XD 01 (IFB 760R) (IFB 764)	7318 43 28 7318 43 55
Kappe für Sicherung / Cap for fuse Capuchon pour fusible / Cappelletto per fusibili			FU 1401 (IFB 760R)	8612 15 08
Netzkabel / Mains cable Cable secteur / Cavo per rete elettrica			(IFB 760R)	4131 24 36
Netzkabel für Bed.-Teil+Chassis Mains cable for operating unit+chassis Cable secteur pur bloc de commandes+chassis Cavo per rete elettrica e unita di comando+basamento			(IFB 760R/764)	4888 67 12
Halter / Holder / Support / Sostegno			D 1501 (IFB 760R)	8624 71 28
Halter für Diode / Holder for diode Support pour diode/Sostegno per diodo			IFB 768) (IFB 764) (IFB 767)	8641 10 02 8624 71 32 8448 02 60
Kabelhalter / Holder for cable Support pour cable / Sostegno per cavo			17,5 mm (IFB 760R)	8681 57 01
Druckfeder für Netzteil Pressure spring for mains unit Ressort de pression pour bloc de secteur Molla di compressione per unita di rete elettrica			(IFB 768)	7352 54 04
Anzeigefenster / Window for indicator Fenetre pour indicateur / Finestra per indicazione			(IFB 764)	6466 52 08
Kappe für Netzschalter Cap for mains switch Capuchon pour interrupteur secteur Capelletto per interruttore di rete elettrica			(IFB 764)	8612 15 12
Bedienteil **Operating unit** **Bloc de commandes** **Unita di comando**			**IFB 761 ES**	**5883 10 95**
D 1401	SFH 205			3683 10 35
D 1502, 1503	LED LG 3360 DG			3681 12 84
T 1401, 1402	BC 328–25			3614 71 33
IC 1401	TBA 2800		MOS	3763 08 13
L 1401, 1402, 1403	Drossel / Choke Bobine de self / Bobina			4557 17 56
A 1501	Display 4601 L–NB			3686 12 02
Bedienteilplatte / Operating unit board Plaque de bloc de commandes / Piastra dell'unita di comando				8446 03 70
Kontaktmatte, 4fach / Contact mat, 4fold Nátte à contact, 4fois / La stuoia di contatto, 4 volte tanto				4188 02 68
Kopfhörer-Buchse / Headphone socket Douille pour casque / Presa di ricevitore a cuffia				4145 08 06
Netzschalter / Mains switch Interrupteur secteur / Interruttore di rete elettrica				4112 21 71
Kontaktplatte / Contact board Plaque de contact / Piastra di contatto				4112 21 71
Druckfeder für Netzschalter Pressure spring for mains switch Ressort de pression pour interrupteur secteur Molla di compressione per interruttore di rete elettrica				7352 54 03
Lichtschacht, 2fach / Light leading, 2fold Conduite de lumière, 2fois / Guida di luce, 2 volte tanto				8622 31 05
Bedienteil **Operating unit** **Bloc de commandes** **Unita di comando**			**IFB 773** **IFB 773 S**	**5883 10 51** **5883 17 51**
D 1501	DS 186 P			3683 10 42
D 1502, 1503, 1504, 1505	LED LG 3369-FH			3681 12 86
T 1501, 1502	BC 328–25			3614 71 33
IC 1501	TBA 2800		MOS	3763 08 13
L 1401, 1402, 1403	15 µH			4557 17 56
A 1501	Display 4601 L-NB			3686 12 02
S 1501, 1502, 1503, 1504	Tasten / Buttons Touches / Tasti			4115 06 76
Bedienteilplatte / Operating unit board Plaque de bloc de commandes Piastra dell'unita di comando				8446 03 30
Kopfhörer-Buchse / Headphone socket Douille pour casque / Presa di ricevitore a cuffia				4144 11 16
Netzschalter / Mains switch Interrupteur secteur / Interruttore di rete elettrica				4112 22 20
Netztaste / Operating knob for mains Touche secteur / Tasto di rete elettrica				8468 02 50
LT-Taste				8448 07 50
Progr.-Taste				8448 07 70
Netzkabel für Bed.-Teil+Chassis Mains cable for operating unit+chassis Cable secteur pur bloc de commandes+chassis Cavo per rete elettrica e unita di comando+basamento				4888 67 49
Druckfeder für Netzteil Pressure spring for mains unit Ressort de pression pour bloc de secteur Molla di compressione per unita di rete elettrica				7352 54 07
Anzeigefenster / Window for indicator Fenetre pour indicateur / Finestra per indicazione				8455 04 60
Kappe für Netzschalter Cap for mains switch Capuchon pour interrupteur secteur Capelletto per interruttore di rete elettrica				8448 01 50
Anzeigenfolie / Foil for indicator Feuille pour indicateur / Il foglio per indicazione				8478 02 20
Lichtschacht / Light leading Conduite de lumière / Guida di luce				8448 08 00
Netzfilterplatte **Mains filter board** **Plaque pour filtre secteur** **Piastra filtro di rete elettrica**				**6911 31 13** **6911 31 16**
C 1701	0,33 µF	250 V		⚠ 3324 09 31
C 1702	0,1 µF	250 V		⚠ 3324 09 27
L 1701				4557 04 51
FU 1701	T 2 A			⚠ 4375 18 18
Halter für FU 1701 / Holder for FU 1701 Support pour FU 1701 / Sostegno per FU 1701				4157 04 51
Kappe für FU 1701 / Cap for FU 1701 Capuchon pour FU 1701 / Capelletto per FU 1701				8612 15 08
Netzfilterplatte **Mains filter board** **Plaque pour filtre secteur** **Piastra filtro di rete elettrica**				**6911 31 14** **6911 31 15**
CN 51	0,1 µF	250 V		⚠ 3324 09 27
LN 51 LN 52/53				4557 04 18 4557 81 26
FN 51	T 2 A			⚠ 4375 18 18
Halter für FN 51 / Holder for FN 51 Support pour FN 51 / Sostegno per FN 51				4157 04 51
Kappe für FN 51 / Cap for FN 51 Capuchon pour FN 51 / Capelletto per FN 51				8448 04 30
Netzfilterplatte **Mains filter board** **Plaque pour filtre secteur** **Piastra filtro di rete elettrica**				**6911 31 20** **6911 31 18** **6911 31 21** **6911 31 17**
CN 51	0,33 µF	250 V		⚠ 3324 09 47
LN 51 LN 51	(6911 31 18) (6911 31 21)			⚠ 4557 04 51 ⚠ 4557 04 19
FN 51	T 2,5 A AH			⚠ 4375 16 51
Halter für FN 51 / Holder for FN 51 Support pour FN 51 / Sostegno per FN 51				4157 04 51
Kappe für FN 51 / Cap for FN 51 Capuchon pour FN 51 / Capelletto per FN 51				8448 04 30
Netzfilterplatte **Mains filter board** **Plaque pour filtre secteur** **Piastra filtro di rete elettrica**				**6911 31 24**
CN 51	0,33 µF	250 V		⚠ 3324 09 47
LN 51				⚠ 4557 04 55
FN 51	T 2,5 A AH			⚠ 4375 16 51
Halter für FN 51 / Holder for FN 51 Support pour FN 51 / Sostegno per FN 51				4157 04 51
Kappe für FN 51 / Cap for FN 51 Capuchon pour FN 51 / Capelletto per FN 51				8448 04 30

Ersatzteile / Replacement parts list / Pièces de rechange / Elenco delle parti di ricambio

⚠ Sicherheitsbauteil im Sinn der Sicherheitsbestimmung. Diese Teile dürfen nur durch Originalteile ersetzt werden.
⚠ Safety components in accordance with existing regulations. These components must only be replaced by original component parts.
⚠ Composant de sécurité conformément aux réglementations de sécurité. Ces composants doivent être uniquement remplacés par des pièces d'origines.
⚠ Componenti di sicurezza ai sensi del regolamento di sicurezza. Queste componenti devono venir sostituite unicamente con parti originali.

Klemmfeder / Terminal feather Ressort à bornes / Molla per terminale	(IFB 760R)	7368 62 03
Netzschalter / Mains switch Interrupteur secteur / Interruttore di rete elettrica	(IFB 760R) (IFB 768/764)	4112 21 71 4112 31 75
Netztaste / Operating knob for mains Touche secteur / Tasto di rete elettrica	(IFB 760R) (IFB 768) (IFB 764 S)	6315 36 21 8468 01 10 6315 36 33
Kontaktleiste, 15 pol. / Contact plug, 15fold Liteau de contact, 15 pol./ Piastra di contatto, 15poli	XD 01 (IFB 760R) (IFB 764)	7318 43 28 7318 43 55
Kappe für Sicherung / Cap for fuse Capuchon pour fusible / Cappelletto per fusibili	FU 1401 (IFB 760R)	8612 15 08
Netzkabel / Mains cable Cable secteur / Cavo per rete elettrica	(IFB 760R)	4131 24 36
Netzkabel für Bed.-Teil+Chassis Mains cable for operating unit+chassis Cable secteur pur bloc de commandes+chassis Cavo per rete elettrica e unita di comando+basamento	(IFB 760R/764)	4888 67 12
Halter / Holder / Support / Sostegno	D 1501 (IFB 760R)	8624 71 28
Halter für Diode / Holder for diode Support pour diode/Sostegno per diodo	IFB 768) (IFB 764) (IFB 767)	8641 10 02 8624 71 32 8448 02 60
Kabelhalter / Holder for cable Support pour cable / Sostegno per cavo	17,5 mm (IFB 760R)	8681 57 01
Druckfeder für Netzteil Pressure spring for mains unit Ressort de pression pour bloc de secteur Molla di compressione per unita di rete elettrica	(IFB 768)	7352 54 04
Anzeigefenster / Window for indicator Fenetre pour indicateur / Finestra per indicazione	(IFB 764)	6466 52 08
Kappe für Netzschalter Cap for mains switch Capuchon pour interrupteur secteur Capelletto per interruttore di rete elettrica	(IFB 764)	8612 15 12
Bedienteil **Operating unit** **Bloc de commandes** **Unita di comando**	**IFB 761 ES**	**5883 10 95**
D 1401 D 1502, 1503	SFH 205 LED LG 3360 DG	3683 10 35 3681 12 84
T 1401, 1402	BC 328–25	3614 71 33
IC 1401	TBA 2800 MOS	3763 08 13
L 1401, 1402, 1403	Drossel / Choke Bobine de self / Bobina	4557 17 56
A 1501	Display 4601 L–NB	3686 12 02
Bedienteilplatte / Operating unit board Plaque de bloc de commandes / Piastra dell'unita di comando		8446 03 70
Kontaktmatte, 4fach / Contact mat, 4fold Nátte à contact, 4fois / La stuoia di contatto, 4 volte tanto		4188 02 68
Kopfhörer-Buchse / Headphone socket Douille pour casque / Presa di ricevitore a cuffia		4145 08 06
Netzschalter / Mains switch Interrupteur secteur / Interruttore di rete elettrica		4112 21 71
Kontaktplatte / Contact board Plaque de contact / Piastra di contatto		4112 21 71
Druckfeder für Netzschalter Pressure spring for mains switch Ressort de pression pour interrupteur secteur Molla di compressione per interruttore di rete elettrica		7352 54 03
Lichtschacht, 2fach / Light leading, 2fold Conduite de lumière, 2fois / Guida di luce, 2 volte tanto		8622 31 05
Bedienteil **Operating unit** **Bloc de commandes** **Unita di commando**	**IFB 773** **IFB 773 S**	**5883 10 51** **5883 17 51**
D 1501 D 1502, 1503, 1504, 1505	DS 186 P LED LG 3369-FH	3683 10 42 3681 12 86
T 1501, 1502	BC 328–25	3614 71 33
IC 1501	TBA 2800 MOS	3763 08 13
L 1401, 1402, 1403	15 µH	4557 17 56
A 1501	Display 4601 L-NB	3686 12 02
S 1501, 1502, 1503, 1504	Tasten / Buttons Touches / Tasti	4115 06 76
Bedienteilplatte / Operating unit board Plaque de bloc de commandes Piastra dell'unita di comando		8446 03 30
Kopfhörer-Buchse / Headphone socket Douille pour casque / Presa di ricevitore a cuffia		4144 11 16

Netzschalter / Mains switch Interrupteur secteur / Interruttore di rete elettrica			4112 22 20
Netztaste / Operating knob for mains Touche secteur / Tasto di rete elettrica			8468 02 50
LT-Taste			8448 07 50
Progr.-Taste			8448 07 70
Netzkabel für Bed.-Teil+Chassis Mains cable for operating unit+chassis Cable secteur pur bloc de commandes+chassis Cavo per rete elettrica e unita di comando+basamento			4888 67 49
Druckfeder für Netzteil Pressure spring for mains unit Ressort de pression pour bloc de secteur Molla di compressione per unita di rete elettrica			7352 54 07
Anzeigefenster / Window for indicator Fenetre pour indicateur / Finestra per indicazione			8455 04 60
Kappe für Netzschalter Cap for mains switch Capuchon pour interrupteur secteur Capelletto per interruttore di rete elettrica			8448 01 50
Anzeigenfolie / Foil for indicator Feuille pour indicateur / Il foglio per indicazione			8478 02 20
Lichtschacht / Light leading Conduite de lumière / Guida di luce			8448 08 00
Netzfilterplatte **Mains filter board** **Plaque pour filtre secteur** **Piastra filtro di rete elettrica**			**6911 31 13** **6911 31 16**
C 1701 C 1702	0,33 µF 0,1 µF	250 V 250 V	⚠ 3324 09 31 ⚠ 3324 09 27
L 1701			4557 04 51
FU 1701	T 2 A		⚠ 4375 18 18
Halter für FU 1701 / Holder for FU 1701 Support pour FU 1701 / Sostegno per FU 1701			4157 04 51
Kappe für FU 1701 / Cap for FU 1701 Capuchon pour FU 1701 / Capelletto per FU 1701			8612 15 08
Netzfilterplatte **Mains filter board** **Plaque pour filtre secteur** **Piastra filtro di rete elettrica**			**6911 31 14** **6911 31 15**
CN 51	0,1 µF	250 V	⚠ 3324 09 27
LN 51 LN 52/53			4557 04 18 4557 81 26
FN 51	T 2 A		⚠ 4375 18 18
Halter für FN 51 / Holder for FN 51 Support pour FN 51 / Sostegno per FN 51			4157 04 51
Kappe für FN 51 / Cap for FN 51 Capuchon pour FN 51 / Capelletto per FN 51			8448 04 30
Netzfilterplatte **Mains filter board** **Plaque pour filtre secteur** **Piastra filtro di rete elettrica**			**6911 31 20** **6911 31 18** **6911 31 21** **6911 31 17**
CN 51	0,33 µF	250 V	⚠ 3324 09 47
LN 51 LN 51	(6911 31 18) (6911 31 21)		⚠ 4557 04 51 ⚠ 4557 04 19
FN 51	T 2,5 A AH		⚠ 4375 16 51
Halter für FN 51 / Holder for FN 51 Support pour FN 51 / Sostegno per FN 51			4157 04 51
Kappe für FN 51 / Cap for FN 51 Capuchon pour FN 51 / Capelletto per FN 51			8448 04 30
Netzfilterplatte **Mains filter board** **Plaque pour filtre secteur** **Piastra filtro di rete elettrica**			**6911 31 24**
CN 51	0,33 µF	250 V	⚠ 3324 09 47
LN 51			⚠ 4557 04 55
FN 51	T 2,5 A AH		⚠ 4375 16 51
Halter für FN 51 / Holder for FN 51 Support pour FN 51 / Sostegno per FN 51			4157 04 51
Kappe für FN 51 / Cap for FN 51 Capuchon pour FN 51 / Capelletto per FN 51			8448 04 30

Ersatzteile / Replacement parts list / Pièces de rechange / Elenco delle parti di ricambio

⚠ Sicherheitsbauteil im Sinn der Sicherheitsbestimmung. Diese Teile dürfen nur durch Originalteile ersetzt werden.
⚠ Safety components in accordance with existing regulations. These components must only be replaced by original component parts.
⚠ Composant de sécurité conformément aux réglementations de sécurité. Ces composants doivent être uniquement remplacés par des pièces d'origines.
⚠ Componenti di sicurezza ai sensi del regolamento di sicurezza. Queste componenti devono venir sostituite unicamente con parti originali.

Netzschalter, komplett **Mains switch, comp.** **Interrupteur secteur, comp.** **Interruttore di rete elettrica, comp.**			**5888 30 55**
Netzschalter / Mains switch Interrupteur secteur / Interruttore di rete elettrica			4112 31 76
Abdeckung für Netzschalter Covering for mains switch Couverture pour interrupteur secteur Copertura per interruttore di rete elettrica			8448 01 50
Kabel, Netzschalter-Netzfilter Cable, mains switch-mains filter secteur Cordon, interrupteur secteur-filtre Cavo, interruttore di rete-filtro di rete			4888 67 48
Kabel, Netzschalter-Chassis Cable, mains switch-chassis Cordon, interrupteur secteur-chassis Cavo, interruttore di rete-chassis			4888 67 49
Netzschalter, komplett **Mains switch, comp.** **Interrupteur secteur, comp.** **Interruttore di rete elettrica, comp.**			**5888 25 65**
Netzschalter / Mains switch Interrupteur secteur / Interruttore di rete elettrica			4112 22 22
Abdeckung für Netzschalter Covering for mains switch Couverture pour interrupteur secteur Copertura per interruttore di rete elettrica			8448 01 50
Netztaste / Operating knob for mains Touche secteur / Tasto di rete elettrica			8468 01 40
Kabel, Netzschalter-Netzfilter Cable, mains switch-mains filter secteur Cordon, interrupteur secteur-filtre Cavo, interruttore di rete-filtro di rete			4888 67 70
Kabel, Netzschalter–Chassis Cable, mains switch-chassis Cordon, interrupteur secteur-chassis Cavo, interruttore di rete-chassis	(5888 25 56)		4888 67 70
Kabel, Netzschalter–Chassis Cable, mains switch-chassis Cordon, interrupteur secteur-chassis Cavo, interruttore di rete-chassis	(5888 25 65)		4888 68 06
Kopfhörerbuchse / Netzschalter **Headphone socket / Mains switch** **Douille pour casque / Interrupteur secteur** **Presa di ricevitore a cuffia / Interruttore di rete elettrica**			**5888 25 53** **5888 30 53**
L 1401 ... 1403			4557 16 65
Netzschalter / Mains switch Interrupteur secteur / Interruttore di rete elettrica			4112 22 20
Netztaste / Operating knob for mains Touche secteur / Tasto di rete elettrica			8468 00 10
Abdeckung für Netzschalter Covering for mains switch Couverture pour interrupteur secteur Copertura per interruttore di rete elettrica			8448 01 50
Kopfhörer-Buchse / Headphone socket Douille pour casque / Presa di ricevitore a cuffia			4144 11 16
Druckfeder für Netzschalter Pressure spring for mains switch Ressort de pression pour interrupteur secteur Molla di compressione per interruttore di rete elettrica			7352 54 07
Chassiskabel / Chassis cable Cordon chassis / Cavo di chassis			4888 67 48
Kopfhörer-Buchse **Headphone socket** **Douille pour casque** **Presa di ricevitore a cuffia**			**6911 34 86** **6911 34 92**
Bu 1601 L 1601 ... 1603			4144 11 16 4557 17 56
Netzschalter, compl. / Mains switch, comp. Interrupteur secteur, comp. Interruttore di rete elettrica, comp.	(VISION 2000)		5888 25 56

ES 1		(OCEANIC)	**5652 14 01** **5652 14 03**
IC 1201 IC 1202	MC 68 HC 04-R 1 LM 2936 Z 5		3779 24 26 3768 18 30
T 1201, 1202 T 1203 ... 1205 T 1206, 1207	BC 368-E 6288 BPW 78 A/B BC 338-40		3614 56 74 3683 10 50 3614 56 70
D 1201, 1202 D 1203	QPWR-A 899 ZTE 2		3682 01 20 3653 15 10
D 1205	CQX 48 A/B		3682 01 15
X 1201	4 MHz		4421 20 15
Gehäuseoberteil / Casing, top section Boîtier partie supérier / Parte superiore del telaio			6138 52 07
Gehäuseunterteil / Casing, bottom section Boîtier partie base / Parte interiore del telaio			6138 54 05
Batteriedeckel / Battery cover Couvercle de batterie / Coperchio della batteria			6138 53 04
Kugel / Spherical / Sphérique / Sferica			7651 01 50
Gehäuseoberteil, Kugel/ Casing, top section, spherical Boîtier partie supérier, sphérique/ Parte superiore del telaio, sferica			6138 04 05
Gehäuseunterteil, Kugel/ Casing, bottom section, spherical Boîtier partie base, sphérique/ Parte interiore del telaio, sferica			6138 04 06
Kontaktmatte / Contact mat Nátte à contact / La stuoia di contatto			4188 10 32
Kontaktteil / Contacto part Parte de contact / Parte di contatto			7342 60 10
ES 3		(OCEANIC)	**5652 14 15** **5652 14 16**
IC 1201 IC 1202	SL-RC1 R01 LM 2936 Z 5	MOS	3779 24 30 3768 18 30
T 1201 D 1201, 1202 D 1203	BC 368-E 6288 SFH 416 R ZTE 2		3614 56 74 3682 01 08 3653 15 10
X 1201	4 MHz		4421 20 15
Gehäuseoberteil / Casing, top section Boîtier partie supérier / Parte superiore del telaio			8443 03 20
Gehäuseoberteil / Casing, top section Boîtier partie supérier / Parte superiore del telaio		(5652 14 16)	8443 03 30
Gehäuseunterteil / Casing, bottom section Boîtier partie base / Parte interiore del telaio			8443 03 70
Batteriedeckel / Battery cover Couvercle de batterie / Coperchio della batteria			6138 53 04
Kontaktmatte / Contact mat Nátte à contact / La stuoia di contatto			4188 10 40
Kontaktfeder / Contacto part Parte de contact / Parte di contatto			7342 60 07
Taste / Knob / Touche / Tasto			4115 06 76
Fenster / Window / Fenêtre / Finestra		LED	6466 32 05
D 1			**5652 14 53**
IC 1201	SL-RC 1 R01	MOS	3779 24 30
T 1201, 1202 T 1203	BC 368-E 6288 BC 337-40		3614 56 74 3614 41 05
D 1201, 1202 D 1203	SFH 416 R ZTE 2		3682 01 08 3653 15 10
D 1204	SD 103 C		3656 02 02
X 1201	4 MHz		4421 20 15
Gehäuseoberteil / Casing, top section Boîtier partie supérier / Parte superiore del telaio			8443 03 60
Gehäuseunterteil / Casing, bottom section Boîtier partie base / Parte interiore del telaio			8443 02 10
Batteriedeckel / Battery cover Couvercle de batterie / Coperchio della batteria			8443 02 20
Kugel / Spherical / Sphérique / Sferica			7651 01 50
Gehäuseoberteil, Kugel/ Casing, top section, spherical Boîtier partie supérier, sphérique/ Parte superiore del telaio, sferica			6138 04 05
Gehäuseunterteil, Kugel/ Casing, bottom section, spherical Boîtier partie base, sphérique/ Parte interiore del telaio, sferica			6138 04 06
Kontaktmatte / Contact mat Nátte à contact / La stuoia di contatto			4188 10 35
Kontaktteil / Contacto part Parte de contact / Parte di contatto			8488 00 50
Fußstopfen / Pad Garniture de pieds / Piedino di appoccio			8642 01 52

Ersatzteile / Replacement parts list / Pièces de rechange / Elenco delle parti di ricambio

⚠ Sicherheitsbauteil im Sinn der Sicherheitsbestimmung. Diese Teile dürfen nur durch Originalteile ersetzt werden.
⚠ Safety components in accordance with existing regulations. These components must only be replaced by original component parts.
⚠ Composant de sécurité conformément aux réglementations de sécurité. Ces composants doivent être uniquement remplacés par des pièces d'origines.
⚠ Componenti di sicurezza ai sensi del regolamento di sicurezza. Queste componenti devono venir sostituite unicamente con parti originali.

Chassis Eurostereo 2 (110°) MN			**5864 40 06**
Chassis Eurostereo 2 (110°) EX.			**5864 40 25**
Chassis Eurostereo 2 (110°) FST 28 kV			**5864 40 26**
Chassis Eurostereo 2 (90°)			**5864 40 16**
Chassis Eurostereo 2 (90°) EX.			**5864 40 15**
IC 303, 304	HEF 4053 BP	MOS	3773 51 41
IC 340	MC 44131-D 14 J	MOS	3763 51 08
IC 350	TDA 1521 N		3763 12 57
IC 380	MC 1458 CP 1		3763 09 31
IC 401	TDA 8170		3763 12 72
IC 710	TEA 2164 G		3766 11 70
IC 750	L78 S 12		3768 17 53
IC 760	L78 SQ5CV DL60280		3768 17 82
IC 770	µA 7805 UC		3768 17 11
IC 780	TEA 5170		3766 11 73
IC 820	MC 44000 C 88-2	MOS	3765 12 12
IC 910	TDA 4565 V 2		3765 13 91
IC 920	MC 44140 P		3765 12 05
IC 1440*	NES 2-1 R 01	MOS	3777 52 61
IC 1440*	NES 3 BR 02	MOS	3777 52 52
IC 1440*	NES 2-2 R 01	MOS	3777 52 81
IC 1440*	NES 3C R 01	MOS	3777 52 55
IC 1440*	NES 3C R 02	MOS	3777 52 56
IC 1420	SDA 3546	MOS	3776 52 73
IC 1430	MC 34164 PS		3768 12 12
T 301…303, 310, 331, 368, 421, 782, 783, 791, 810, 841, 842, 862, 891, 893, 931, 1440	BC 848 B	Chip	3614 53 22
T 307, 308, 365, 431, 432, 501, 502, 792, 793, 861, 863, 871, 879, 881, 882, 872, 932	BC 858 B	Chip	3614 54 22
T 341	BC 807-25	Chip	3614 73 04
T 422	BC 327-25		3614 71 09
T 507	BC 337-25		3614 71 38
T 511	S 2000 AF		3616 13 84
T 531	BD 241 D		3616 10 65
T 532	BC 847 B	Chip	3614 53 12
T 720	BUF 405 AKI		3616 21 32
T 781	BC 808-25	Chip	3614 73 02
T 830	BC 848 C	Chip	3614 53 23
D 341, 1401	SD 103 C		3656 02 02
D 371, 437, 711	1 N 4002		3657 11 36
D 436, 848, 1402, 1437, 1462	1 N 4148		3656 08 10
D 501	1 N 4148		3656 08 10
D 712, 717, 718, 785, 802, 804, 806, 1431, 791	LL 4148 F		3656 03 11
D 511	BY 228		3657 55 43
D 512	BYW 74		3657 54 18
D 509, 515, 547, 721, 722, 771	BA 157		3656 10 09
D 525, 726	BA 158		3656 10 10
D 526	BY 269		3657 55 38
D 701…704	1 N 4007		3657 11 41
D 705	ZPY 11		3653 24 17
D 724	BZX 85 C3 VO		3653 22 04
D 741	BYT 56 J		3657 53 90
D 742	ZPD 33		3653 17 74
D 751, 761	BYW 32		3657 54 13
D 781	BYV 28/100		3657 54 50
R 387	3,3 Ω	0,25 W	⚠ 3151 26 06
R 404	1,5 Ω	0,4 W	3142 13 62
R 405	1,2 Ω	0,4 W	3142 13 63
R 405	2,2 Ω	0,4 W (110° MN)	3142 13 68
R 407, 867, 887	17,8 kΩ	1/8 W	3142 62 64
R 408	6,2 kΩ	0,4 W	3142 13 67
R 411	1,2 Ω	0,25 W	3142 12 54
R 412	1,5 Ω	0,4 W	3142 38 16
R 415	3,3 Ω	1 W	3141 39 32
R 416	22 Ω NTC		3171 20 28
R 505	17,8 kΩ	1/8 W	3142 62 64
R 509	1 kΩ	1 W	3141 39 05
R 510	0,62 Ω	1 W (110°/90° MN)	3141 20 42
R 510	0,51 Ω	1 W	3141 20 39
R 516	2,2 Ω	0,25 W	⚠ 3151 45 11
R 517	1 kΩ	0,25 W	⚠ 3151 26 08
R 521	39 Ω	1 W (110°-M)	3141 39 33
	33 Ω	1W (90°-M)	3141 39 13
R 528, 541	6,8 MΩ	0,25	3142 08 60
R 540	Focus		⚠ 3722 20 33
R 545	1,3 Ω	0,5 W	⚠ 3151 25 11
R 545	1,8 Ω	0,5 W	⚠ 3151 25 12
R 547	10 Ω	0,25 W	⚠ 3151 26 03
R 701	PTC		3172 12 40
R 703	5,1 Ω	8 W	3134 08 01
R 704	PTC		3172 11 67
R 705	2,7 kΩ	4 W	3141 51 05
R 712	124 kΩ	0,12 W Chip	3142 62 17
R 716	0,33 Ω	3 W	3134 08 36
R 725	120 Ω	2 W	3141 40 55
R 726	2,7 kΩ	4 W	3141 22 08
R 730	8,2 MΩ	0,54 W	⚠ 3156 09 70
R 741	220 Ω	2 W	3141 40 07
R 742	15 kΩ		3141 48 57
R 786	100 kΩ	0,4 W	3142 12 48
R 796	470 Ω Einst./Adjust./ Potentiometre/Impostatore		3111 17 72
R 806	150 kΩ		3142 62 56
R 826	0,82 Ω	0,25 W	3141 45 26
R 921, 922	22 Ω	0,25 W	3151 45 27
C 363	2200 µF	35 V	3422 66 78
C 365, 366	1000 µF	25 V	3422 07 21
C 403	2200 µF	25 V	3422 97 18
C 413	2200 µF	35 V	3422 06 39
C 511	8,2 nF	1600 V (110°-M/110°)	⚠ 3385 08 38
	6,8 nF	1600 V (90°-M/90°)	⚠ 3385 09 86
C 511	9,1 nF	600 V (110° MN)	⚠ 3385 08 26
C 512	24 nF	400 V (110° MN)	⚠ 3324 08 41
C 512	27 nF	400 V (110°-M/110°)	⚠ 3324 08 35
	47 nF	400 V (90°-M/90°)	⚠ 3324 10 40
C 513	0,18 µF	400 V (90°)	⚠ 3324 08 18
	0,18 µF	250 V (110°)	⚠ 3324 10 16
C 514	0,12 µF	400 V (110°-M/110°)	⚠ 3324 10 26
	0,18 µF	250 V (90°-M/90°)	⚠ 3324 08 18
C 515	2,2 µF	160 V	3426 08 04
C 526, 704, 705	1,5 nF	2 KV	⚠ 3267 09 76
C 536	1,3 nF	1600 V (110°-M)	3385 08 42
	1,5 nF	1600 V (90°-M/90°)	3385 09 88
	1,2 nF	1600 V (110° MN)	3385 08 43
C 548	22 µF	350 V	3426 09 09
	22 µF	350 V (110° MN)	3426 08 06
C 702	0,1 µF	400 V	⚠ 3314 09 73
C 703	1 nF	400 V	⚠ 3261 09 22
C 704/705	1,5 nF	24 V	⚠ 3267 09 76
C 706	10 µF	350 V	3426 09 77
C 712	150 µF	385 V	3426 09 19
C 725	330 pF	1 KV	⚠ 3267 08 53
C 726	1 nF	1250 V	3365 18 14
C 730	2,2 nF	400 V	⚠ 3261 09 23
C 742	10 µF	160 V	3426 08 11
C 757, 1401	1000 µF	16 V	3422 90 87
C 762	1500 µF	10 V	3422 06 44
C 781	1000 µF	35 V	3422 06 25
C 1401	1000 µF	16 V	3422 90 87
L 367, 368	10 µH		4557 16 98
L 511	O.-W. (110°-M/110°)		4517 24 91
	O.-W. (90°-M/90°)		4517 24 92
L 511	O.-W. (110° MN)		⚠ 4517 26 04
L 517	Lin. (110°-M/110°)		⚠ 4516 12 05
	Lin (90°-M/90°/110° MN))		⚠ 4516 12 06
L 521	75 µH		4557 09 31
L 711	33 µH		4517 16 33
L 751, 761	Ferritperle / Ferrite perle 3,5x6 Perle ferritique / Ferit perla		4654 15 03
L 877	2,2 µH		4557 17 51
FE 725, 726	Ferritperle / Ferrite perle Perle ferritique / Ferit perla	Chip	4654 15 25
TR 510	Treiber-Transformator Driver transformator Transf. d'attaque Trasf. eccitatore		⚠ 4523 11 87
TR 520	Horiz.-Ausg.-Transformator (110°-M)		⚠ 4515 05 04
	Horiz.-Ausg.-Transformator (110°-MN)		⚠ 4515 05 08
	Horiz.-Ausg.-Transformator (90°-M) Line transformator Transf. de lignes Trasf. di uscita orrizzontale		⚠ 4515 05 09
TR 701	Drossel / Choke Bobine de self / Bobina		4557 04 30
TR 730	Übertrager / Pulse transformer Transf. d' impulsion / Trasf. impulsio		⚠ 4523 11 09
TR 740	Schaltnetzteil-Transformator (110°-M/110°)		⚠ 4523 15 80
	Schaltnetzteil-Transformator (90°-M/90°) Switched moded transformer Transf. de commutation Trasf. di rete		⚠ 4523 15 83
Q 331	Quarz, Quartz, Quartz, Quarzo		4421 20 14
Q 801	Quarz, Quartz, Quarzo 17,734475 MHz		4421 31 48
Q 802	Quarz, Quartz, Quarzo 14, 318180 MHz		4421 32 12
Q 1401	Quarz, Quartz, Quarzo 4,0 MHz		4421 32 11
SO 301	CINCH		4143 07 38
SCART			4145 02 57
XL 02	LP-Buchse Loudsp. socket Prise d'haut-parleur Persa dell'altoparlante		4145 06 12
XD 01	Kontaktleiste, 15pol. Contact plug, 15fold Liteau de contact, 15pol. Piastra di contatto, 15poli		7318 43 28
XF 06	Kontaktleiste, 18pol. Contact plug, 18fold Liteau de contact, 18pol. Piastra di contatto, 18poli		7319 06 18
IC-Fassung, 8pol. / IC socket, 8fold Socle de IC, 8fois / Zoccolo del IC			4156 30 82
IC-Fassung, 28pol. / IC socket, 28fold Socle de IC, 28fois / Zoccolo del IC			4156 30 79
IC-Fassung, 40pol. / IC socket, 40fold Socle de IC, 40fois / Zoccolo del IC			4156 30 80
Isolierscheibe für T…, IC… / Sil. pad for T…, IC… Rondelle isolante pour T…, IC… / Piastra isolante per T…, IC…			8253 17 01

*) Originalbestückung beachten! / Please note original equipment! l'equipement d'origine! / Osservare la conferma originale!

Eurostereo – Chassis 2A

(D) Setzen der Optionsbytes Übersicht / (GB) Setting the option bytes Survey

OSD	Funktion / Function	Display	Bemerkung / Remarks
15 (OPBYT 1)	Optionsbyte 1 Option byte 1	10	bit 1 6 7 2 5 3 4 bit 0
16 (OPBYT 2)	Optionsbyte 2 Option byte 2	20	bit 0 = 1 bit 1 = 2 im Optionsbyte 1 leuchtet z. B. 17 bit 2 = 4 in Optionsbyte 1 light bit 3 = 8 bit 1 + bit 6 bit 4 = 16 bit 1 = 2 bit 5 = 32 bit 6 = 64 bit 6 = 64 OSD= 066 = Salcomptuner + CTI bit 7 = 128
17 (OPBYT 3)	Optionsbyte 3 Option byte 3	30	
18 (PR LOCK)	Progr. Sperrbyte*** Prog. lock. byte***	18	
19 (RESERVE)	Res. Byte**** Res. byte	19	

Standardgeräte (z. B. SDA 3526) / **Standard sets** (e.g. SDA 3526)

Option-Byte Option byte	Bit	Werkseinst. Factory setting	Bit-Stellung / Bit position	Bemerkung Remarks
1	0 1		0 } Salcomp/Samsung tuner 1 } Telefunken tuner 1 } 0 }	Je nach Tunertyp. / Depending on tuner type. Bei Tunerwechsel überprüfen! / Check when tuner is changed!
	2	0	0 = 7 Segment Anzeige „aus" / 7-segment display "off" 1 = „ein" / "on"	
	3	1	0 = AFC „aus" / AFC "off" 1 = „ein" / "on"	
	4	1	0 = NTSC 4,43 MHz 1 = NTSC 3,58 MHz	
	5	1	0 = Externer diff. analog. Werte „aus" 1 = „ein" / "on" External, differentiated analog values "off"	
	6	1	0 = CTI „aus" / CTI "off" 1 = CTI „ein" / CTI "on"	
	7	0	0	nicht wirksam* / not operative*
2	0	0	0	Muß auf „0" gesetzt werden. / Must be set to „0".
	1	0	0 = Anz. einer gesend. FLOF-Nachricht „aus" / 1 = „ein" / "on" Display of a FLOF message transmitted "off"	
	2	0	0 = Tschechoslowakisches VT „aus" / 1 = „ein" / "on" Czechoslovakian VT "off"	
	3	1	0 = OSD-Synchronisation „Y2" / 1 = „RGB" OSD synchronization "Y2"	
	4	1	0 = Sleep timer „aus" / Sleep timer "off" 1 = „ein" / "on"	
	5	0	0 = Tastaturüberwachung „aus" / 1 = „ein" / "on" Keyboard monitoring "off"	
	6	1	0 = Vert. Zeitkonstante „8 µs" / 1 = „24 µs" Vertical time constant "8 µs"	
	7	0	0 = Lautstärkeeinstellbereich „normal" / 1 = um 10 dB verringert Volume adjustment range "normal" reduced by 10 dB	
3	0	1	0 = NICAM-C4-Bit**-Auswertung „aus" 1 = „ein" / "on" NICAM C4 bit** evaluation "off"	
	1	0	0 = Startregister „aus***** / Start register "off***** 1 = „ein" / "on"	
	2	0	0 = Mit „PROG" Taste TV-Bild „aus" / 1 = „ein" / "on" TV picture "off" using "PROG" button "off"	
	3	0	0 = OSD-Anz. von Programmnum. „aus" / 1 = „ein" / "on" OSD display of program numbers "off"	
	4	0	0 = Verriegeltes Umschalten auf AV1 bei 1 = „ein" / "on" anl. Schaltsp. an SCART PIN 8 „aus" / With an analog switching voltage at SCART PIN 8, locked switchover to AV1 "off"	
	5	0	0 = SECAM extern „aus" / SECAM external "off" 1 = „ein" / "on"	
	6	0	0 = freilauf. PLL bei VT „aus" / 1 = „ein" / "on" Free-wheeling PLL with VT "off"	Bei VT-Modul 5854 40 11 ist „1" zu setzen. / With VT module 5854 40 11, "1" must be set.
	7	0	0	nicht wirksam* / not operative*

TV Mouse Geräte (z. B. SDA 3546) / **TV Mouse sets** (e.g. SDA 3546)

1	0 1		0 } Salcomp/Samsung tuner 1 } Telefunken tuner 1 } 0 }	Je nach Tunertyp. / Depending on tuner type. Bei Tunerwechsel überprüfen! / Check when tuner is changed!
	2	0	0 nicht wirksam* / not operative*	nicht wirksam* / not operative*
	3	0	0	
	4	1	0 = NTSC 4,43 MHz 1 = NTSC 3,58 MHz	
	5	1	0 = Externer diff. analog. Werte „aus" / 1 = „ein" / "on" External, differentiated analog values "off"	
	6	0	0	nicht wirksam* / not operative*
	7	0	0	nicht wirksam* / not operative*
2	0	0	0	Muß auf „0" gesetzt werden. / Must be set to "0".
	1	0	0 = Anz. einer gesend. FLOF-Nachricht „aus" / 1 = „ein" / "on" Display of a FLOF message transmitted "off"	
	2	0	0	nicht wirksam* / not operative*
	3	0	0 = OSD-Synchronisation „Y2" / 1 = „RGB" OSD synchronization "Y2"	
	4	1	0 = Sleep timer „aus" / Sleep timer "off" 1 = „ein" / "on"	
	5	0	0	nicht wirksam* / not operative*
	6	1	0 = Vert. Zeitkonstante „8 µs" / 1 = „24 µs" Vertical time constant "8 µs"	
	7	0	0 = Lautstärkeeinstellbereich „normal" / 1 = um 10 dB verringert Volume adjustment range "normal" reduced by 10 dB	
3	0	1	0 = NICAM-C4-Bit-**Auswertung „aus" 1 = „ein" / "on" NICAM C4 bit** evaluation "off"	
	1	0	0 = Startregister „aus" / Start register "off" 1 = „ein" / "on"	
	2	0	0	nicht wirksam* / not operative*
	3	0	0 = OSD-Anz. von Programmnum. „aus" / 1 = „ein" / "on" OSD display of program numbers "off"	
	4	0	0 = Verriegeltes Umschalten auf AV1 bei 1 = „ein" / "on" Anl. Schaltsp. an SCART PIN 8 „aus" / With an analog switching voltage at SCART PIN 8, locked switchover to AV1 "off"	
	5	0	0 = SECAM extern „aus" / SECAM external "off" 1 = „ein" / "on"	
	6	0	0 = Freilauf. PLL bei VT „aus" / 1 = „ein" / "on" Free-wheeling PLL with VT "off"	Bei VT-Modul 5854 40 11 ist „1" zu setzen. / With VT module 5854 40 11, "1" must be set.
	7	0	0 = NTSC shift „aus" 1 = „ein" / "on"	

* Alle Bits die nicht belegt sind, bitte auf „0" setzen. / Please set all non-assigned bits to "0".
** Das NICAM-C4-Bit zeigt an, ob die Inhalte des NICAM- und FM-Tones gleich sind und wird zur aut. Umsch. benötigt.
The NICAM C4 bit indiactes whether the contents of NICAM sound and FM sound are identical, and is required for automatic switchover.

*** **Byte zum Sperren des Programmiermodus**
Bietet die Möglichkeit zum Sperren des Programmiermodus. Der Dezimalwert dieses Bytes (auf dem Bildschirm angezeigt), gibt die letzte zu sperrende Programmnummer an (1-59). O = Keine Position geschützt. Beispiel: Sie möchten die ersten 26 Programmnummern sperren. Sie können entweder den Lautstärkeknopf drücken bis 26 auf dem Bildschirm angezeigt wird oder die numerischen Tasten Bit 4, Bit 3 und Bit 1 (16 + 8 + 2 = 26).
Program Lock Byte
Offers the possibility to prevent access to the programming mode. The decimal value of the byte (shown on screen) indicates the last programme number to be locked (1–59). O = No positions locked. Example: If you wish to lock the first 26 program numbers. You can either use the volume button and step until 26 is shown on screen or use the numerical keys to set bit 4, bit 3 and bit 1 (16 + 8 + 2).

**** **Byte reserviert für Identifikationscode**
Dieses Byte ist frei belegbar für jeden Händler als Identifikationscode o.ä. (Wenn bei Option byte 3 Bit 1, Bit 1 auf 1 gesetzt wird, wird dieses Register als Startregister benutzt.
Byte Reserved for Identification Code
This byte is free for any dealer to use as an identification code or similar. (When option byte 3 Bit 1 is set (1), this register is used as startup register).

Oszillogramme bei Normalbetrieb
Wave forms at normal operation
Oscillogrammes en mode de fonc. normal
Oscillogrammi in presenza di esercizio normale
Oscilogramas en funcionamento normal

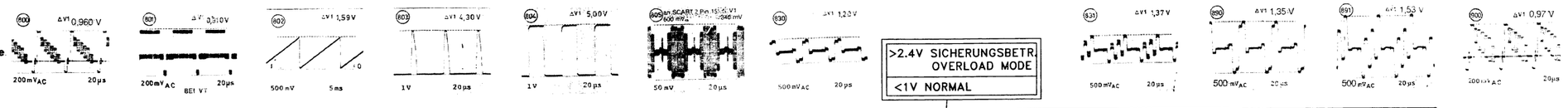

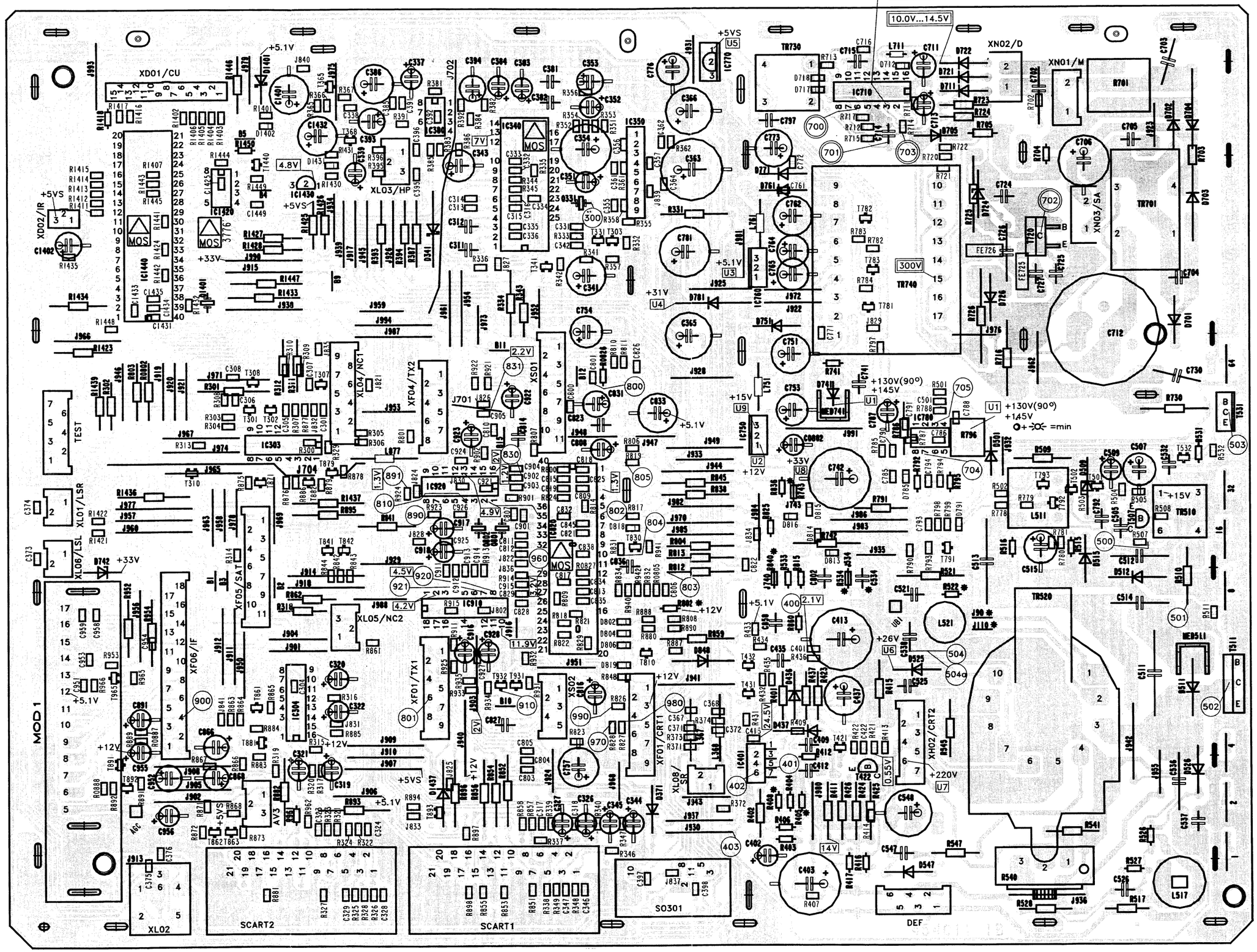

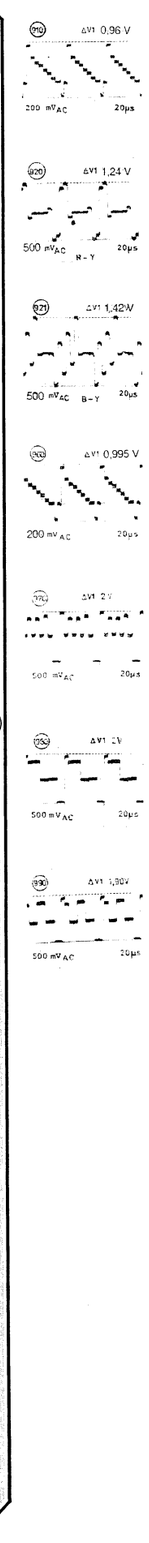

N009
N009

Eurostereo Chassis 2A

5864 40 15 (90° EX.) 5864 40 16 (90°) | 5864 40 25 (110° FST 28 kV EX.) 5864 40 26 (110° FST 28 kV) | 5864 40 05 (110° MN EX.) 5864 40 06 (110° MN)

A 31a 3

ACHTUNG! NACH TUNERTAUSCH SIEHE KAPITEL "SETZEN DER OPTIONSBITS"
ATTENTION! REPLASING THE TUNER SEE SECTION "SETTING THE OPTION BITS"
ATTENTIONE! NEL CASO SOSTITUZIONE DEL TUNER VEDERE AL CAPITOLO "REGOLAZIONE DELLE CIFRE BINARIECANPL."

MICROCONTROLLER

MEMORY

VIDEO/CHROMA/SYNC

REGELUNG/CONTROL-STAGE/REGOLAZIONE

CHROMA VERZ
CHROMA DELAY
RITARDO DI CROMA

CTI

VERT. ABLENKUNG
DEFLECTION
DEFLESSIONE

HOR. IMP. FORMER
HOR. PULSE FORMER
FORMATORE DI IMP.

SCHALTNETZTEIL/SWITCH MODE/CIRC. ALIMENTAZIONE

NETZVERBUNDEN/MAINS-CONNECTED/COLLEGATO ALLA RETE

NETZGETRENNT/MAINS-INSULATED/SEPARATO DALLA RETE

Im Stand-by-Betrieb liegen die Spannungen am Schaltnetzteilausgang bei ca. 30% des Normalbetriebes (ausser U_5)

In stand-by mode, the voltages at the switch-mode power supply are approx. 30% of those applying in normal operating mode (except for U_5)

En mode stand-by, les tensions appliquees a la sortie du bloc secteur de commutation s'elevent a 30% env. du fonctionnement normal (a part U_5)

Net funzionamento in stand by, all' altezza dell' del trasformatore di rete letensioni sono il 30% ca. delle tensioni net funzionamento normale (eccetto U_5)

Oszillogramm-Meßpunkt auf $\frac{1}{1}$ (Masse an IC 710 Pin 1 ect.) bezogen / Waveforms referenced to $\frac{1}{1}$ (earth on IC 710 Pin 1 ect.) /
Tous le oszillogrammes se rapportant au $\frac{1}{1}$ (la masse IC 710 Pin 1) / Riferire tutti gli oscillogrammi al $\frac{1}{1}$ (alla massa IC 710 Pin 1)

Messungen auf Schaltnetzteil-Minuspotential $\frac{1}{1}$ bezogen / Measurements referenced to switch-moded power supply minus potential $\frac{1}{1}$ /
Toutes les mesures se rapportant au potentiel négatif du bloc-secteur de commutation $\frac{1}{1}$ / Riferire tutte le misure al potenziale negativo della sezione di rete $\frac{1}{1}$

Oszillogramme bei Stand-by-Betrieb
Waveforms at stand-by mode
Oscillogrammes pour fonctionnement en stand-by
Oscillogrammi in modo «stand-by»

Oszillogramme bei Normalbetrieb
Wave forms at normal operation
Oscillogrammes en mode de fonc. normal
Oscillogrammi in presenza di esercizio normale

A 31a 3

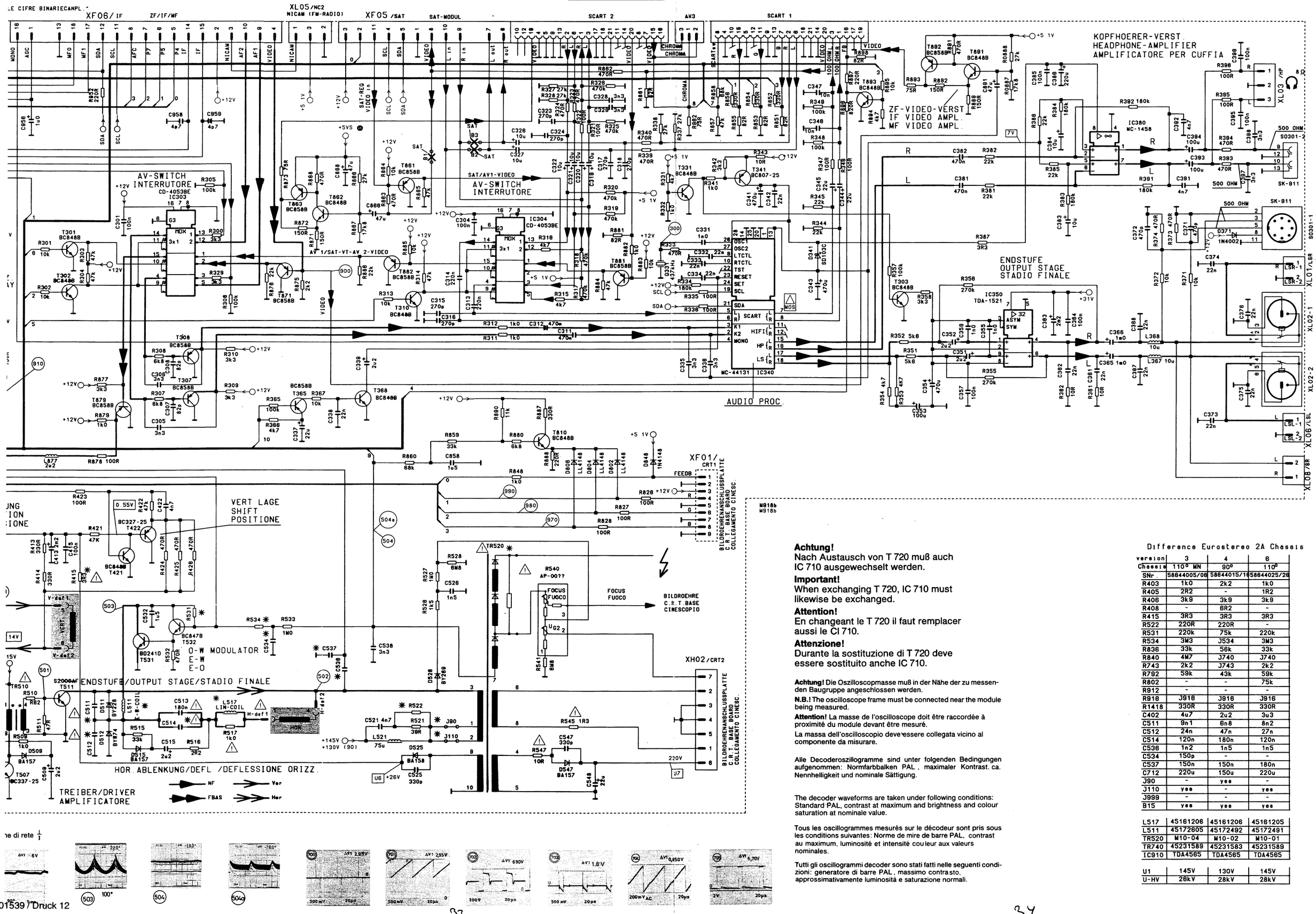

M918b
M918b

Achtung!
Nach Austausch von T 720 muß auch IC 710 ausgewechselt werden.

Important!
When exchanging T 720, IC 710 must likewise be exchanged.

Attention!
En changeant le T 720 il faut remplacer aussi le CI 710.

Attenzione!
Durante la sostituzione di T 720 deve essere sostituito anche IC 710.

Achtung! Die Oszilloscopmasse muß in der Nähe der zu messenden Baugruppe angeschlossen werden.

N.B.! The oscilloscope frame must be connected near the module being measured.

Attention! La masse de l'oscilloscope doit être raccordée à proximité du module devant être mesuré.

La massa dell'oscilloscopio deve essere collegata vicino al componente da misurare.

Alle Decoderoszillogramme sind unter folgenden Bedingungen aufgenommen: Normfarbbalken PAL, maximaler Kontrast. ca. Nennhelligkeit und nominale Sättigung.

The decoder waveforms are taken under following conditions: Standard PAL, contrast at maximum and brightness and colour saturation at nominale value.

Tous les oscillogrammes mesurés sur le décodeur sont pris sous les conditions suivantes: Norme de mire de barre PAL, contrast au maximum, luminosité et intensité couleur aux valeurs nominales.

Tutti gli oscillogrammi decoder sono stati fatti nelle seguenti condizioni: generatore di barre PAL, massimo contrasto, approssimativamente luminosità e saturazione normali.

Difference Eurostereo 2A Chassis

version	3	4	6
Chassis	110° MN	90°	110°
SNr.	58644005/08	58644015/16	58644025/26
R403	1k0	2k2	1k0
R405	2R2	-	1R2
R406	3k9	3k9	3k9
R408	-	6R2	-
R415	3R3	3R3	3R3
R522	220R	220R	-
R531	220k	75k	220k
R534	3M3	J534	3M3
R836	33k	56k	33k
R840	4M7	J740	J740
R743	2k2	J743	2k2
R792	59k	43k	59k
R802	-	-	75k
R912	-	-	-
R916	J916	J916	J916
R1418	330R	330R	330R
C402	4u7	2u2	3u3
C511	9n1	6n8	8n2
C512	24n	47n	27n
C514	120n	180n	120n
C536	1n2	1n5	1n5
C534	150p	-	-
C537	150n	150n	180n
C712	220u	150u	220u
J90	-	yes	-
J110	yes	-	yes
J999	-	-	-
B15	yes	yes	yes
L517	45161206	45161206	45161205
L511	45172605	45172492	45172491
TR520	M10-04	M10-02	M10-01
TR740	45231589	45231583	45231589
IC910	TDA4565	TDA4565	TDA4565
U1	145V	130V	145V
U-HV	28kV	28kV	28kV

IFB 761 ES

5883 10 95

Empfänger / receiver
récepteur / ricevitore

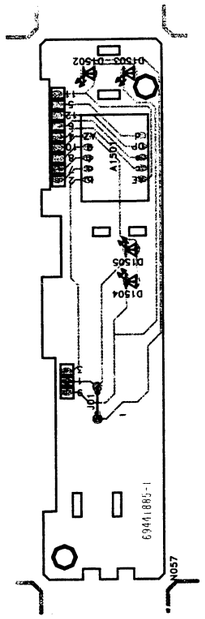

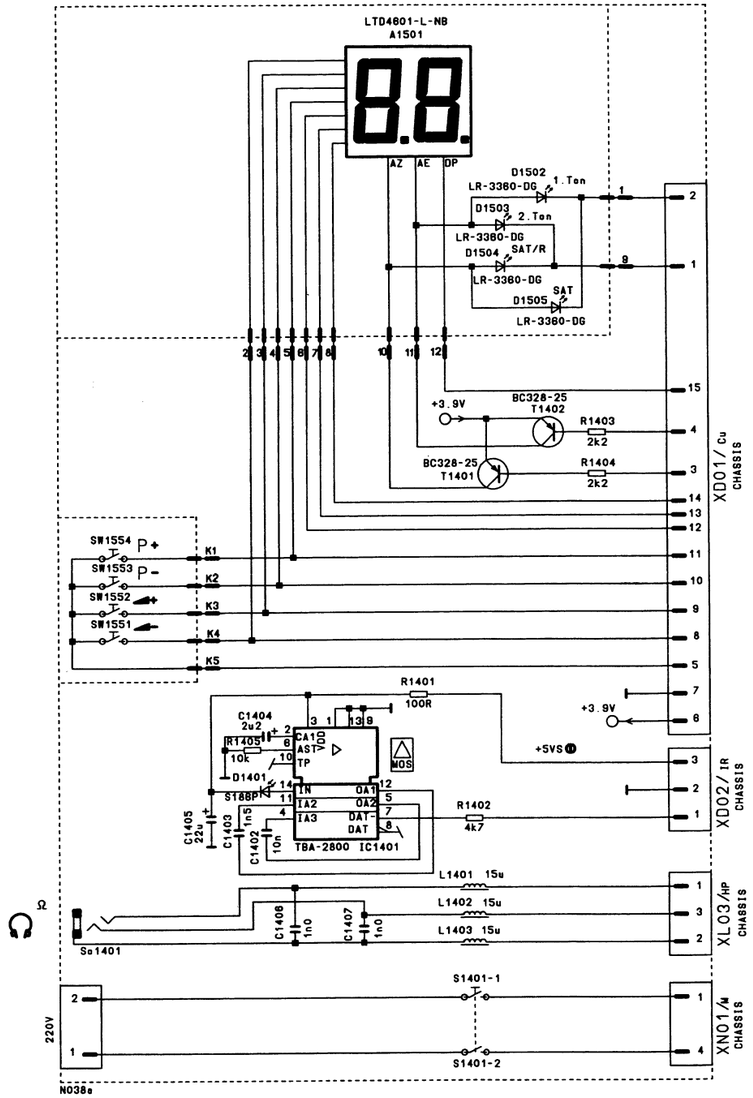

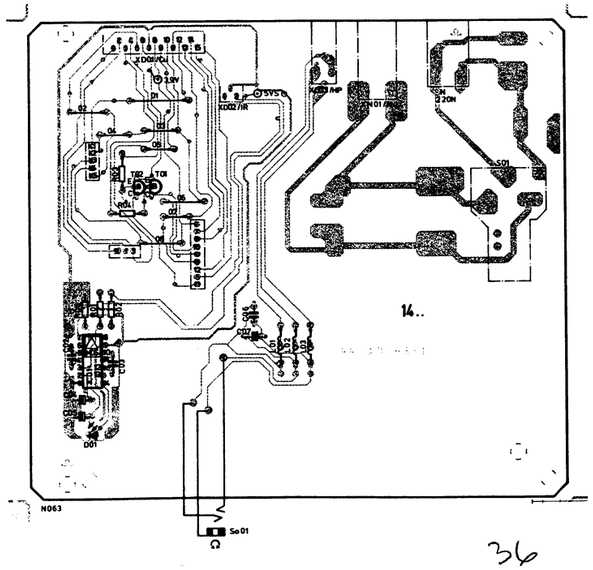

IFB 671 N 5883 11 78

Empfänger / receiver
récepteur / ricevitore

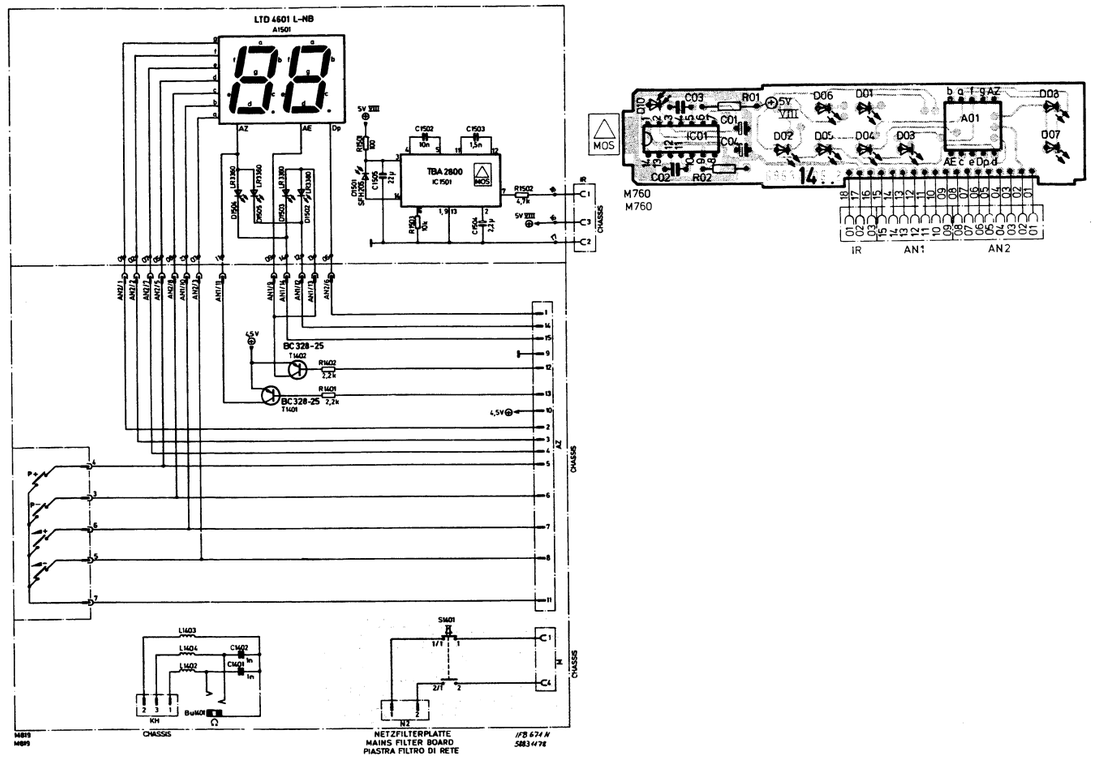

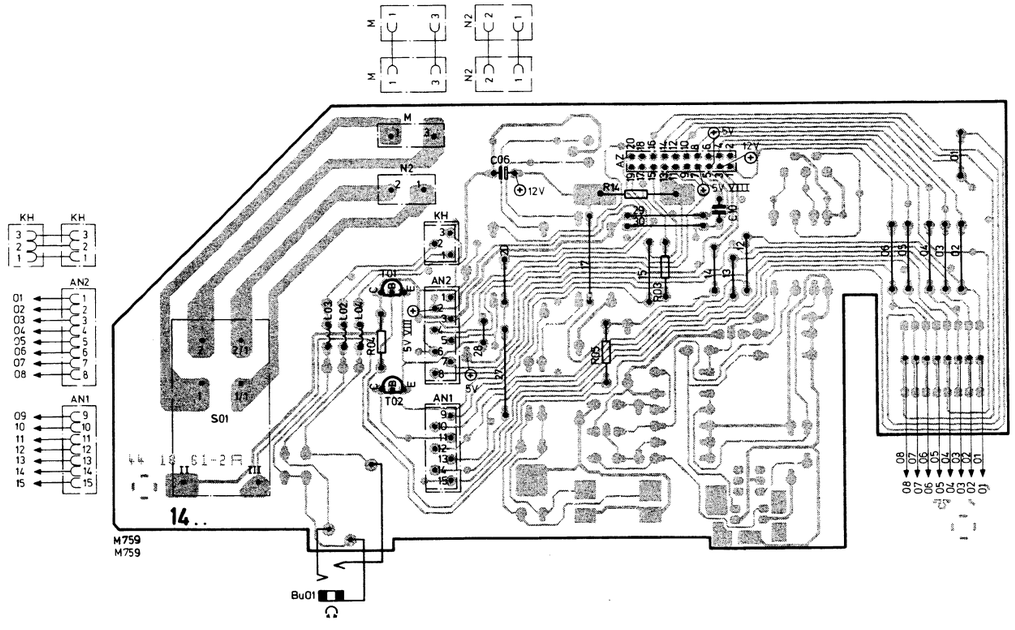

A 31a 4

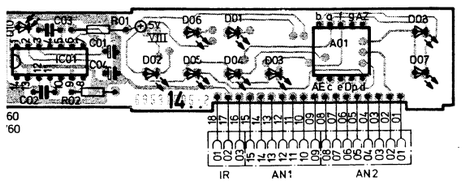

ES 1

5652 14 01
5652 14 03

Sender / transmitter
émetteur / trasmettitore

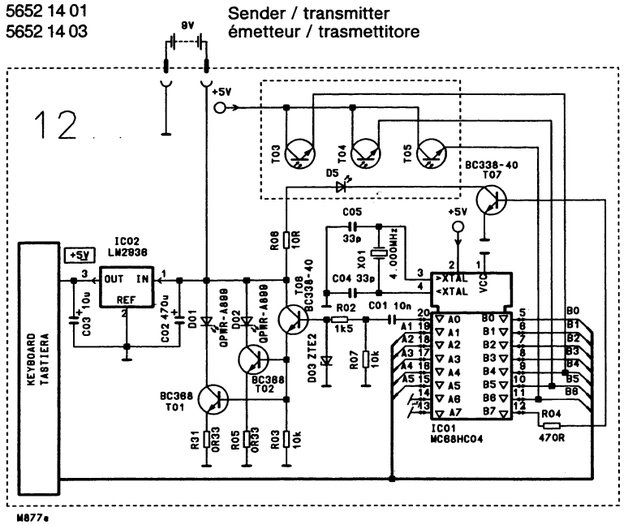

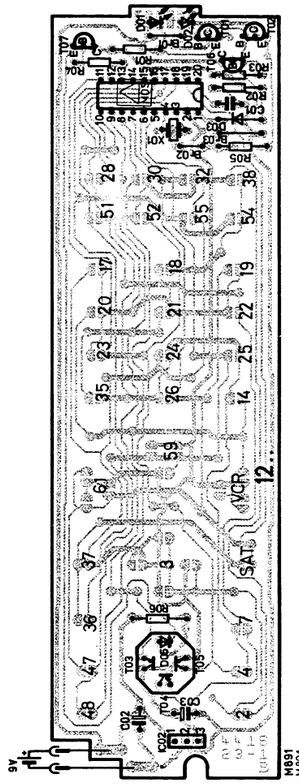

68020VA 5652 20 94
68020VS 5652 20 93

Sender / transmitter
émetteur / trasmettitore

IRN 3 5652 13 75
5652 13 39

Sender / transmitter
émetteur / trasmettitore

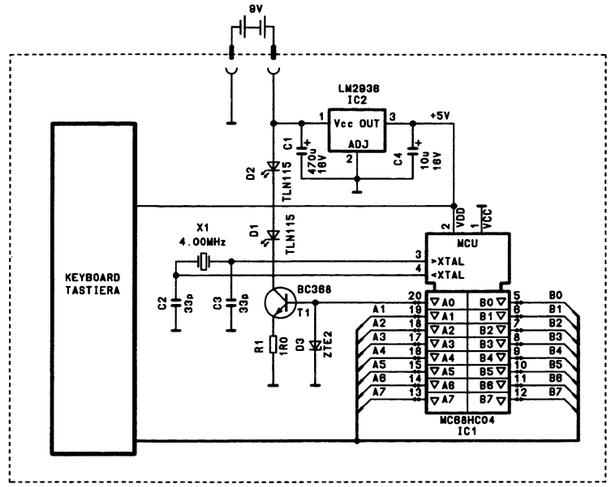

ES 3

5652 14 15 (TV Mouse)
5652 14 16 (TV Mouse)

Sender / transmitter
émetteur / trasmettitore

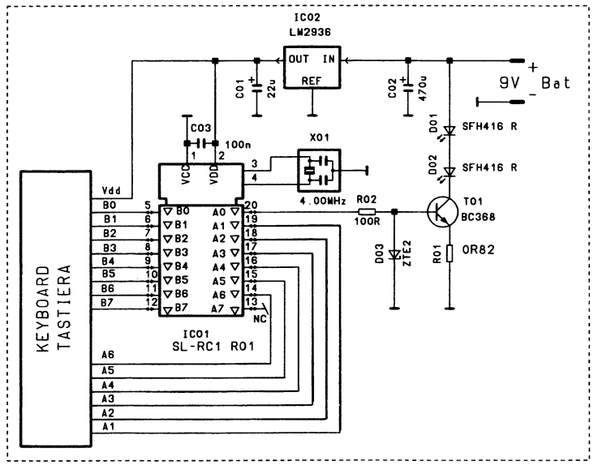

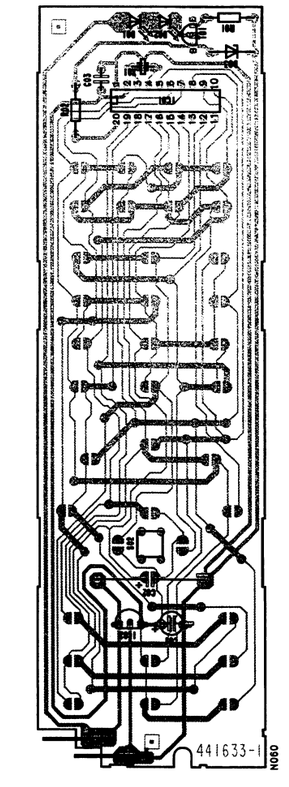

SLD 1 5652 14 53
5652 14 51

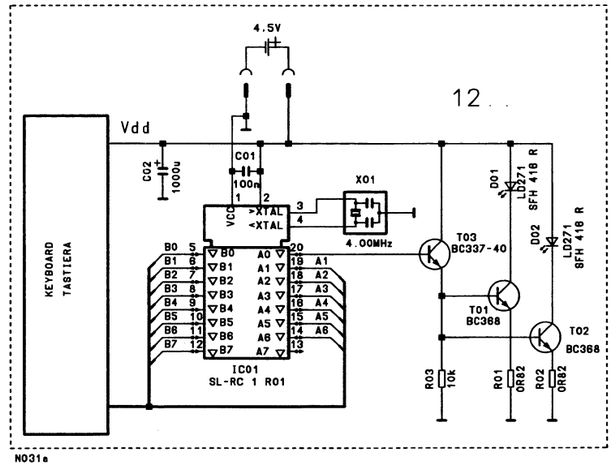

LN 2/S

5652 20 97

Sender / transmitter
émetteur / trasmettitore

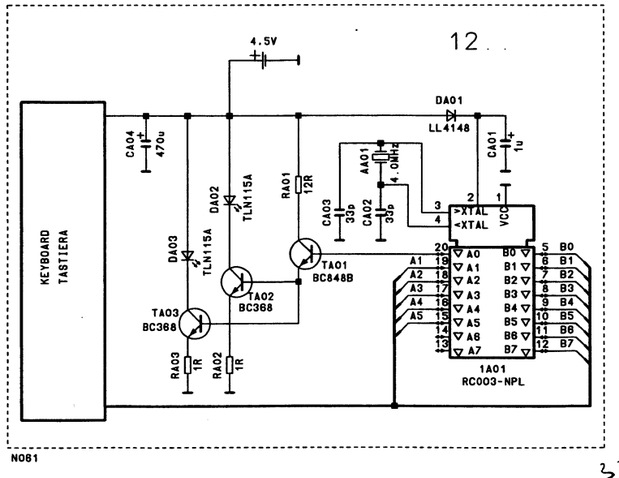

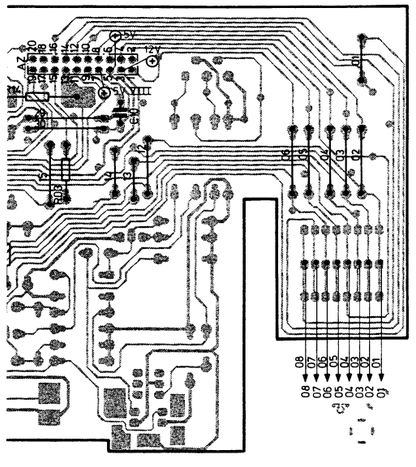

68020VA 5652 20 94
68020VS 5652 20 93

Sender / transmitter
émetteur / trasmettitore

IRN 3 5652 13 75
5652 13 39

Sender / transmitter
émetteur / trasmettitore

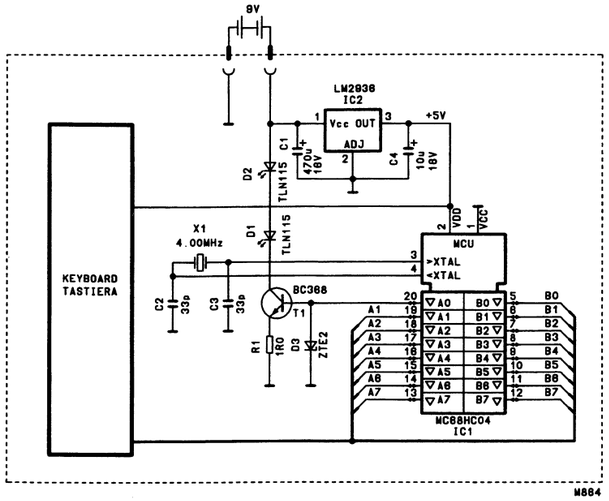

SLD 1 5652 14 53
5652 14 51

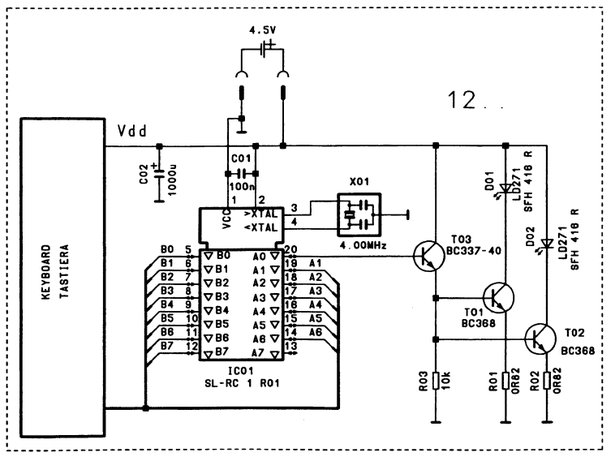

A 31a 4

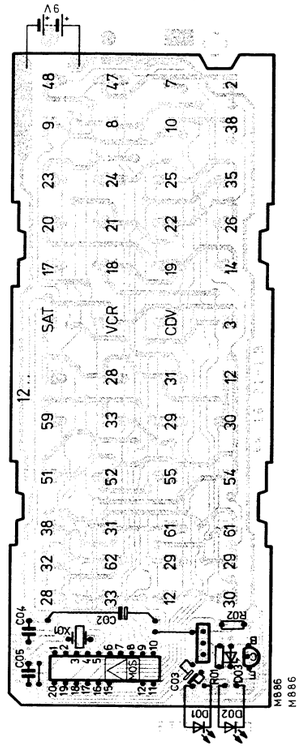

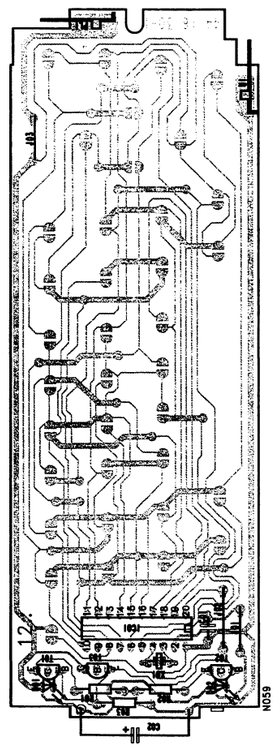

6911 31 13

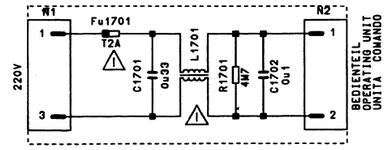

6911 31 14

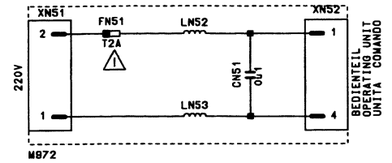

6911 31 15

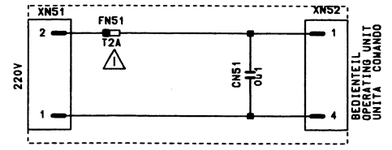

6911 31 16

6911 31 17/
6911 31 20

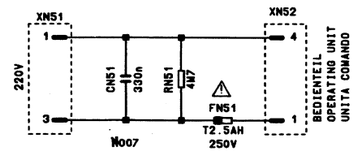

6911 31 18/
6911 31 21

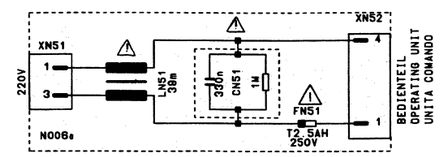

6911 31 24

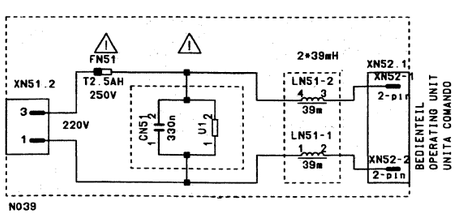

Netzfilterplatte
Mains filter board
Plaque filtre secteur
Piastra filtro di rete

6911 31 14/15

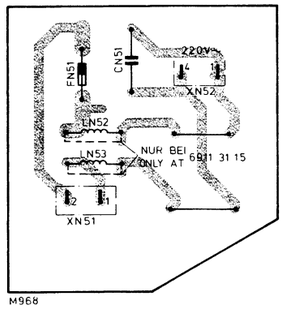

6911 31 13/16

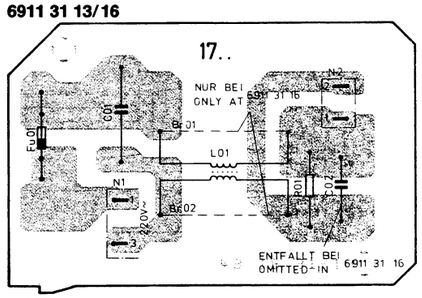

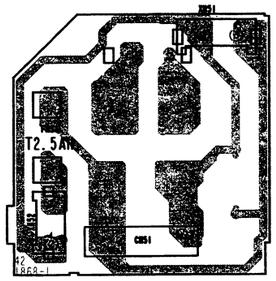

6911 31 17/20

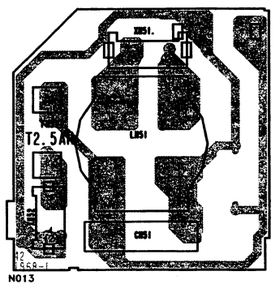

6911 31 18/21

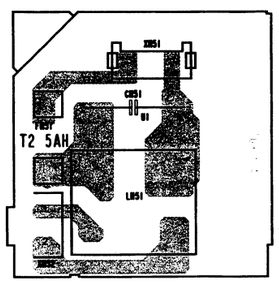

6911 31 24

IFB 762 5883 11 62
IFB 762 S 5883 11 96

Empfänger / receiver
récepteur / ricevitore

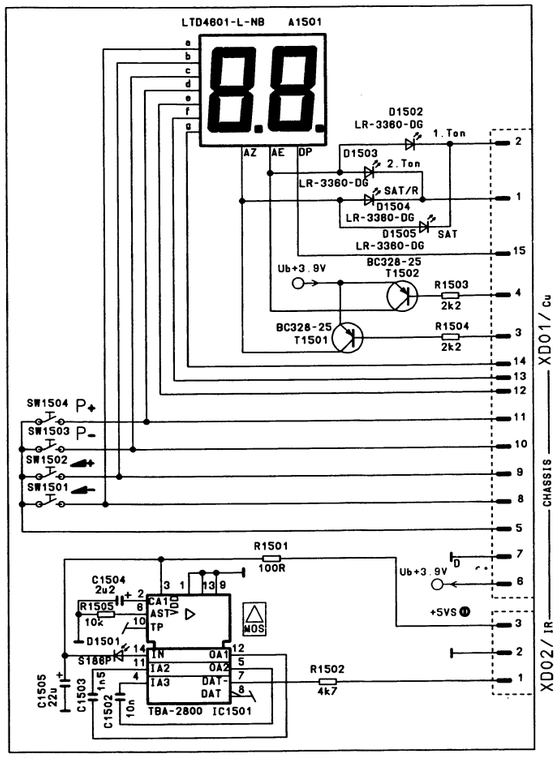

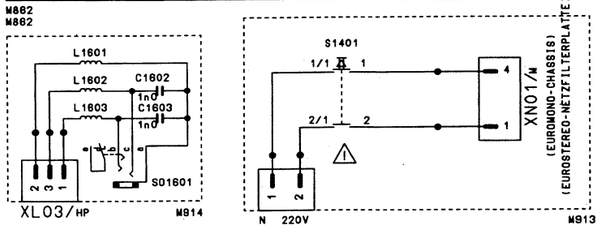

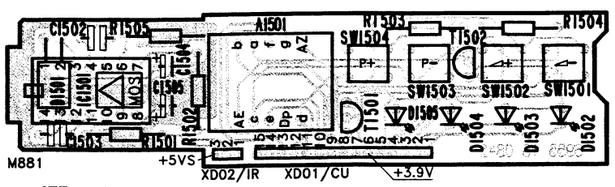

IFB 762\763

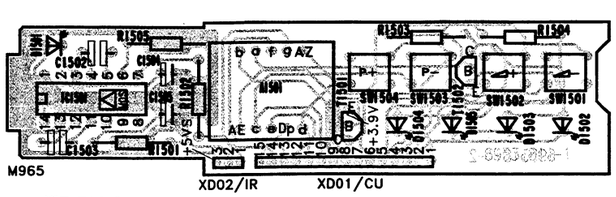

IFB 762 S

IFB 773 5883 10 51
5883 17 51 (S)

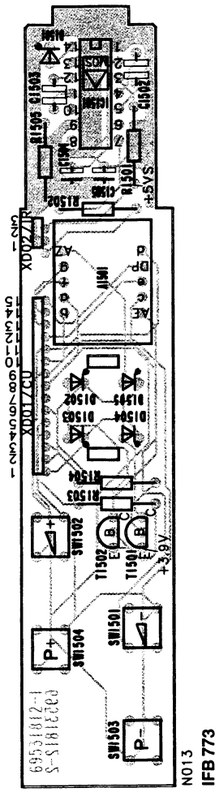

IFB 764

5883 11 75
5883 10 75 (S)

Empfänger / receiver
récepteur / ricevitore

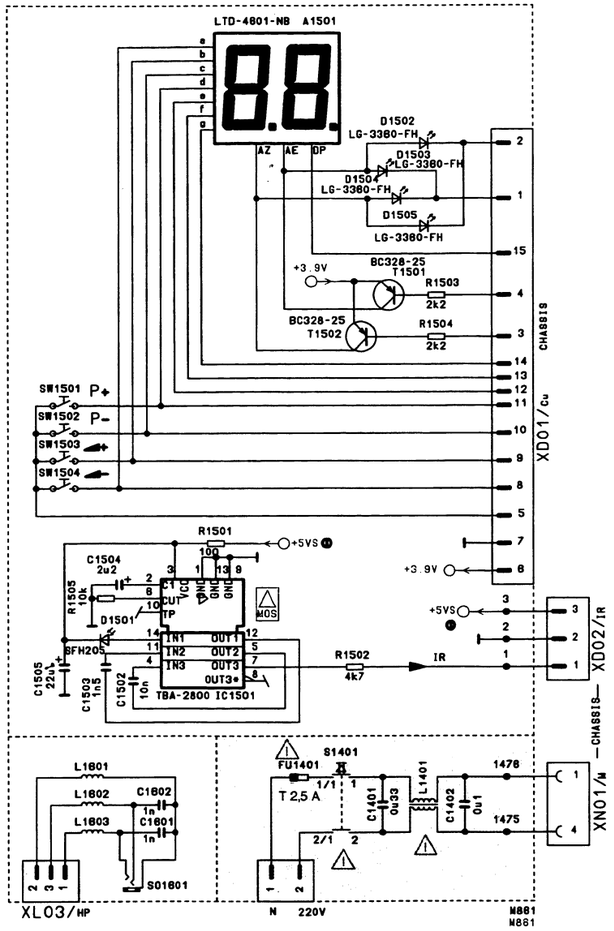

IFB 767

5883 11 87

Empfänger / receiver
récepteur / ricevitore

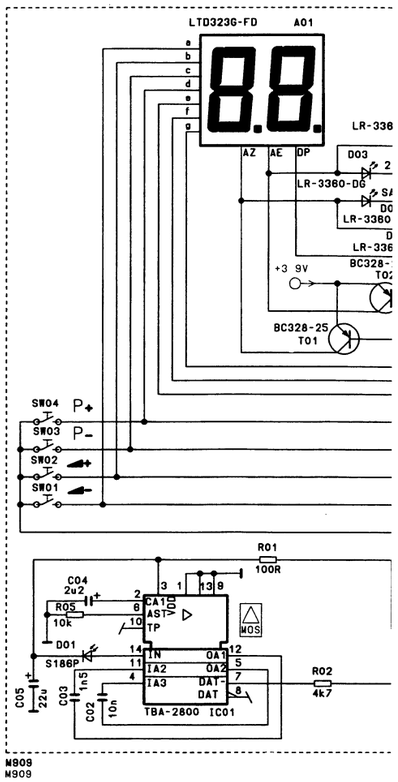

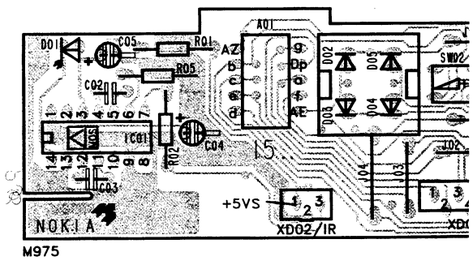

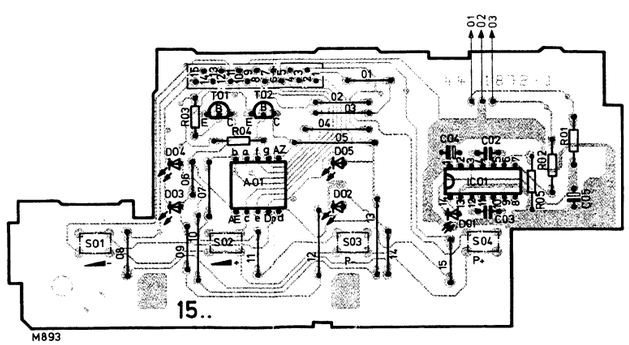

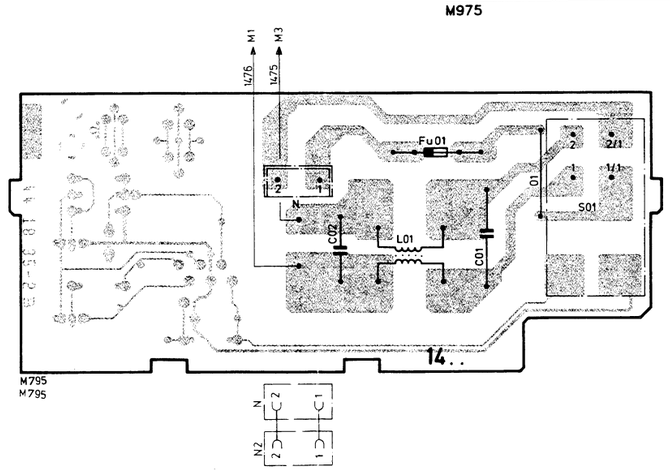

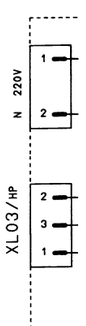

ceiver
evitore

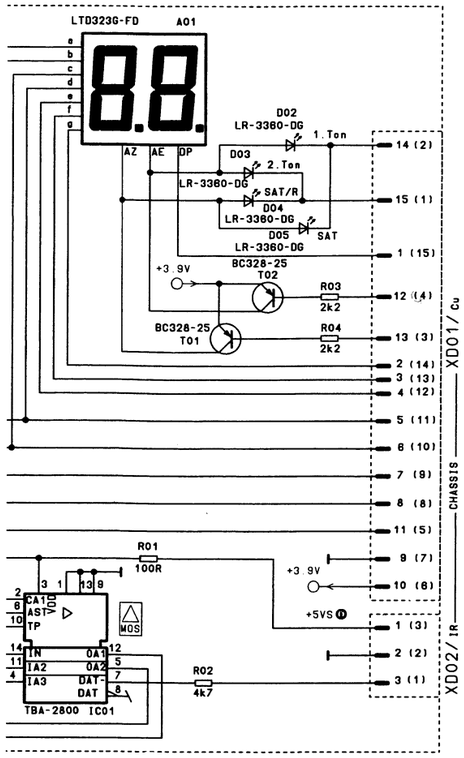

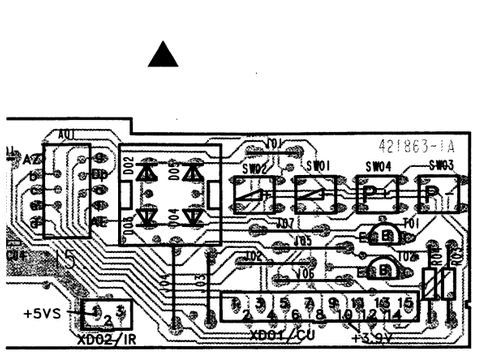

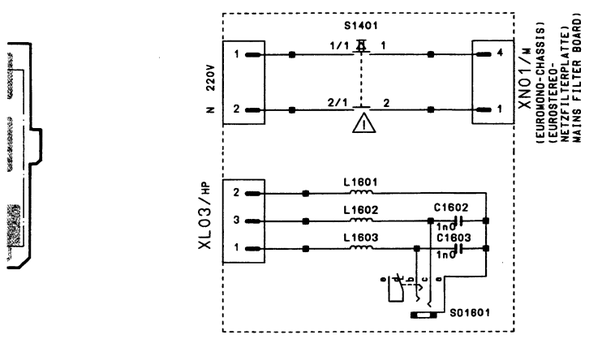

IFB 768

5883 11 88

Empfänger / receiver
récepteur / ricevitore

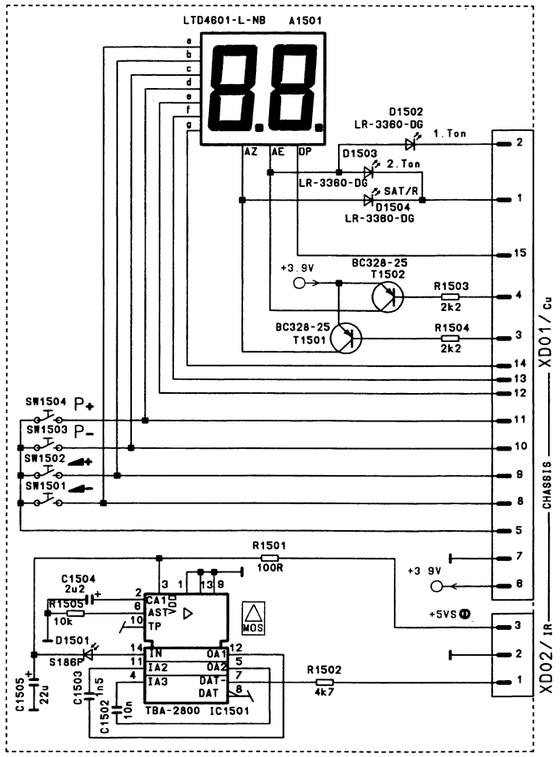

M908
M908

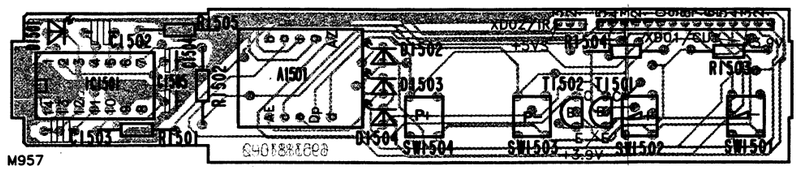

M957

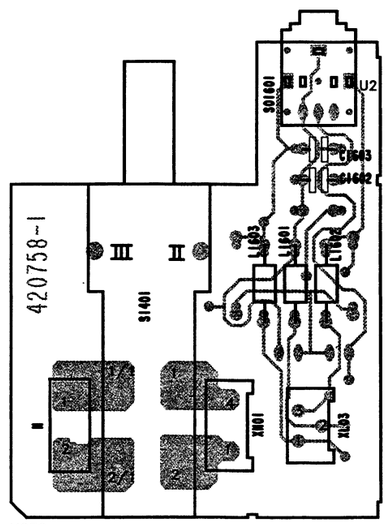

M939

VISION 2000

5883 11 90

Empfänger / receiver
récepteur / ricevitore

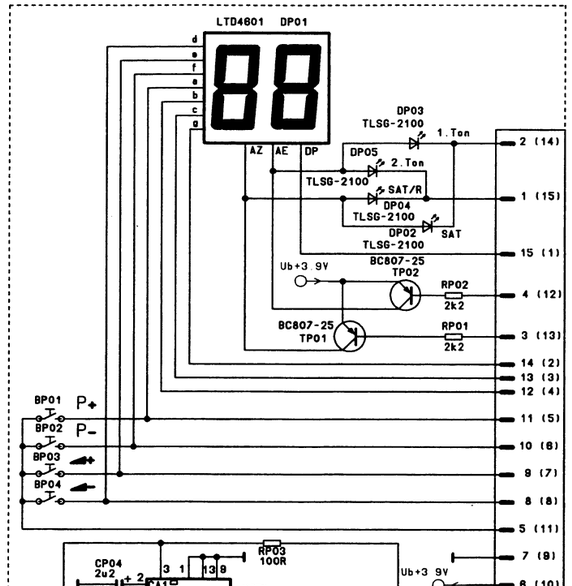

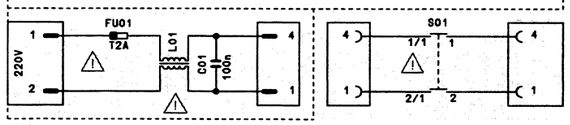

M902
M902

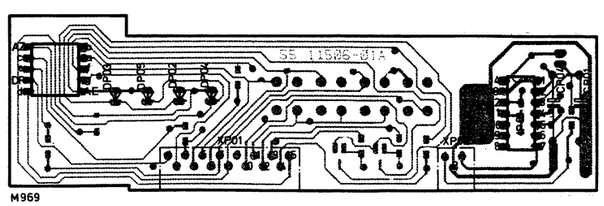

M969

Tastenbelegung der IR-Sender bei Service-Betrieb.
Infrared remote gun functions in Service mode.
Occupation des touches de l'émetteur IR en mode de fonctionnement service.
Occupazione dei tasti des trasmettitore a raggi infrarossi in funzionamento di servizio.
Funciones y modo de servicio del control remoto de infrarrojos.

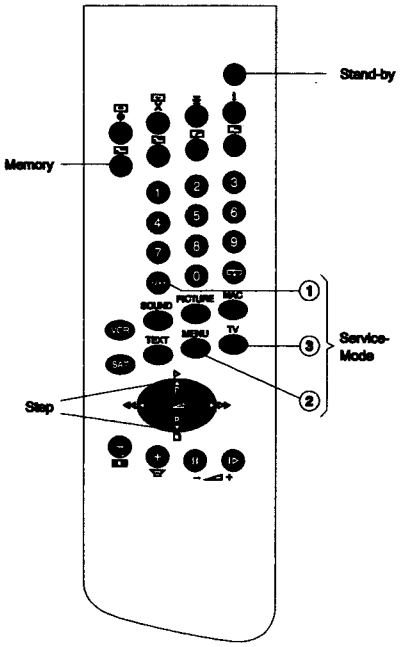

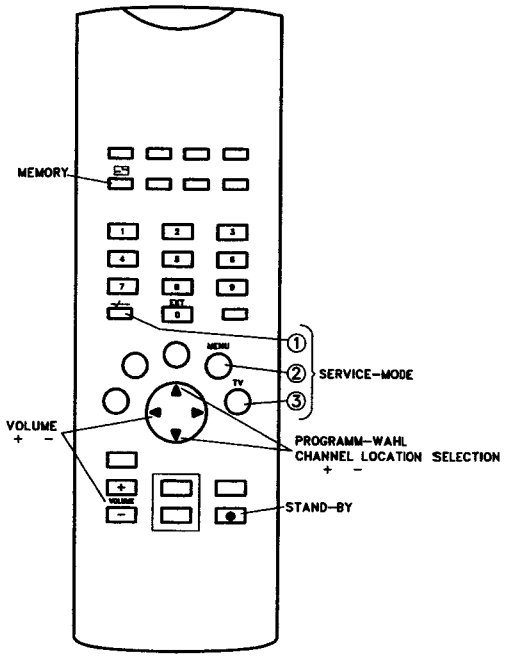

ES 3

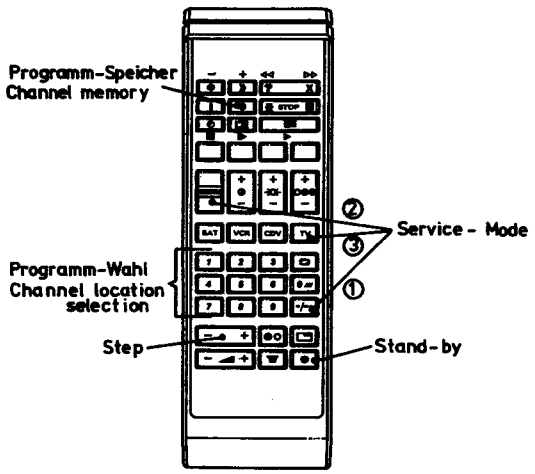

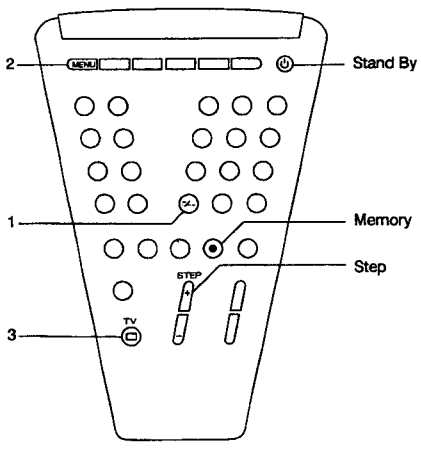

1, 2, 3 = Service Mode

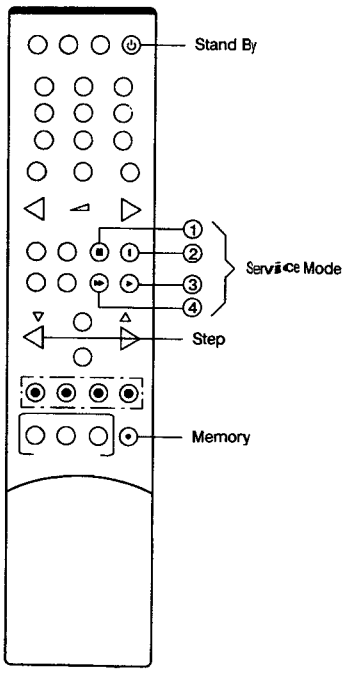

(D)

Reparaturtips

A. Achtung: (Betr. Schaltnetzteil)
Für **C 711** nur Originalteil 3422 06 37 verwenden. Bei handelsüblichen Elko **C 711** muß parallel 0,47 µF MTK **zusätzlich** bestückt werden.

1. Das Netzteil ist mit abgetrennter Schaltstufe T 720 (Basis offen) schwingfähig.
   Die Rechtecksignale an Pin 14 IC 710 (19–20 kHz) werden für ca. 14 ms unterbrochen. Der Grund liegt darin, daß an Pin 6 keine Synchronisation von IC 780 (TEA 5170) erfolgt.
   Um IC 740 (TEA 5170) funktionsfähig zu machen, muß dieses IC an Pin 2 mit einer externen Spannung versorgt werden (12 V).
   Achtung: Bei abgetrennter Schaltstufe vor dem Wiederanklemmen (Löten) den Elko C 712 entladen.
2. **Mit abgetrennter Horizontalendstufe (z. B. Anschluß 3 an Tr. 520 offen) und einer Ersatzbelastung an der Kathode von D 741 (100 W-Glühlampe) muß das Netzteil ca. 100% der Sollspannungen für ca. 2 sek. liefern.**
3. Zur Fehlersuche bei Sicherungsbetrieb des Netzteiles kann C 713 überbrückt werden. Wurde der Sicherungsbetrieb durch einen flüchtigen Überlastfall ausgelöst, kann das Gerät durch Aus- und Einschalten des Netzschalters wieder in Betrieb genommen werden.
4. Auf brummfreie Gleichspannung achten. Z. B. die Brummspannung von U_1 liegt bei ca. 4 V und sollte, bedingt durch Kapazitätsverlust von C 742, nicht viel größer werden. Die Brummspannungen der übrigen Gleichspannungen sollten unter 1 V liegen. Die Brummspannungen von U_2, U_3 und U_5 liegen im mV-Bereich.

(GB)

Instructions for repair work

A. N.B.: (cc. switch-mode)
Please use only original component 3422 06 37 for **C 711**. If standard size electrolyt capacitor **C 711** is used, parallel 0,47 µF MTK must be installed **additionally**.

1. The power pack can be oscillated when switching stage T 720 (base open) has been disconnected.
   The square-wave signals at pin 14 IC 710 (19–20 kHz) are interrupted for approx. 14 ms. The reason for this is that IC 780 (TEA 5170) is not synchronized at pin 6.
   In order to render IC 740 (TEA 5170) functional, this IC must be supplied with an external voltage at pin 2 (12 V).
   N.B.! When the switching stage has been disconnected, discharge electrolytic capacitor C 712 before reconnecting (soldering) it.
2. **With the horizontal output stage disconnected (e.g. connection 3 at Tr. 520 open) and a substitute load at the cathode of D 741 (100 W lamp), the power pack must supply approx. 100% of the setpoint voltages for 2 sec.**
3. For servicing the set under operating conditions when the electronic fuse has activated, can be connected across C 713. If the electronic fuse cuts out due to a momentary overload, the appliance can be re-started by switching the mains switch off and then on again.
4. Make sure there is hum-free d.c. voltage available. For example: the ripple voltage of U_1 is approx. 4 V and should, due to capacitance loss of C 742, not increase much more. The ripple voltages of the other d.c. voltages should be less than 1 V. The ripple voltages of U_2, U_3, U_5 are in the mV range.

(F)

Conseils de réparation

A. Attention: (du bloc secteur de commutation)
Utiliser uniquement la piece originale 3422 06 37 **(C 711).** Dans le cas de condensateurs electrochimiques usuels **C 711** 0,47 µF MTK doit etre equipe en **plus.**

1. Lorsque l'étage de commutation T 720 (base ouverte) est déconnecté, le bloc secteur est apte à osciller.
   Les signaux carrés au niveau de la broche 14 IC 710 (19–20 kHz) sont interrompus pendant 14 ms env. Ceci est dû au fait qu'aucune synchronisation de l'IC 780 (TEA 5170) n'a lieu au niveau de la broche 6.
   Afin que IC 740 (TEA 5170) devienne opérationnel, ce circuit imprimé doit également être alimenté par une tension externe pin 2 (12 V).
   Attention: Lorsque l'étage de commutation est déconnecté, décharger le condensateur électrolytique C 712 avant de procéder à la connexion aux bornes.
2. **Lorsque l'étage final horizontal est déconnecté (par ex. raccordement 3 sur Tr. 520 ouvert) et qu'une charge de remplacement est appliquée à la cathode de D 741 (lampe à incandescence de 100 W), le bloc secteur doit délivrer 100% env. des tensions de consigne (avec 2 sec.).**
3. Pour la détection d'erreurs en fonctionnement de sécurité du bloc secteur, il possible de ponter C 713. Lorsque le fonctionnement de sûrete est déclenché à cause d'une surcharge transitoire, l'appareil peut être remis en marche au moyen du commutateur principal de mise en et hors circuit.
4. Veiller à la présence de tensions continues exemptes d'ondulation. La tension d'ondulation de U_1 par exemple est de 4 V env. et ne devrait pas beaucoup augmenter en raison d'une perte de capacité de C 742. Les tensions d'ondulation des autres tensions continues devraient toujours être inférieures à 1 V. Les tensions d'ondulation de U_2, U_3, U_5 se situent dans la gamme des mV.

(I)

Consigli per le riparazioni

A. Attenzione: (circ. alimentazione)
Utilizzare soltanto pezzo originale 3422 06 37 **C 711.** Nei Elko **C 711** reperibili in commercio deve essere ulteriormente montato un 0,47 µF MTK.

1. L'alimentatore è oscillante con lo stadio di collegamento T 720 (base aperta).
   I segnali rettangolari al pin 14 IC 710 (19–20 kHz) vengono interrotti per circa 14 ms. La causa di ciò sta nel fatto che al pin 6 non c'è sincronizzazione del IC 780 (TEA 5170).
   Per rendere funzionale IC 740 (TEA 5170), anche questo IC deve essere alimentato al pin 2 con una tensione esterna (12 V).
   Attenzione: Nello stadio di collegamento staccato, scaricare l'Elko C 712 prima di riattaccarlo ai morsetti (brasatura).
2. **Con lo stadio di uscita orizzontale staccato (ad es. collegamento 3 al Tr. 520 aperto) e un carico di sostituzione al catodo di D 741 (una lampada a 100 W), l'alimentatore deve fornire circa il 100% delle tensioni nominali (per 2 sec).**
3. Per la ricerca di errori in caso di funzionamento di sicurezza del blocco di alimentazione, C 713 essere cavallottato. Se il funzionamento di sicurezza dovesse scattare per via di un sovraccarico transitorio, l'apparec-chio può essere rimesso in funzione azionando l'interruttore principale d'inserzione disinserzione.
4. Controllare che le tensioni continue siano prive di ronzio. Per es la tensione di ronzio di U_1 si trova a ca. 4 V e non dovrebbe aumentare di molto, in dipendenza della perdita di capacità di C 742. Le tensioni di ronzio delle rimanenti tensioni continue dovrebbero rimanere inferiori a 1 V.
   La tensione di ronzio di U_2, U_3, U_5 si trovano nel campo dei mV.

(D) 3) Setzen des Optionsbytes / (GB) Setting the option bytes

z.B. nach Einsatz eines **EEPROM's,** das **leer** oder nicht auf den entsprechenden Tuner vorprogrammiert ist oder nach Austausch des Tuners (siehe hierzu die Abgleichpunkte 2.1 bis 2.2!)
e.g. after the **EEPROM** has been **replaced** (if it is empty or if it has not been preprogrammed for the appropriate tuner!), or after the tuner has been replaced (in this context, please read "Calibration", Sections 2.1 to 2.2).

Service-Mode in 1 Sec.: 1) Taste -/-- 2) Taste „MENÜ" 3) Taste ☐ TV (siehe auch Skizzen / see Abb.) Taste / button **„STEP + −"** = Umschalten von Abgleich zu Abgleich △ ▽ = switching over from calibration to calibration Taste / button **„●"** (Progr.) = Memory, bei **TV Mouse**-Bedienteil: rote Taste drücken / with a **TV Mouse** oper. panel: press red button	**Display**	**OSD**	**Bemerkung Remarks**
1. OSD-Anzeige aktivieren (VT-Decoder muß eingesteckt sein!) **Activate OSD display** (VT decoder must be plugged in!)			
1.1 In Service-Mode gehen. Go to service mode.	88 □		nur Display beachten! Observe only the display!
1.2 Taste STEP „▽−" 4x drücken, bis im Display ♪ erscheint. Press the STEP "▽−" button four times until ♪ appears in the display.	88 □		
1.3 Mit der Programmwahltaste „3" bit 3 einschalten. Use the channel memory button "3" to switch on bit 3.	88 □		min. bit 3 muß leuchten! Bit 3 at least must be lit up!
1.4 Programmspeichertaste ● (bei **TV Mouse**-Bedienteil: Rot-Taste) und dann Stand-by ⏻ drücken (Werte abgespeichert). Press channel button ● (with a **TV Mouse**-oper. panel: red button), then "Stand-by" ⏻. (Values will be stored)	88 □		
2. In Service-Mode gehen. Go to service mode. 2.1 Taste STEP „▽−" 5x drücken bis **OPBYT 1** im OSD erscheint. Mit Taste „◢" auf **OSD 122** stellen. Press the STEP "▽−" button 5 times until **OPBYT 1** appears. Use button "◢" to set to **OSD 122.**	88 □	122	bei **Salcomp-** oder Samsung-Tuner! when a **Salcomp tuner** is fitted
2.2 Taste STEP „△−" 5x drücken bis **OPBYT 1** im OSD erscheint. Mit Taste „◢" auf **OSD 121** stellen. Press the STEP "△−" button 5 times until **OPBYT 1** appears. Use button "◢" to set to **OSD 121.**	88 ■	121	bei **Telefunken-Tuner!** when a **Telefunken tuner** is fitted
3. Mit Taste STEP „△+" auf **OPBYT 2** schalten. Mit Taste „◢" auf **OSD 088** stellen. Use the STEP "△+" button to switch to **OPBYT 2.** Use button "◢" to set to **OSD 088.**	88 □	088	
4. Mit Taste STEP „△+" auf **OPBYT 3** schalten. Mit Taste „◢" auf **OSD 001** stellen. Use the STEP "△+" button to switch to **OPBYT 3.** Use button "◢" to set to **OSD 001.**	88 ■	001	
5. Mit Taste STEP „△+" auf **PR LOCK** schalten. Mit Taste „◢" auf **OSD 000** stellen. Use the STEP "△+" button to switch to **PR LOCK.** Use button "◢" to set to **OSD 000.**	88 □	000	
6. Mit Taste STEP „△+" auf **RESERVE** schalten. Mit Taste „◢" auf **OSD 000** stellen. Use the STEP "△+" button to switch to **RESERVE.** Use button "◢" to set to **OSD 000.**	88 □	000	
7. Werte abspeichern (siehe Pkt. 1.4) / Store values in memory (see Section 1.4)			

8. Annähernde OSD-Werte für Geometrie, Luminanz und Stereo (Service-Mode!) **Approximate OSD values for geometry, luminance and stereo.** Go to service mode.	**OSD 90°** (55 cm)	**OSD 110°** (63+71 cm)
V.AMP	005	031
V.LIN	016	016
S.COR	020	020
V.POS	031	017
H.POS	041	040
H.AMP	036	022
P.TILT	000	020
P.AMP	000	042
P.CORN	000	044
GREEN	052	052
RED	052	052
BLUE	052	052
V.BRE	000	000
LUM.DEL	001	001
AUDIO	025	032
Einstellung ggf. korrigieren und abspeichern! / Correct settings as necessary, and then store them in memory.		

Achtung! – Gilt nur für ein nicht vorprogrammiertes EEPROM!
1. **Speichern der Landessprache:** Am Geber **Menü-Taste 4 x, Blau-Taste 1 x** und **Programmspeicher-Taste „●"** 1 x drücken; dann mit **Programmwahl-Taste** (1 – 9) Landessprache einstellen.
2. **Speichern der PAL-Farbnorm und des Tonsystems:** Am Geber **Menü-Taste 4 x, Blau-Taste 1 x, Rot-Taste 1 x,** dann mit **Gelb-Taste** auf System 1 (Norm B/G) einstellen. Mit Taste „⟲" auf Farbnorm und dann mit **Gelb-Taste** auf „PAL" einstellen. Mit **Blau-Taste** abspeichern. Vorgang für jeden Programmwahlplatz wiederholen – Programmwahlplatz 2 drücken, Blau-Taste drücken usw.

Bei Geräten mit **TV Mouse/ES 3**-Bedienteil,
1a. **Speichern der Landessprache:** Am Geber **Menü-Taste 1 x, Blau-Taste 1 x,** Taste ▼ 2 x, dann Taste ▶ 1 x, dann mit **Programmwahltaste** (1 – 9) Landessprache einstellen.
2a. **Speichern der Farbnorm und des Tonsystem's:** Am Geber **Menü-Taste 1 x, Blau-Taste 1 x,** Taste ▶ 1 x, dann Taste ▼ 3 x, dann ▶ 1 x (2 x, 3 x oder 4 x je nach Tonsystem), Taste ▼ 1 x, dann Taste ▶ 1 x oder ◀ 1 x je nach Farbnorm, dann mit **Rot-Taste** abspeichern.

N.B.! Valid only for an EEPROM which has not been preprogrammed.
1. **Storing the user's language.** Press menu button four times at the pick-up, blue button once and channel button "●" once; then select your desired language using the channel memory button (1 – 9).
2. **Storing the PAL colour standard and the audio system in memory.** At the pick-up, press **menu button 4 times, blue button once** and red button once, then use the yellow button to set to system 1 (B/G standard). Set to the colour standard desired with button "⟲", and to PAL with the yellow button. To store in memory, use the **blue-button.** Repeat procedure for every channel memory, location (Press channel memory location 2, press blue button, etc.)

For sets with a **TV Mouse/ES 3** operating panel,
1a. **Storing the national language:** At the transmitter, press **both the menu button** and **the blue button once, button** ▼ 2 x, button ▶ 1 x then use the **channel-selector button** (1 – 9) to set the language desired.
2a. **Storing the colour standard and the audio system in memory:** At the transmitter, press **the menu button once; blue button once;** button ▶ 1 x, button ▼ 3 x, button ▶ 1 x (twice, three times or four times, depending on the audio system involved), button ▼ 1 x, button ▶ 1 x / ◀ 1 x depending on the colour standard involved, then use the **RED button** to store the setting in memory.

Eurostereo 2 B-S

(D) 2) Setzen der Optionsbytes Übersicht / (GB) Setting the option bytes Survey

OSD	Funktion / Function	Display	Bemerkung / Remarks
15 (OPBYT 1)	Optionsbyte 1 Option byte 1	18	
16 (OPBYT 2)	Optionsbyte 2 Option byte 2	28	
17 (OPBYT 3)	Optionsbyte 3 Option byte 3	38	
18 (PR LOCK)	Progr. Sperrbyte*** Prog. lock. byte***	18	
19 (RESERVE)	Res. Byte Res. byte	19	

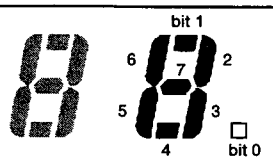

bit 0 = 1
bit 1 = 2
bit 2 = 4
bit 3 = 8
bit 4 = 16
bit 5 = 32
bit 6 = 64
bit 7 = 128

im Optionsbyte 1 leuchtet z. B. 1r
in Optionsbyte 1 light
bit 1 + bit 6
bit 1 = 2
bit 6 = 64
OSD= 066 = Salcomptuner + CTI
Wert

Standardmenü (z. B. SDA 3526) / Standard menue (e.g. SDA 3526)

Option-Byte Option byte	Bit	Werkseinst. Factory sett.	OSD Wert	Bit-Stellung / Bit position	Bemerkung Remarks
1	0		1	0 } Salcomp/Samsung tuner — 1 } Telefunken tuner	Je nach Tunertyp. / Depending on tuner type.
	1		2	1 } — 0 }	Bei Tunerwechsel überprüfen! / Check when tuner is changed!
	2	0	4	0 = 7 Segment Anzeige „aus" / 7-segment display "off" — 1 = „ein" / "on"	
	3	1	8	0 = AFC „aus" / AFC "off" — 1 = „ein" / "on"	
	4	0	16	0 = NTSC 4,43 MHz — 1 = –	Muß auf „0" gesetzt werden. / Must be set to "0".
	5	1	32	0 = Externer diff. analog. Werte „aus" External, differentiated analog values "off" — 1 = „ein" / "on"	
	6	0	64		Muß auf „0" gesetzt werden./ Must be set to "0".
	7	0	128	0	nicht wirksam* / not operative*
2	0	0	1	0 = FM / MSP Analog in Nicam-Geräten FM / MSP analog by Nicam sets — 1 = FM	
	1	0	2	0 = Anz. einer gesend. FLOF-Nachricht „aus" / Display of a FLOF message transmitted "off" — 1 = „ein" / "on"	
	2	0	4	0 = Tschechoslowakisches VT „aus" / Czechoslovakian VT "off" — 1 = „ein" / "on"	
	3	0	8	0 = VT 2 chip — 1 = VT 1 chip	
	4	1	16	0 = Sleep timer „aus" / Sleep timer "off" — 1 = „ein" / "on"	
	5	0	32	0 = Tastaturüberwachung „aus" / Keyboard monitoring "off" — 1 = „ein" / "on"	
	6	1	64	0 = Vert. Zeitkonstante „8 µs" / Vertical time constant "8 µs" — 1 = „24 µs"	
	7	0	128	0 = Lautstärkeeinstellbereich „normal" / Volume adjustment range "normal" — 1 = um 10 dB verringert reduced by 10 dB	
3	0	1	1	0 = NICAM-C4-Bit**-Auswertung „aus" NICAM C4 bit** evaluation "off" — 1 = „ein" / "on"	
	1	0	2	0 = Startregister „aus"**** / Start register "off"**** — 1 = „ein" / "on"	
	2	0	4	0 = Mit „PROG" Taste TV-Bild „aus" / TV picture "off" using "PROG" button "off" — 1 = „ein" / "on"	
	3	0	8	0 = OSD-Anz. von Audio. „aus" / OSD display of audio numbers "off" — 1 = „ein" / "on"	
	4	0	16	0 = Verriegeltes Umschalten auf AV1 bei anl. Schaltsp. an SCART PIN 8 „aus" / With an analog switching voltage at SCART PIN 8, locked switchover to AV1 "off" — 1 = „ein" / "on"	
	5	0	32		Muß auf „0" gesetzt werden. / Must be set to "0"
	6	0	64	0 = freilauf. PLL bei VT 1 chip „aus" / Free-wheeling PLL with VT "off" — 1 = „ein" / "on"	Bei VT-Modul 5854 40 11 ist „1" zu setzen. / With VT module 5854 40 11, "1" must be set.
	7	0	128	0 = volume OSD „aus" / "off" — 1 = „ein" / "on"	

ES3 / TV Mouse Geräte (z. B. SDA 3546) / TV Mouse sets (e.g. SDA 3546) Cursor-Menü

1	0		1	0 } Salcomp/Samsung tuner — 1 } Telefunken tuner	Je nach Tunertyp. / Depending on tuner type.
	1		2	1 } — 0 }	Bei Tunerwechsel überprüfen! / Check when tuner is changed!
	2	0	4	0 nicht wirksam* / not operative*	nicht wirksam* / not operative*
	3	0	8	0	
	4	0	16	0 = NTSC 4,43 MHz — 1 =	Muß auf „0" gesetzt werden. / Must be set to "0"
	5	1	32	0 = Externer diff. analog. Werte „aus" / External, differentiated analog values "off" — 1 = „ein" / "on"	Muß auf „0" gesetzt werden bei einigen Modellen / Must be set to "0" at some models
	6	0	64	0	Muß auf „0" gesetzt werden. / Must be set to "0"
	7	0	128	0	nicht wirksam* / not operative*
2	0	0	1	0 = FM/MSP Analog in Nicam-Geräten FM/MSP analog by Nicam sets — 1 = FM	
	1	0	2	0 = Anz. einer gesend. FLOF-Nachricht „aus" / Display of a FLOF message transmitted "off" — 1 = „ein" / "on"	
	2	0	4	0 = Tschechoslowakisches VT „aus" — 1 = „ein" / "on"	Bei einigen Modellen / at some models
	3	0	8	0 = VT 2 chip — 1 = VT 1 chip	Bei einigen Modellen / at some models
	4	1	16	0 = Sleep timer „aus" / Sleep timer "off" — 1 = „ein" / "on"	
	5	0	32	0	nicht wirksam* / not operative*
	6	1	64	0 = Vert. Zeitkonstante „8 µs" / Vertical time constant "8 µs" — 1 = „24 µs"	
	7	0	128	0 = Lautstärkeeinstellbereich „normal" / Volume adjustment range "normal" — 1 = um 10 dB verringert reduced by 10 dB	
3	0	1	1	0 = NICAM-C4-Bit-**Auswertung „aus" NICAM C4 bit** evaluation "off" — 1 = „ein" / "on"	
	1	0	2	0 = Startregister „aus" / Start register "off" — 1 = „ein" / "on"	
	2	0	4	0	nicht wirksam* / not operative*
	3	0	8	0	nicht wirksam* / not operative*
	4	0	16	0 = Verriegeltes Umschalten auf AV1 bei Anl. Schaltsp. an SCART PIN 8 „aus" / With an analog switching voltage at SCART PIN 8, locked switchover to AV1 "off" — 1 = „ein" / "on"	
	5	0	32		Muß auf „0" gesetzt werden / Must be set to "0"
	6	0	64	0 = Freilauf. PLL bei VT „aus" / Free-wheeling PLL with VT "off" — 1 = „ein" / "on"	Bei VT-Modul 5854 40 11 ist „1" zu setzen. / With VT module 5854 40 11, "1" must be set.
	7	1	128	0 = NTSC shift „aus" — 1 = „ein" / "on"	Bei einigen Modellen / at some models

* Alle Bits die nicht belegt sind, bitte auf „0" setzen. / Please set all non-assigned bits to "0".

** Das NICAM-C4-Bit zeigt an, ob die Inhalte des NICAM- und FM-Tones gleich sind und wird zur aut. Umsch. benötigt.
The NICAM C4 bit indiactes whether the contents of NICAM sound and FM sound are identical, and is required for automatic switchover.

*** **Byte zum Sperren des Programmiermodus**
Bietet die Möglichkeit zum Sperren des Programmiermodus. Der Dezimalwert dieses Bytes (auf dem Bildschirm angezeigt), gibt die letzte zu sperrende Programmnummer an (1-59). 0 = Keine Position geschützt. Beispiel: Sie möchten die ersten 26 Programmnummern sperren. Sie können entweder den Lautstärkeknopf drücken bis 26 auf dem Bildschirm angezeigt wird oder die numerischen Tasten Bit 4, Bit 3 und Bit 1 (16 + 8 + 2 = 26).
Program Lock Byte
Offers the possibility to prevent access to the programming mode. The decimal value of the byte (shown on screen) indicates the last programme number to be locked (1–59). 0 = No positions locked. Example: If you wish to lock the first 26 program numbers. You can either use the volume button and step until 26 is shown on screen or use the numerical keys to set bit 4, bit 3 and bit 1 (16 + 8 + 2).

**** **Byte reserviert für Identifikationscode**
Dieses Byte ist frei belegbar für jeden Händler als Identifikationscode o.ä. (Wenn bei Option byte 3 Bit 1, Bit 1 auf 1 gesetzt wird, wird dieses Register als Startregister benutzt.
Byte Reserved for Identification Code
This byte is free for any dealer to use as an identification code or similar. (When option byte 3 Bit 1 is set (1), this register is used as startup register).

Service-Abgleich
Service Calibration
Taratura di servizio
Equilibrage de service

Eurostereo 2B S

Reparaturtips
Instructions for repair work
Conseils de réparation
Consigli per le riparazioni

Achtung! Bei Reparaturen gültige Sicherheitsvorschriften beachten.
Röntgenverordnung: Die in der Röntgenverordnung festgelegte Ortsdosisleistung ist bei diesem Gerät durch die Bildröhrentype und die maximal zulässige Hochspannung gewährleistet. Die Hochspannung darf maximal 28 kV betragen. Die Hochspannung liegt im zulässigen Bereich, wenn die Betriebsspannung der Horizontal-Ablenkstufe bei minimalem Strahlstrom 145 V (110° MININECK) 150 V (110°) 130 V (90°) beträgt. Bei Reparaturen ist die Spannung zu überprüfen und gegebenenfalls mit R 796 auf Sollwert einzustellen.
Warning! For repair works adhere to existing safety regulations.
X-ray regulations: The picture tube type and the maximum permissible high-voltage ensure that the X-ray intensity within the set remains far below the permissible value. The high-voltage must not exceed 28 kV. The high voltage is within the permissible limits when the operating voltage of the horizontal deflection stage equals 145 V (110° MININECK) 150 V (110°) 130 V (90°) at minimum beam current. Following servicing, check and adjust this voltage to the nominal value with R 796.

(D) 1) Service-Abgleich / (GB) Service Calibration

1. Mit Hilfe des Fernbedienungsgebers können Sie im **Service-Mode** Geometrie, Luminanz- und Stereowerte einstellen und die Optionsbits setzen.
   In **service mode,** you can use the remote control transmitter to set geometry, luminance and stereo values, and the option bits.
2. Sie kommen in den **Service-Mode,** wenn Sie innerhalb **1 Sek.** Taste „**-/--**", Taste „**MENÜ**" und dann Taste TV „□" drücken. (Siehe auch Skizzen)
   To go to **service mode,** press button „**-/--**", button „MENU" and then button TV „□" within one second. (see Abb.)
   Weitere Tastenfunktionen im **Service Mode:** / Further button functions in **service mode:**
   Taste / button „**STEP** + −" = Umschalten von Abgleich zu Abgleich
   △ ▽ = switching over from calibration to calibration
   Taste / button „**VOLUME**" = Wertveränderung
   − ◢ + = altering value(s)
   Taste / button „**0...9**" = Direktanwahl von OSD 0...9 in Verbindung mit Programmwahltaste
   = selecting OSD 0...9 directly in conjunction with channel button
   Taste / button „●" (Progr.) = Memory, bei **TV Mouse:** rote Taste drücken / with a **TV Mouse:** press red button
   Taste / button „⏻" = Service-Mode verlassen
   = Exit Service Mode

OSD	Funktion / Function	Display	Bemerkung / Remarks
U_i mit **R 796** auf 145 V (110° MININECK) 150 V (110°) 130 V (90°) bei ◑ + ÷○÷ = min. einstellen. Set U_i to 145 V (110° MININECK) 150 V (110°) 130 V (90°) at ◑ + ÷○÷ = min., using **R 796.**			
0 (V.AMP)	Vert Ampl. Vert. ampl.	00	OSD = **O**n **S**creen **D**isplay = Bildschirmanzeige OSD 0 bis OSD 13 bei FUBK-Testbild o. ä. einstellen OSD = **O**n **S**creen **D**isplay Set OSD 0 to OSD 13 in FUBK test picture (or similar)
1 (V.LIN)	Vert. Lin. Vert. lin.	01	
2 (S.COR)	o. Funktion Special function	02	
3 (V.POS)	Vert. Lage Vert. position	03	
OSD 0 bis OSD 3 müssen eingestellt sein. OSD 0 to OSD 3 must have been set.			
4 (H.POS)	Hor. Lage Hor. position	04	
5 (H.AMP)	Hor. Amp. Hor. ampl.	05	
6 (P.TILT)	O-W Trapez Keystone	06	
7 (P.AMP)	O-W Kissen O-W pincushion	07	
8 (P.CORN)	O-W Eckenkorrektur Corner correction	08	
Focus mit **R 540 Focus** auf optimale Schärfe einstellen. Set **focus** to optimum definition using R 540 focus.			
G2- und Farbtemperatur **Grautreppentestbild o. ä.** — Im **Grün-Drive (OSD 9), Rot-Drive (OSD 10)** und **Blau-Drive (OSD 11)** mit der „**Volume**"-Taste jeweils den OSD-Wert von **052** einstellen. **R 540 G2**-Einsteller auf Mittenstellung. Helligkeitseinsteller auf Nennhelligkeit (der Schwarzbalken der Grautreppe darf gerade nicht leuchten!). Mit Oszilloscop (Tastkopf 100:1) den höchsten Schwarzwert an den **Bildröhrenkathoden (R, G, B)** ermitteln. Mit **R 540 G2**-Einsteller den Wert dieser Kathode auf **168 V** (gemessen gegen Masse!) einstellen, oder bei Tastkopf 10:1 = 163 V einst. — Im **Grün-Drive (OSD 9)** und **Blau-Drive (OSD 11)** mit „Volume"-Taste in den hellen Partien auf farbneutrales Bild einstellen. **G2- and colour temperature** **Grey-scale test picture or similar.** — Set an OSD value of **052** in each of the following drives: in the **green drive (OSD 9), red drive (OSD 10)** and **blue drive (OSD 11),** using the „Volume" button. **R 540 G2** adjuster to its centre setting. Set brightness adjuster to rated brightness (the black bar of the grey scale must just not be lit up!). Use an oscilloscope (Probe 100:1) to determine the highest black value at the picture-tube cathodes (R, G, B). Use the **R 540 G2** adjuster to set this value to **168 V** (measured against ground), or probe 10:1 = 163 V. — Use the „Volume" button to adjust to a colour-neutral picture in the light areas in **green drive (OSD 9)** and **blue drive (OSD 11).**			
12 (V.BRE)	Bildamplitudenstab.* Pict. ampl. stab.*	12	
13 (LUM.DEL)	Luminanz-Laufzeit Luminance delay time	13	
14 (AUDIO)	Stereo-Übersprechen Stereo crosstalk	14	1 kHz-Stereo-Signal anlegen. Linker Kanal ohne Modulation. Oscilloscop an SCART-Buchse Pin 3. Mit Volume-Taste Wert auf Minimum einstellen. Connect a 1-kHz stereo signal. Left channel without modulation. Oscilloscop to SCART socket pin 3. Set value to minimum, using the volume button.

* **Bildamplitudenstab.** Vert. Ampl. bei ◑ + ÷○÷ = max. einstellen, dann ◑ + ÷○÷ soweit zurückstellen, bis das Bild gerade noch erkennbar ist. Sollte sich nun die vert. Ampl. verändert haben, muß der Abgleich **OSD 12** durchgeführt werden.
* **Picture amplitude stability.** Set vertical amplitude at ◑ + ÷○÷ = max., then reset ◑ + ÷○÷ until the picture is just still recognizable. If now the vertical amplitude turns out to have altered, perform calibration procedure **OSD 12.**

Die Optionsbytes sind bei Austausch des EEPROM'S neu einzustellen (siehe nächste Seite Kapitel „Setzen der Optionsbytes").
Set the option bytes anew after you have replaced the EEPROM (see section „setting the option bytes").

(D) 1. Fehlerquellenanzeige am Bedienteil im TV-Betrieb

Nach dem Einschalten des Gerätes kommuniziert der Microprozessor IC 1440 über einen I²C-Bus, während der Vert. Rücklaufzeit, mit den verschiedenen integrierten Schaltkreisen bzw. Modulen.
Dabei überprüft der Microprozessor (Sender) zunächst ob überhaupt eine Datenübertragung möglich ist. Sollte einer dieser integrierten Schaltkreise ausfallen oder in seiner Peripherie ein Fehler vorliegen, so **blinken** eine oder mehrere LED'S laut folgender Tabelle auf.

(GB) 1. Error-source display at the control panel in TV operation

After the set has been switched on, microprocessor IC 1440 communicates with the various integrated circuits and/or modules via an I²C bus during vertical retrace time.
While doing so, the microprocessor (transmitter) first of all checks whether it is at all possible to transmit data. Should one ot these integrated circuits fail, or should an error occur in its peripherals, one or several LED's will **start to flash,** as detailed in the table below.

(F) 1. Indication des sources d'erreur sur l'organe de commande en mode TV

Après avoir mis l'appareil en marche, le microprocesseur IC 1440 communique au cours du temps de retour vert. via un bus I²C avec les différents circuits intégrés resp. modules.
Ce faisant, le microprocesseur (émetteur) contrôle d'abord si un transfert de données est réalisable. Au cas où l'un de ces circuits intégrés tomberait en panne ou au cas où un dérangement existerait dans sa périphérie, une ou plusieurs DEL du tableau suivant **clignotent.**

(I) 1. Indicazione della fonte di errore: display di comando nel funzionamento TV

Dopo aver acceso l'apparecchio il microprocessore IC 1440 comunica con i diversi circuiti di comando integrati e moduli tramite un bus I²C.
Il microprocessore (emittente) controlla dapprima se sia possibile una trasmissione di dati. Nel caso in cui uno di questi circuiti di comando integrati dovesse essere fuori uso oppure vi siano errori nella sua unità periferica, **lampeggiano** uno o più LED secondo le tabella riportata più in basso.

Fehlersuchtabelle
Trouble-shooting table
Tableau de dépistage des erreurs
Tabella di ricerca dell'errore

Fehler Error Erreur Errore	I. Ton LED LED for sound I DEL son I LED I tono	II. Ton LED LED for sound II DEL son II LED II tono	SAT-LED SAT LED DEL SAT LED SAT	SAT R-LED SAT R LED DEL SAT R LED SAT R
Chroma IV	●			
Stereo-NF Stereo AF Stéréo NF Stereo NF		●		
PLL-tuner PLL-tuner Tuner PLL Sintonizzatore PLL			●	
VT	●		●	
Nicam*		●	●	
kein vert. Impuls no vertical flyback pas d'impulsion vert. No ritorno verticale				●
I²C Bus I²C bus I²C bus blocked CI² bus bloccato	●			●
EEPROM			●	●
Radio* / Satellit* Radio* / satellite* Radio* / Satellite* Radio* / Satellite*	●		●	●

Nicht in allen Gerätemodellen
Not in all sets
Ne pas contenir a toutes appareils
Non esistente in tutti tipi di apparechi

- Wird ein Fehler im Chroma IV – IC (IC 820) oder in der Vert. Endstufe festgestellt, so schaltet das Gerät in den Stand-by-Betrieb und die entsprechenden LED's blinken. Gleiches gilt für einen zu hohen Strahlstrom.
- Bei einem EEPROM – oder I²C-Bus-Fehler blinken die LED's und das Gerät bleibt im Stand-by-Betrieb (ohne Stand-by Betriebsanzeige „--")

* Ist da Satelliten-, Radio-, oder das VT-Modul nicht bestückt, so zeigt das Gerät einen fehlerfreien Betrieb an.

- If an error is detected in the chroma IV – IC (IC 820) or in the vertical output stage, the set will switch to stand-by mode, and the corresponding LED's will start to flash. The same applies if there is an excessively high beam current.
- If there is an EEPROM or I²C bus error, the appropriate LED's will start to flash, and the set will remain in stand-by mode (without the stand-by- operating display "--").

* If the satellite, radio or VT module is not fitted, the set will display trouble-free operation.

- Si une erreur est détectée dans l'IC chroma IV (IC 820) ou dans l'étage final vert., l'appareil passe en mode stand-by et les DEL correspondantes clignotent. Il en est de même en présence d'un courant de faisceau trop élevé.
- Dans le cas d'une erreur dans l'"EEPROM ou le bus I²C, les DEL clignotent et l'appareil reste en mode stand-by (sans indicateur de service stand-by «--»).

* Si les modules satellite, radio ou VT ne sont pas équipés, l'appareil indiquera un fonctionnement exempt d'erreurs.

- Se si determina un errore nel chroma IV (IC 820) oppure nello stadio di uscita verticale, l'apparecchio di porta in posizione di stand-by e lampeggiano i relativi LED. Lo stesso dicasi per una corrente catodica troppo elevata.
- In caso di errore in un'EEPROM oppure nel bus I²C, i LED lampeggiano e lo'apparecchio rimane in posizione di stand-by (senza indicazione di funzionamento in stand-by «--»).

* Se non è installato il modulo satellite, radio oppure quello VT, l'apparecchio indica un funzionamento privo di errori.

(D) 2. Anzeige am Bedienteil im Service Mode

I Ton-LED = PAL-Erkennung
II Ton-LED = SECAM-Erkennung
SAT-LED = Max. Strahlstrom, untere Grenze
SAT R-LED = Max. Strahlstrom, obere Grenze
} Nicht in allen Gerätemodellen

(GB) 2. Display on the control panel in service mode

LED for sound I = PAL recognition
LED for sound II = SECAM recognition
SAT LED = Max. beam current, lower limit
SAT R LED = Max. beam current, upper limit
} Not in all sets

(F) 2. Indication sur l'organe de commande en mode de service

DEL son I = reconnaissance PAL
DEL son II = reconnaissance SECAM
DEL SAT = courant de faisceau max. limite inférieure
DEL SAT R = courant de faisceau max. limite supérieure
} Ne pas contenir a toutes appareils

(I) 2. Indicazioni sul dispositivo dei comandi nel Service Mode

LED I Tono = Riconoscimento PAL
LED II Tono = Riconoscimento SECAM
LED SAT = Corrente catodica massima, limite inferiore
LED SAT R = Corrente catodica massima, limite superiore
} Non esistente in tutti tipi di apparechi

Service-Stellung des Chassis
Service position of chassis
Position de maintenance du châssis
Voce relativa all'assistenza del telaio

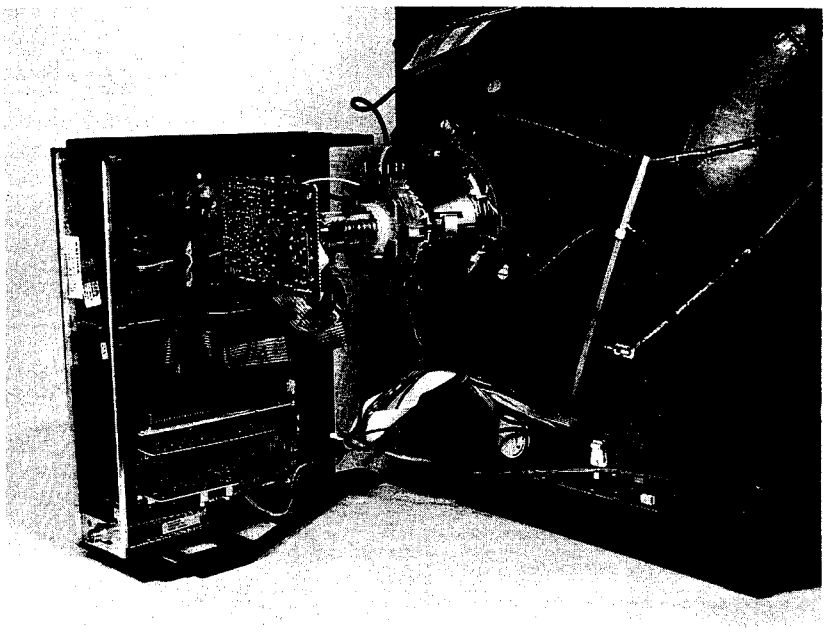

(F) 1) Alignement de service / (I) Taratura di servizio

1. L'émetteur de télécommande vous permet de régler, en **mode de service,** la géométrie, les valeurs de luminance et les valeurs stéréo et de mettre les bits d'option.
   Con l'ausilio del trasmettitore a distanza potrete regolare i valori geometrici, di luminosità e stereo in **Service-Mode** e stabilire i bit opzionali.
2. Pour accéder au **mode de service,** il suffit d'actionner en l'espace d'une seconde la touche «-/--», la touche **«MENU»** puis la touche TV «□».
   E' possibile accedere al **Service-Mode** premendo entro 1 secondo il tasto „-/--", il tasto «MENU» e quindi il tasto TV «□».

Autres fonctions de touches en **mode de service:** / Ulteriori funzioni dei tasti del **Service-Mode:**

Touche / Tasto **«STEP + −»** = commutation d'équilibrage à équilibrage
Δ ∇ = commutazione da compensazione a compensazione
Touche / Tasto **«VOLUME»** = modification de valeurs
Touche / Tasto − ◢ + = variazione del valore
Touche / Tasto **«0...9»** = sélection directe d'OSD 0...9 en liaison avec une touche de programme
= preselezione diretta di OSD 0...9 in verticale con tasto programma
Touche / Tasto «●» (progr.) = mémorisées, pour l'organe de commandes **TV Mouse:** appuyer sur la touche rouge
= memorizzati, con il dispositivo di comando **TV Mouse:** premere il tasto rosso
Touche / Tasto «⏻» = quitter le mode de service
= abbandonare il modo di servizio

OSD	Fonction / Funzione	Affichage / Display	Remarque / Note
Régler U_i avec **R 796** sur 145 V (110° MININECK) 150 V (110°) 130 V (90°) à ◑ + ☼ = min. Regolare U_i con **R 796** su 145 V (110° MININECK) 150 V (110°) 130 V (90°) con ◑ + ☼ = min.			
0 (V.AMP) **1** (V.LIN) **2** (S.COR) **3** (V.POS)	Amplitude verticale Ampiezza verticale Linéarité verticale Linearità verticale Fonction spéciale Funzione speciale Position verticale Posizione verticale	00 01 02 03	OSD = **O**n **S**creen **D**isplay = affichage à l'écran. Régler OSD 0 à OSD 13 pour mire FUBK ou semblable. OSD = **O**n **S**creen **D**isplay = Display su schermo Regolare OSD 0 fino a OSD 13 a monoscopio FUBK.
OSD 0 à OSD 3 doivent avoir été ajustés. Gli OSD da 0 fino a OSD 13 devono essere regolati.			
4 (H.POS) **5** (H.AMP) **6** (P.TILT) **7** (P.AMP) **8** (P.CORN)	Position horizontale Posizione orizzontale Amplitude horizontale Ampiezza orizzontale Trapèze Distorsione trapezoidale Coussin Est-Quest Distorsione a cuscinetto E-O Correction d'angles Definizione degli orli	04 05 06 07 08	
Ajuster la focalisation avec **R 540 Focus** sur netteté optimale. Regolare il **fuoco** con **R 540 focus** sulla nitidezza ottimale.			
G2 et température de couleur **Mire à échelle des gris ou semblable** – Ajuster une valeur OSD de **052** dans le **drive vert (OSD 9), le drive rouge (OSD 10)** et **le drive bleu (OSD 11)** au moyen de la touche «Volume». Ajusteur **R 540 G2** sur position centrale. Régulateur de luminosité sur luminosité nominale (la barre noire de l'échelle des gris ne doit pas être allumée!). Déterminer la valeur de noir maximale (balayage 100:1) aux cathodes du tube image (R, V, B) au moyen d'un oscilloscope. Ajuster cette valeur sur **168 V** (mesurée contre la masse) au moyen de l'ajusteur **R 540 G2** sur tête de balayage 10:1 = 163 V. – Ajuster dans les parties claires une image aux couleurs neutres dans le **drive vert (OSD 9)** et le **drive bleu (OSD 11)** au moyen de la touche «Volume». **G2 e temperatura del colore** **Monoscopio della scala di tonalità di grigio o simili** – Regolare un valore di OSD di **052** di volta in volta nel **drive verde (OSD 9),** nel **drive rosso (OSD 10)** e nel **drive blu (OSD 11)** con il tasto «Volume». Posizionare **R 540 G2** sulla posizione mediana. Regolatore della luminosità posizionato sulla luminosità nominale (la linea nera della scala di tonalità di grigio non deve essere illuminata!). Tramite l'oscilloscopio, determinare il valore del livello massimo del nero (sonda 100:1) sui catodi del cinescopio (R, V, B). Con il regolatore **R 540 G2,** registrare questo valore su **168 V** (misurato a massa). Con sonda 10:1 = 163 V. – Nel **drive verde (OSD 9)** e nel **drive blu (OSD 11),** regolare le zone chiare con il tasto «Volume» ad immagine di colore neutro.			
12 (V.BRE) **13** (LUM.DEL) **14** (AUDIO)	Stab. d'amplitude d'image* Stab. ampiezza immagine* Durée de luminance Tempo di transito luminosità Diaphonie stéréo Diafonia stereo	12 13 14	Appliquer un signal stéréo de 1 kHz. Canal de gauche sans modulation. Ajuster la valeur du voltmètre sur minimum avec la touche Volume. Applicare un segnale stereo da 1 kHz. Canale di sinistra senza modulazione. Regolare il valore del voltometro sul minimo con il tasto Volume.

* **Stab. d'amplitude d'image:** régler l'amplitude verticale pour ◑ + ☼ = max., puis diminuer ◑ + ☼ jusqu'à ce que l'image soit juste visible. Au cas où l'amplitude verticale aurait changé, il faudra procéder à l'équilibrage OSD 12.
* **Stab. ampiezza luminosità:** Regolare l'ampiezza verticale a ◑ + ☼ = max., quindi riposizionare ◑ + ☼ fintanto che l'immagine non sia a malapena riconoscibile. Nel caso in cui l'ampiezza verticale si fosse in qualche modo modificata, si deve procedere alla compensazione **OSD 12.**

Les bits d'option doivent être réajustés en cas de remplacement de l'EEPROM (voir chapitre «Mise des bits d'option»).
Le cifre binarie complementari devono essere regolate di nuovo al momento della sostituzione dell'EEPROM (vedere al capitolo «Regolazione delle cifre binarie complementari»)

Eurostereo 2 B-S

(F) 2) Mise des bits d'option Tableau / (I) Regolazione delle cifre binarie complementari Tabella

OSD	Fonction / Funzione	Affichage / Display	Remarque / Note
15 (OPBYT 1)	Octet d'option 1 Byte accessorio 1	18	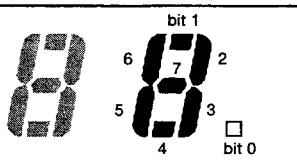 bit 0 = 1 bit 1 = 2 bit 2 = 4 bit 3 = 8 bit 4 = 16 bit 5 = 32 bit 6 = 64 bit 7 = 128 Optionsbyte 1 z.B. 1F bit 1 + bit 6 allumee / accende bit 1 = 2 bit 6 = 64 OSD= 066 = Salcomptuner + CTI
16 (OPBYT 2)	Octet d'option 2 Byte accessorio 2	28	
17 (OPBYT 3)	Octet d'option 3 Byte accessorio 3	38	
18 (PR LOCK)	Octet d'arrêt de programme*** Byte d'interdizione programma	18	
19 (RESERVE)	Octet de réserve code d'identification Byte di riserva per Ident-Code	19	

Appareils standard (p. ex. SDA 3526) / Apparecchi standard (p.e. SDA 3526)

Octet d'option Byte accessorio	Bit	Régl. dép. us. Regol. fabbr.	OSD	Position des bits Posizione bit		Remarque Note
1	0		1	0 } Tuner / sintonizzatori Salcomp/Samsung	1 } tuner/sint. Telefunken	En fonct. du type de tuner. / A seconda del tipo di sinton.
	1		2	1 } Tuner Salcomp/Samsung	0 } tuner Telefunken	Contrôler en cas de remplacem. du tuner! / Controllare
	2	0	4	0 = Affich. à 7 segm. «couper» / 7 indic. segmento «spento»	1 = «fermer» / «acceso»	al momento della sostituz. del sintonizzatore!
	3	1	8	0 = AFC «couper» / AFC «spento»	1 = «fermer» / «acceso»	
	4	0	16	0 = NTSC 4,43 MHz	1 = –	Doit être mis sur «0» / Deve essere posizion. su «0».
	5	1	32	0 = Valeur anal. diff. externe / Valori esterni analogici differenziati	1 = «fermer» / «acceso»	
	6	0	64			Doit être mis sur «0» / Deve essere posizion. su «0».
	7	0	128	0		inefficace* / non funzionante*
2	0	0	1	0 = FM/MSP analog. NICAM	1 = FM	
	1	0	2	0 = Ind. d'un message FLOF émis / Indicaz. di messaggio trasmesso FLOF «spento»	1 = «fermer» / «acceso»	
	2	0	4	0 = VT tchécoslovaque «couper» / VT cecoslovacco «spento»	1 = «fermer» / «acceso»	
	3	0	8	0 = VT 2 chip	1 = VV 1 chip	
	4	1	16	0 = Sleep timer «couper» / Orologio sveglia «spento»	1 = «fermer» / «acceso»	
	5	0	32	0 = Contrôle du clavier «couper» / Controllo tastiera «spento»	1 = «fermer» / «acceso»	
	6	1	64	0 = Constante de temps vert. «8 µs» / Constante di tempo vert. «8 µs»	1 = «24 µs»	
	7	0	128	0 = Gamme de réglage du volume sonore «normal» / Campo regolaz. volume «normale»	1 = „réduit de 10 dB" rid. di 10 dB	
3	0	1	1	0 = Évaluation du bit C4 NICAM** «couper» Elaborazione bit NICAM C4** «spento»	1 = «fermer» / «acceso»	
	1	0	2	0 = Registre de démar. «couper»**** / Registro iniziale «spento»****	1 = «fermer» / «acceso»	
	2	0	4	0 = Avec touche «PROG» image TV «couper» / Con tasto «PROG» immagine TV «spento»	1 = «fermer» / «acceso»	
	3	0	8	0 = Ind. OSD de audio. «couper» / Indic. OSD audio «spento»	1 = «fermer» / «acceso»	
	4	0	16	0 = Commutation verrouillée sur AV1 p. tension de comm. appliquée à SCART PIN 8 «couper» / Commutaz. bloccata su AV1 con tensioni commut. anal. su SCART PIN 8 «spento»	1 = «fermer» / «acceso»	
	5	0	32			Doit être mis sur «0» / Deve essere posizion. su «0»
	6	0	64	0 = PLL libre pour VT 1 chip «couper» / PLL a corsa libera con VT 1 chip «spento»	1 = «fermer» / «acceso»	Pour module VT 5854 40 11, «1» doit être mis. Con il modulo VT 5854 40 11 si deve posizionare su «1».
	7	0	128	0 = Vol. OSD «couper» / «spento»	1 = «fermer» / «acceso»	

ES 3 / TV Mouse (p. ex. SDA 3546) / TV Mouse (p.e. SDA 3546) Curser menu

1	0		1	0 } Tuner / sintonizzatori Salcomp/Samsung	1 } tuner/sint. Telefunken	En fonct. du type de tuner. / A seconda del tipo di sinton.
	1		2	1 } Tuner Salcomp/Samsung	0 } tuner Telefunken	Contrôler en cas de remplacem. du tuner! / Controllare
	2	0	4	0 Inefficace* / non funzionante*		al momento della sostituz. del sintonizzatore!
	3	0	8	0 Inefficace* / non funzionante*		
	4	0	16	0 = NTSC 4,43 MHz	1 =	Doit être mis sur «0» / Deve essere posizion. su «0».
	5	1	32	0 = Valeur anal. diff. externe / Valori esterni analogici differenziati	1 = «fermer» / «acceso»	Doit être mis sur «0» (ne pas cont. a toutes app.) Deve essere pos. sur «0» (non esistente in tutti tipi di app.)
	6	1	64	0		Doit être mis sur «0» / Deve essere posizion. su «0».
	7	0	128	0		Inefficace* / non funzionante*
2	0	0	1	0 = FM / MSP analog. NICAM	1 = FM	
	1	0	2	0 = Ind. d'un message FLOF émis / Indicaz. di messaggio «spento»	1 = «fermer» / «acceso»	
	2	0	4	0 = VT tchécoslovaque «couper» / VT cecoslovacco «spento»	1 = «fermer» / «acceso»	Ne pas cont. a toutes app.
	3	0	8	0 = VT 2 chip	1 = VT 1 chip	Ne pas cont. a toutes app. Non esistente in tutti tipi di app.
	4	1	16	0 = Sleep timer «couper» / Orologio sveglia «spento»	1 = «fermer» / «acceso»	
	5	0	32	0		Inefficace* / non funzionante*
	6	0	64	0 = Constante de temps vert. «8 µs» / Constante di tempo vert. «8 µs»	1 = «24 µs» / «24 µs»	
	7	0	128	0 = Gamme de réglage du volume sonore «normal» / Campo regolaz. volume «normale»	1 = „réduit de 10 dB" rid. di 10 dB	
3	0	1	1	0 = Évaluation du bit C4 NICAM** «couper» Elaborazione bit NICAM C4** «spento»	1 = «fermer» / «acceso»	
	1	0	2	0 = Registre de démar. «couper» / Registro iniziale «spento»	1 = «fermer» / «acceso»	
	2	0	4	0		Inefficace* / non funzionante*
	3	0	8	0		Inefficace* / non funzionate*
	4	0	16	0 = commutation verrouillée sur AV1 p. tension de comm. appliquée à SCART PIN 8 «couper» / Commutaz. bloccata su AV1 con tensioni commut. anal. su SCART PIN 8 «spento»	1 = «fermer» / «acceso»	
	5	0	32			Doit être mis sur «0» / Deve essere posizion. su «0».
	6	0	64	0 = PLL libre pour VT «couper» / PLL a corsa libera con VT «spento»	1 = «fermer» / «acceso»	Pour module VT 5854 40 11, «1» doit être mis. Con il modulo VT 5854 40 11 si deve posizionare su «1».
	7	1	128	0 = NTSC shift «couper» / «spento»	1 = «fermer» / «acceso»	Ne pas cont. a toutes app. Non esistente in tutti tipi di app.

* Tous les bits inoccupés doivent être mis sur «0». / Tutti i bit non occupati devono essere posizionati su «0».

** Le bit C4 NICAM indique si les contenus du son NICAM et du son FM sont identiques et il est nécessaire pour la commutation automatique.
Il bit NICAM C4 indica se i contenuti dell'audio NICAM e FM sono uguali ed è necessario per la commutazione automatica.

*** **Octet de verrouillage du mode de programmation**
Offre la possibilité d'inhiber la programmation. La valeur décimale de cet octet (affichée à l'écran) indique le dernier numéro de programme pouvant être verrouillé (1–59). 0 = aucune position verrouillée. Exemple: vous désirez verrouiller les 26 premiers numéros de programme. Vous puovez appuyer soit sur le bouton de volume sonore jusqu'à ce que 26 soit affiché à l'écran soit sur les touches numériques pour mettre le bit 4, le bit 3 et le bit 1 (16 + 8 + 2).
Byte di interdizione del programma
Questo byte offre l'opportunità di prevenire l'accesso al modo di programmazione. Il valore decimale di tale byte (visibile sullo schermo) indica l'ultimo numero di programma da interdire (1–59). 0 = nessuna posizione interdetta. Esempio: se desiderate interdire i primi 26 numeri di programma avete due possibilita: potete impiegare il tasto del volume e procedere finché non appare 26 sullo schermo oppure, usare i tasti numerici per regolare il bit 4, il bit 3 ed il bit 1 (16 + 8 + 2).

**** **Octet réservé au code d'identification**
Cet octet peut être librement occupé pour chaque revendeur en tant que code d'identification ou semblable. (Si le bit 1 de l'octet d'option 3:1 est mis sur 1, ce registre est utilisé en tant que registre de départ).
Byte riservato al codice di identificazione
Questo byte può essere occupato liberamente da qualsiasi utente come un codice di identificazione o simili. (Nel caso in cui, nel byte complementare 3:1, il bit 1 sia regolato su (1), questo registro viene impiegato quale registro perlenza).

(F) 3) Mise des octets d'option / (I) Sistemazione dei bytes opzionali

p.ex. après remplacement de l'EEPROM (si elle est vide ou si elle n'est pas programmée sur le tuner correspondant!) ou après remplacement du tuner (voir à cet effet l'équilibrage, points 2.1 à 2.2)
ad esempio dopo la sostituzione dell'EEPROM (quando questa è vuota oppure non è preprogrammata sul relativo sintonizzatore!) oppure dopo la sostituzione del sintonizzatore (a tale proposito, cfr. i punti da 2.1 a 2.2)

Mode de service (1 Sec.): 1) Taste -/-- 2) Taste „MENÜ" 3) Taste ☐ TV Touche / Tasto «**STEP + −**» = commutation d'équilibrage à équilibrage △ ▽ = commutazione da compensazione a compensazione Touche / Tasto «●» (progr.) = mémorisées, pour l'organe de commandes **TV Mouse:** appuyer sur la touche rouge = memorizzati, con il dispositivo di comando **TV Mouse:** premere il tasto rosso	**Affichage Display**	**OSD**	**Remarque Note**
1. Activer l'indication OSD (le décodeur VT **doit être** enfiché!) **Attivare l'indicazione OSD** (il decodificatore VT **deve** essere inserito)			
1.1 Passer en mode de service. Portarsi nel modo di servizio.	88 □		Observer uniquement l'affichage! Osservare soltanto il display!
1.2 Appuyer 4 x sur la touche STEP «▽−», jusqu'à ce que ♂ apparaisse sur l'affichage. Premere il tasto STEP «▽−» 4 volte, finché sul display non appare ♂.	88 □		
1.3 Activer le bit 3 au moyen de la touche de mémoire de programme «3». Inserire il bit 3 con il tasto di memoria di programma «3».	88 □		Au moins le bit 3 **doit** être allumé! Almeno il bit 3 **deve** lampeggiare!
1.4 Appuyer sur la touche de programme «●» (Pour l'organe de commande **TV Mouse,** touche rouge) puis sur stand-by «⏻» (valeurs mémorisées). Premere il tasto di programma «●» (con il dispositivo di comando **TV Mouse**, tasto rosso) quindi di stand-by «⏻». (I valori vengono memorizzati).	88 □		
2. Passer en mode de service. Portarsi nel modo di servizio			
2.1 Appuyer 5 x sur la touche STEP „▽−" jusqu'à ce que **OPBYT 1** apparaisse. Ajuster sur **OSD 122** avec la touche «◢». Premere il tasto STEP „▽−" 5 volte finché non appare **OPBYT 1**. Regolare su **OSD 122** con il tasto «◢».	88 □	122	pour équipement avec tuner **Salcomp avec Samsung** Con l'equipaggiamento sintonizzatore **Salcomp e Samsung**
2.2 Comme ci-dessus. Ajuster sur **OSD 121** avec la touche «◢». Come sopra. Regolare su **OSD 121** con il tasto «◢».	88 ■	121	pour équipement avec tuner Telefunken Con l'equipaggiamento sintonizzatore Telefunken
3. Commuter sur **OPBYT 2** avec la touche STEP «△+». Ajuster sur **OSD 088** avec la touche «◢». Inserire **OPBYT 2** con il tasto STEP „△+". Regolare su **OSD 088** con il tasto «◢».	88 □	088	
4. Commuter sur **OPBYT 3** avec la touche STEP «△+». Ajuster sur **OSD 001** avec la touche «◢». Inserire **OPBYT 3** con il tasto STEP „△+". Regolare su **OSD 001** con il tasto «◢».	88 ■	001	
5. Commuter sur **PR LOCK** avec la touche STEP «△+». Ajuster sur **OSD 000** avec la touche «◢». Inserire **PR LOCK** con il tasto STEP „△+". Regolare su **OSD 000** con il tasto «◢».	88 □	000	
6. Commuter sur **RESERVE** avec la touche STEP «△+». Ajuster sur **OSD 000** avec la touche «◢». Inserire **RESERVE** con il tasto STEP „△+". Regolare su **OSD 000** con il tasto «◢».	88 □	000	
7. Mémoriser les valeurs (voir point 1.4). / Memorizzare i valori (ved. punto 1.4)			

8. Valeurs OSD approximatives pour géométrie, luminance et stéréo. Passer en mode de service. **Valori OSD approssimativi per geometria, luminanza e stereo,** portarsi nel mono di servizio.	**OSD 90°** (55 cm)	**OSD 110°** (63+71 cm)
V.AMP	007	027
V.LIN	025	042
S.COR	020	017
V.POS	024	020
H.POS	040	042
H.AMP	023	016
P.TILT	000	012
P.AMP	000	030
P.CORN	000	010
GREEN	052	052
RED	052	052
BLUE	052	052
V.BRE	000	000
LUM.DEL	001	001
AUDIO	025	032
Corriger éventuellement les réglages, puis les mémoriser. / Eventualmente, correggere le regolazioni, quindi memorizzare.		

Attention! Uniquement valable pour une EEPROM non encore programmée.

1. **Mémorisation de la langue de pays.** Presser, sur le transmetteur 4 x la touche de menu, 1 x la touche bleue et 1 x la touche de programme «●», puis ajuster la langue désirée au moyen de la touche de mémoire de programme (1 – 9).
2. **Mémorisation du standard couleur PAL et du système de son.** Presser, sur le transmetteur, **4 x la touche de menu, 1 x la touche bleue, 1 x la touche rouge,** puis régler sur le système 1 (standard BG) au moyen de la touche jaune. Commuter avec la touche «⇄» sur le standard couleur, puis aved la touche jaune sur PAL. Mémoriser avec la **touche bleue «⇄».** **Mémoriser avec la touche bleue.** Répéter cette opération pour chaque emplacement de mémoire de programme (appuyer sur l'emplacement de mémoire de programme 2, presser la touche bleue, etc.).

Pour les appareils avec organe de commande **TV Mouse/ES 3.**

1a. **Mémorisation de la langue nationale:** Actionner sur l'émetteur **1 x la touche de menu, 1 x la touche bleue,** touche ⓥ 2 x, touche ⓡ 1 x; ajuster ensuite la langue nationale avec la **touche de sélection de programme** (1 – 9).

2a. **Mémorisation du standard de couleur et du système de son:** Actionner sur l'émetteur **1 x la touche de menu, 1 x la touche bleue,** touche ⓡ 1 x, touche ⓥ 3 x, touche ⓡ 1 x (2 x, 3 x ou 4 x suivant le système de son), touche ⓥ 1 x, touche ⓡ 1 x / ⓛ 1 x suivant le standard de couleur; puis mémoriser le réglage avec la **touche ROUGE.**

Attenzione! Vale soltanto per una EEPROM non preprogrammata.

1. **Memorizzazione della respettiva lingue nazionale.** Premere sul trasduttore 4 volte il tasto menu, 1 volta il tasto blu e 1 volta il tasto di programma «●», quindi regolare con il tasto di memoria di programma (1 – 9) la rispettiva lingua nazionale.
2. **Memorizzazione della normativa di televisione a colori PAL e del sistema audio.** Premere sul trasduttore **4 volte il tasto menu,** 1 volta il **tasto blu,** 1 volta il **tasto rosso,** quindi regolare sul sistema 1 (normativa BG) con il tasto giallo. Con il tasto «⇄» regolare sulla normativa di telefisione a colori, quindi su PAL con il tasto giallo. Memorizzare con il **tasto blu.** Ripetere tale procedura per ogni memoria di programma (per la memoria di programma 2, premere il tasto blu ecc.)

Per apparecchi con dispositivo di comando **TV Mouse/ES 3.**

1a. Memorizzazione della lingua nazionale: Premere sul trasduttore **una volta il tasto menu, una volta il tasto blu,** tasto ⓥ 2 x, tasto ⓡ 1 x quindi, selezionare la lingua nazionale con il **selettore di programma** (1 – 9).

2a. **Memorizzazione della normativa di televisione a colori e del sistema audio:** Premere sul trasduttore **1 volta il tasto menu, una volta il tasto blu;** tasto ⓡ 1 x, tasto ⓥ 3 x, tasto ⓡ 1 x (2 volte, 3 volte oppure 4 volte a seconda del sistema audio), tasto ⓥ 1 x, tasto ⓡ 1 x / ⓛ 1 x a seconda della normativa di televisione a colori; quindi memorizzare premendo il **tasto rosso.**

Schaltnetzteil / Switch mode

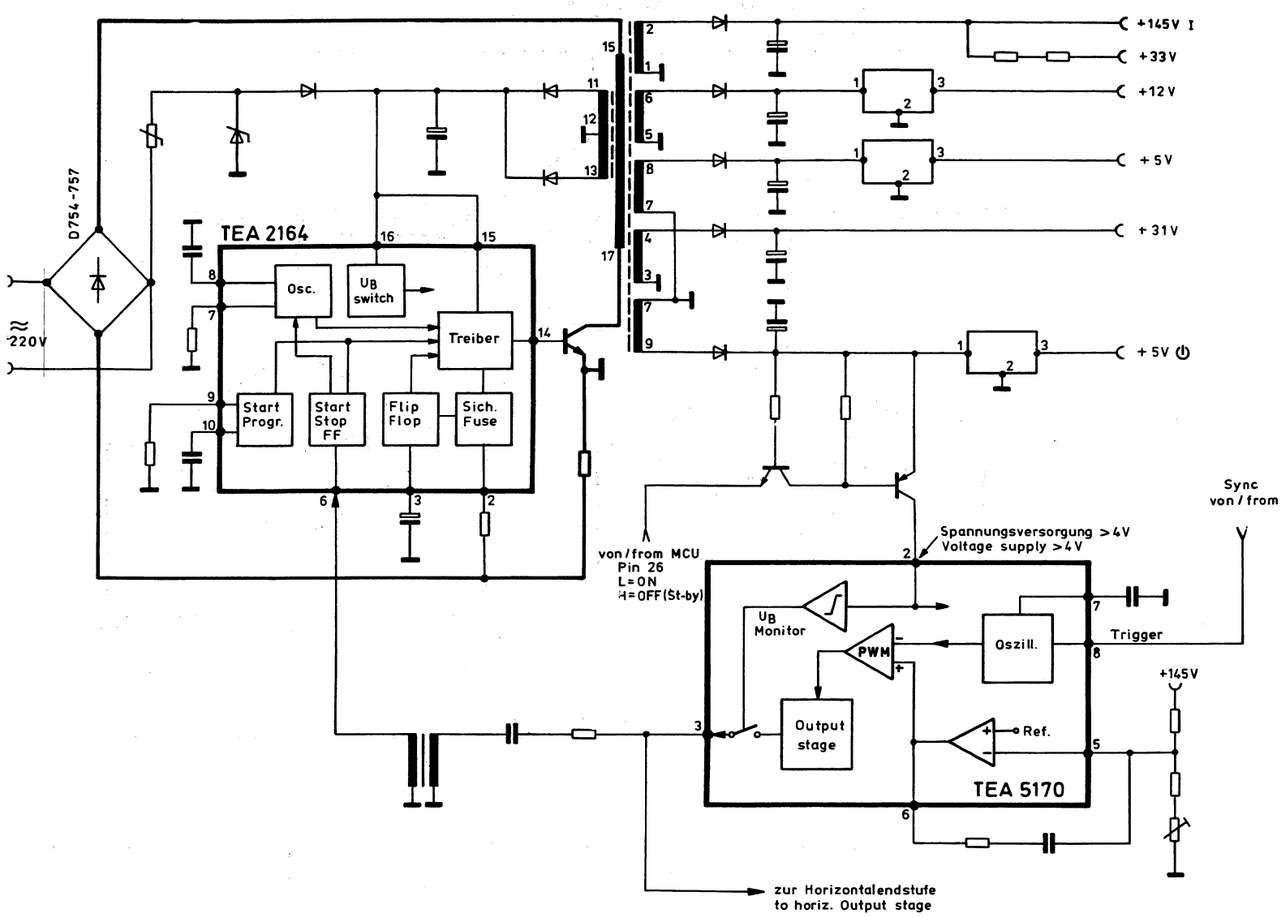

VIDEO

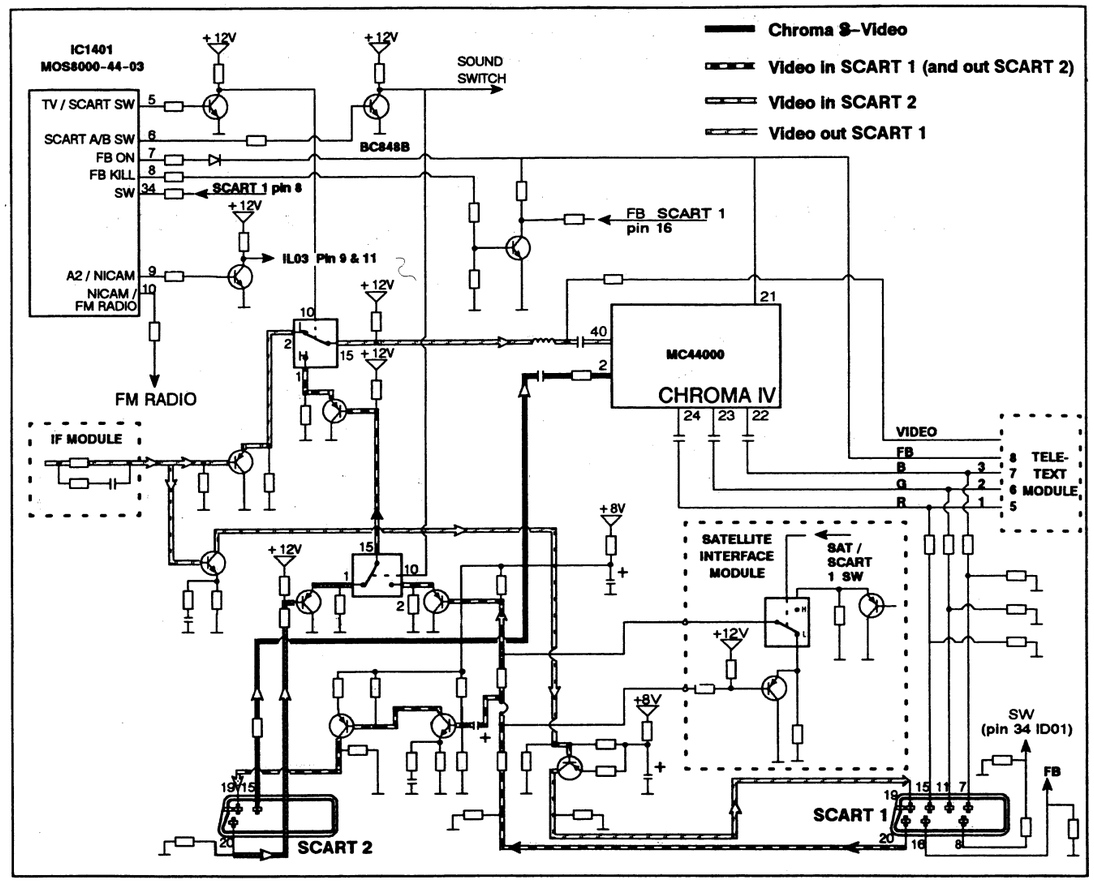

Cut off-Regelung

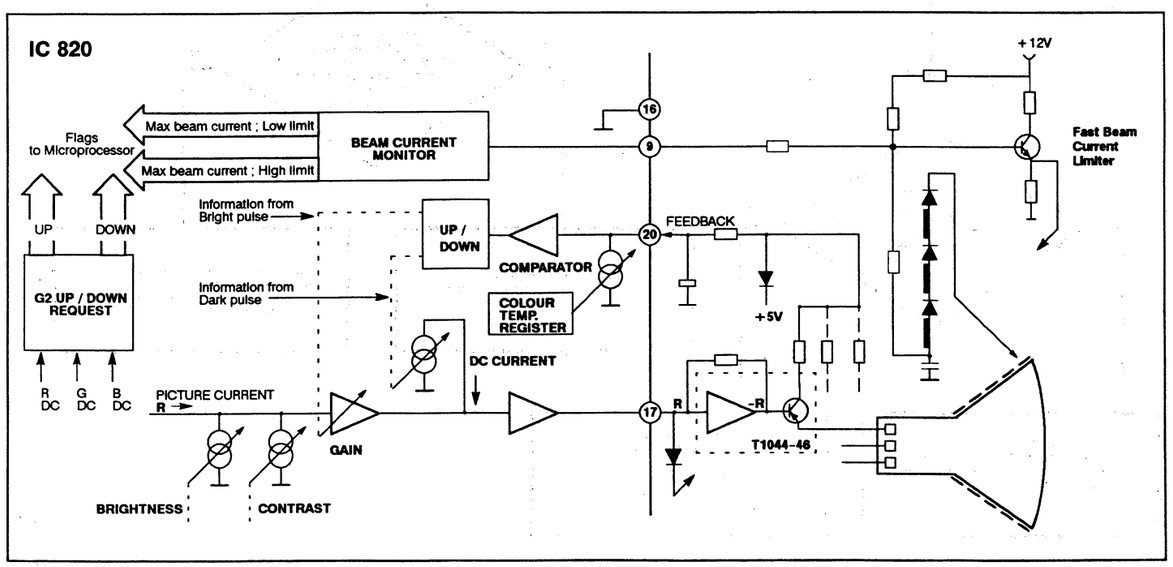

CHROMA DELAY LINE

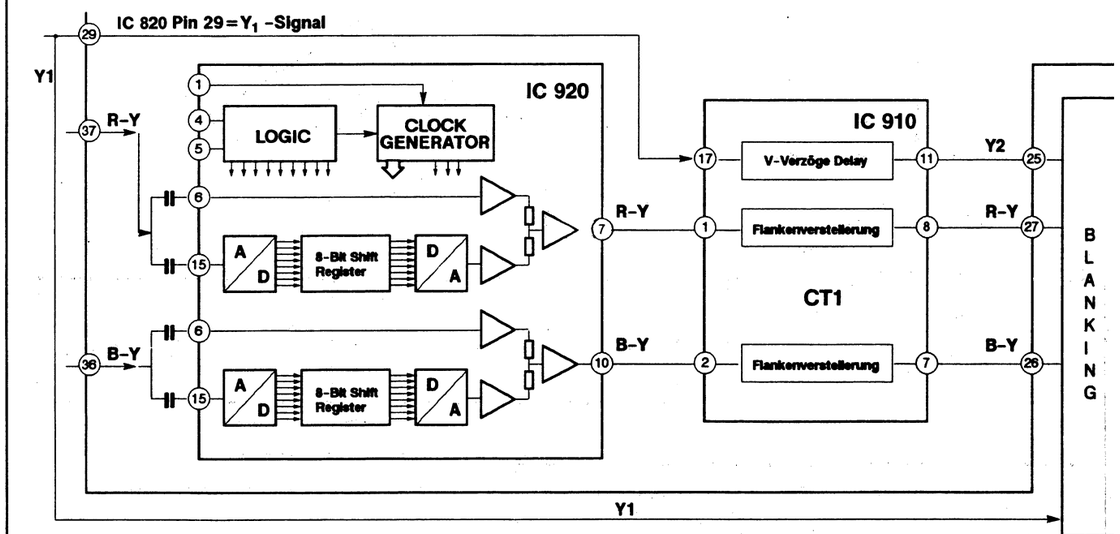

Some versions of Chroma IV require a 2x amplifier for the R-Y and B-Y signals.
The Amplifier Module is connected between the Chroma Delay Line and Chroma IV.

SCART 2)

8 TELE-
7 TEXT
6 MODULE
5

SW
in 34 ID01)

FB

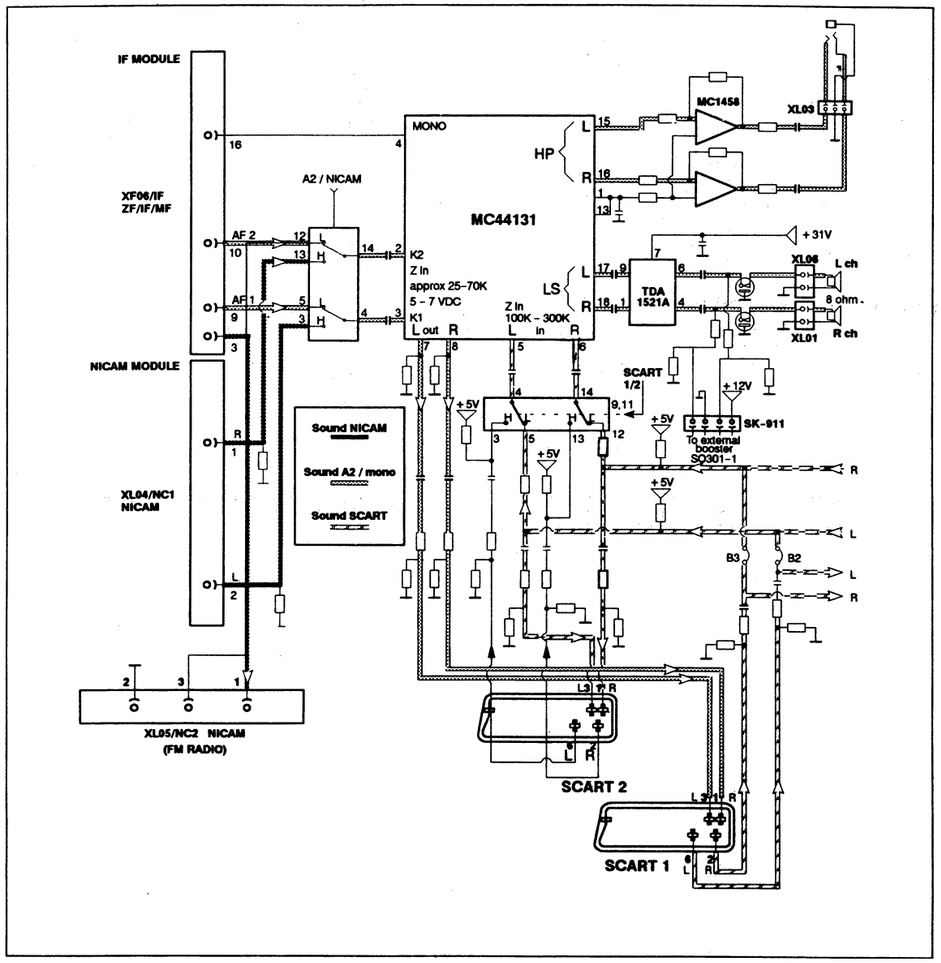

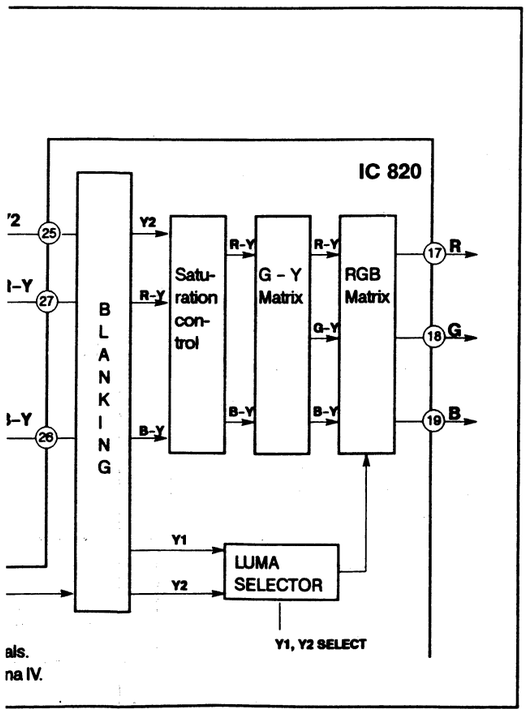

als.
na IV.

Blockschaltbild / MC 44000
Block diagram
Synoptique modulaire
Schemi a blocchi

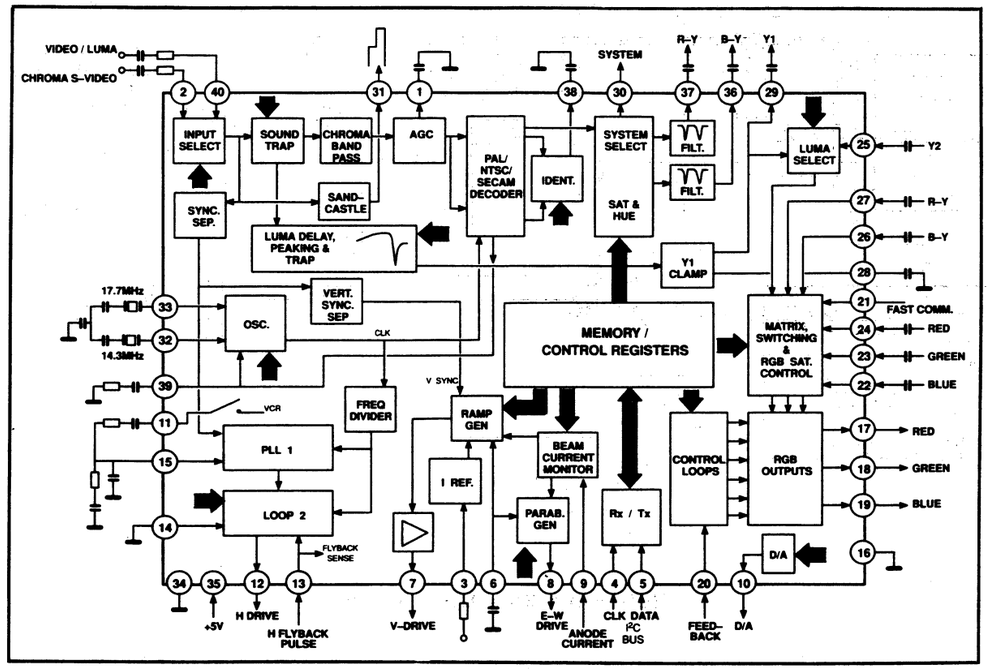

Blockschaltbild / MC 44131
Block diagram
Synoptique modulaire
Schemi a blocchi

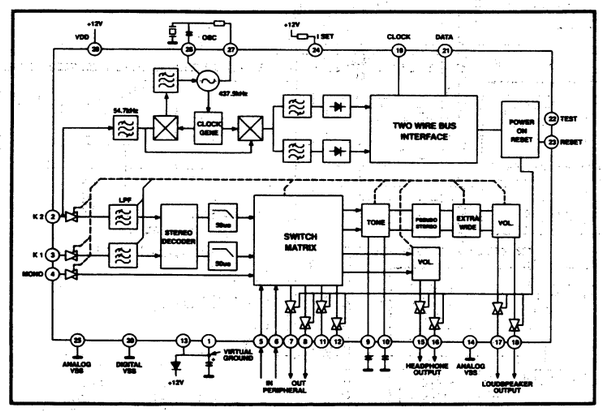

BLOCK DIAGRAM Eurostereo 2 BS

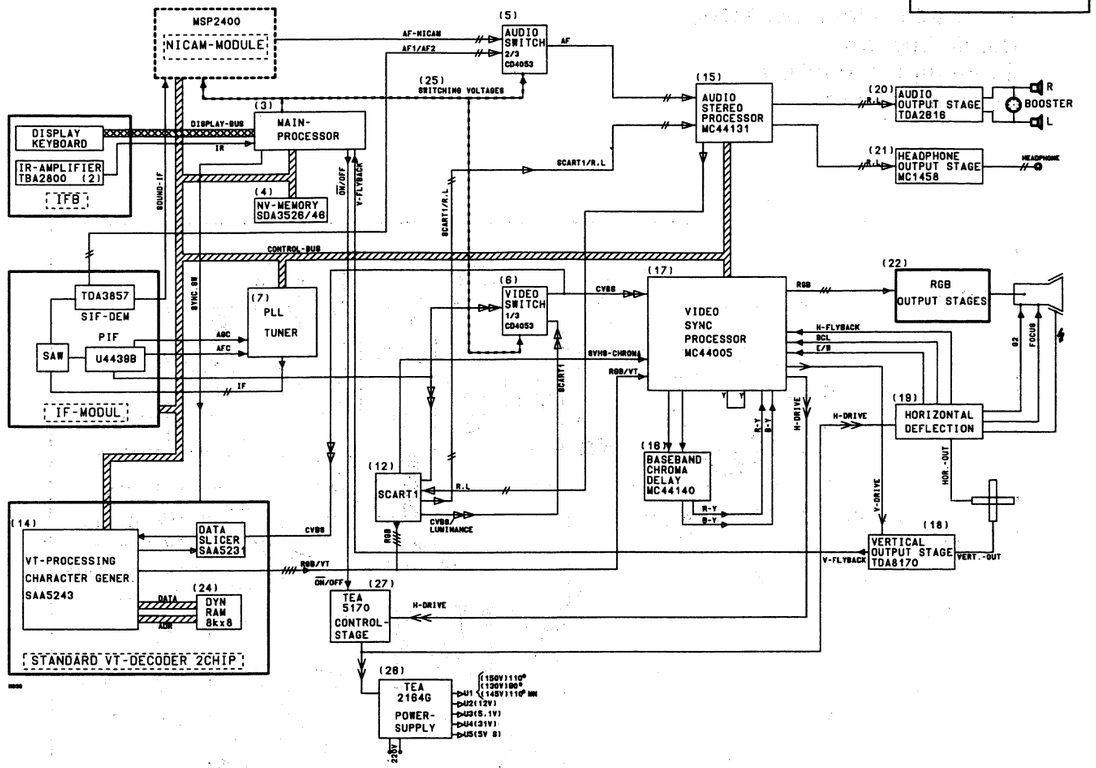

BLOCK DIAGRAM Eurostereo 2A

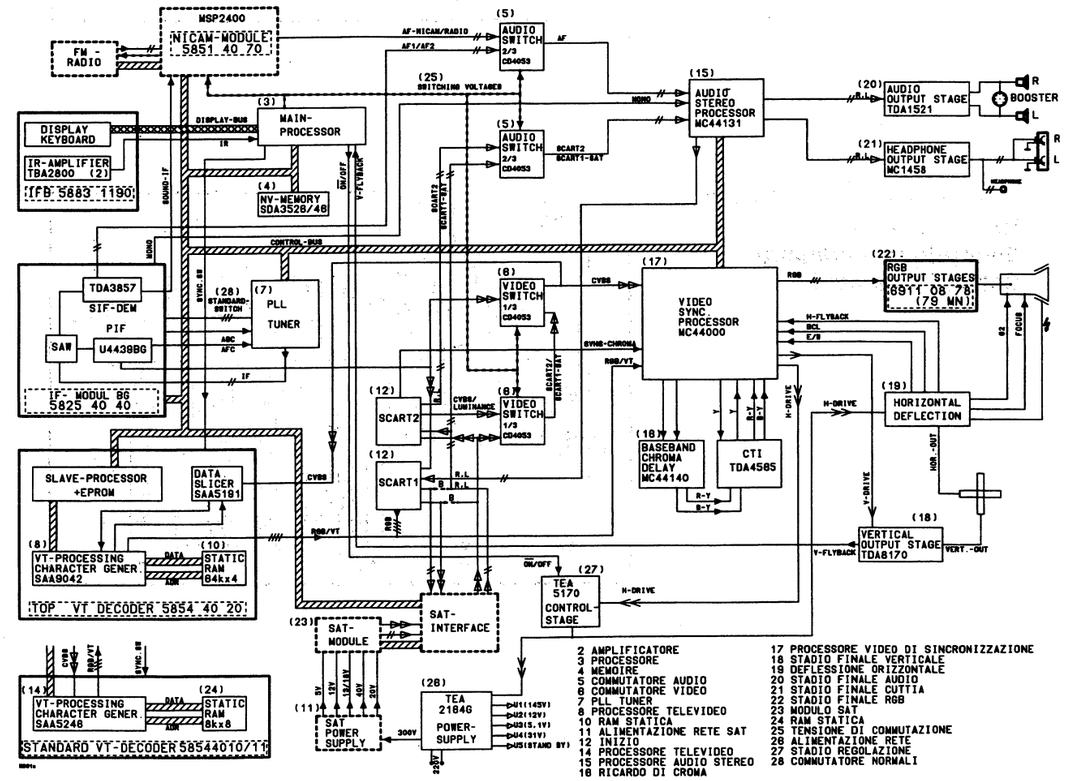

2 AMPLIFICATORE
3 PROCESSORE
4 MEMOIRE
5 COMMUTATORE AUDIO
6 COMMUTATORE VIDEO
7 PLL TUNER
8 PROCESSORE TELEVIDEO
10 RAM STATICA
11 ALIMENTAZIONE RETE SAT
12 INIZIO
14 PROCESSORE TELEVIDEO
15 PROCESSORE AUDIO STEREO
18 RICARDO DI CROMA
17 PROCESSORE VIDEO DI SINCRONIZZAZIONE
18 STADIO FINALE VERTICALE
19 DEFLESSIONE ORIZZONTALE
20 STADIO FINALE AUDIO
21 STADIO FINALE CUTTIA
22 STADIO FINALE RGB
23 MODULO SAT
24 RAM STATICA
25 TENSIONE DI COMMUTAZIONE
26 ALIMENTAZIONE RETE
27 STADIO REGOLAZIONE
28 COMMUTATORE NORMALI

(D) Kurzbedienungsanleitung

Menügeführte Bedienungsschritte mit der Fernbedienung. Einstellungen erfolgen mit den Tasten Step + (–). Lautstärke, Farbstärke, Helligkeit und Kontrast können auch ohne Menü eingestellt werden.

	1x Rot-Taste	1x Grün-Taste	1x Gelb-Taste	1x Blau-Taste
1x Menü-Taste	Stereo-Balance	Bässe	Höhen	Kopfhörerlautstärke
2x Menü-Taste	Helligkeit	Farbstärke	Kontrast	Farbton (NTSC-Video)
3x Menü-Taste	Stereo/Mono	Tonkanal I/II	Hypersonic	–
4x Menü-Taste	Lautstärke	– Ton aus – Ton ein mit 🔇	Memory	Umschalten zu den nachfolgenden Programmierfunktionen.
4x Menü 1x Blau-Taste	Programmwahlplatz wählen. Mit „-/--" und den Zifferntasten Programmplatznr. eingeben und mit Step +(–) Sender suchen. Mit 0 und 1 oder 0 und 2 den Videoprogrammplatz wählen (EXT 1')	Kanaltabelle A/B wählen. mit Step +(–) oder Zifferntasten Kanäle anwählen. Für EXT 1' (1) RGB oder für EXT 2' (2) S-Video wählen.	Bild- und Tonnorm einstellen. (PAL und System 1) Taste ⇄ schaltet um zwischen Bild- und Tonsystem.	**Werte abspeichern** (Memory).

zum Löschen des Menüs vom Bildschirm die Taste ▭ TV oder i drücken.

(GB) Summarized instructions

Menu-prompted operating steps using the remote control. To adjust, use buttons " Step + (–)". Volume, colour intensity, brightness and contrast coan also be adjusted directly, without using the menu.

	Press red button once	Press green button once	Press yellow button once	Press blue button once
Press menu button once	Stereo balance	Basses	Trebles	Earphones volume
Press menu button twice	Brightness	Colour intensity	Contrast	Hue (NTSC video)
Press menu button three times	Stereo/mono	Audio channel I/II	Hypersonic	–
Press menu button four times	Volume	– Sound off – Sound on with 🔇	Memory	Switching over to the subsequent programming functions.
press menu button four times press blue button once	Select channel selection location. Enter channel memory location number using "-/--" and the numbered buttons, and search for stations with "Step +(–)". Use 0 and 1 or 0 and 2 to select the video channel memory location (EXT 1')	Select Channel Table A/B. Select channels unsing "Step +(–)" or the numbered buttons. Select RGB for EXT 1' (1), or S-VIDEO for EXT 2' (2).	Adjusting video and audio standard (PAL and System 1). Button ⇄ is used to switch over between video and audio system.	**Store values in memory.**

To erase the menu from the screen, press button ▭ TV or i.

(F) Mode d'emploi abrégé

Opérations de commande assistées par menu réalisées au moyen de la télécommande. Les réglages sont réalisés par les touches «Step + (–)». Le volume sonore, l'intensité des couleurs et le contraste peuvent aussi être réglés directement, sans menu.

	1x touche rouge	1x touche verte	1x touche jaune	1x touche bleue
1x touche menu	balance stéréo	graves	aigus	volume sonore casque d'écoute
2x touche menu	luminosité	intensité des couleurs	contraste	nuance (vidéo NTSC)
3x touche menu	stéréo/mono	canal sonore I/II	hypersonic	–
4x touche menu	volume sonore	– son off – son on avec 🔇	memory	commutation sur les fonctions de programmation suivantes
4x touche menu 1x touche bleue	Sélectionner l'emplacement de programme. Entrer le n° d'emplacement de programme par «-/--» ou les touches numériques et rechercher l'émetteur avec Step +(–). Sélectionner l'emplacement de programme vidéo avec 0 et 1 ou 0 et 2 (EXT 1')	Sélectionner le tableau des canaux A/B. Sélectionner les canaux par Step +(–) ou les touches numériques. Sélectionner RVB pour EXT 1' (1) ou S-VIDEO pour EXT 2' (2).	Régler le standard d'image et de son (PAL et système 1). La touche ⇄ commute entre le système d'image et de son.	**Mémoriser les valeurs** (memory).

Pour effacer le menu de l'écran, appuyer sur la touche ▭ TV ou L.

(I) Istruzioni brevi

Le operazioni di comando eseguite tramite menu, con il telecomando. Le regolazioni avvengono con i tasti Step + (–), volume, intensità di colore, luminosità e contrasto possono essere regolati anche direttamente senza il menu.

	1 volta il tasto rosso	1 volta il tasto verde	1 volta il tasto giallo	1 volta il tasto blu
1 volta il tasto menu	Bilanciamento stereo	Bassi	Alti	Volume delle cuffie
2 volta il tasto menu	Luminosità	Intensità di colore	Contrasto	Tonalità cromatica (video NTSC)
3 volta il tasto menu	Stereo/Mono	Canale audio I/II	Hypersonic (Ipersonico)	–
4 volta il tasto menu	Volume	– Audio disinserito – Audio inserito con 🔇	Memory (Memoria)	Commutare sulle successive funzioni di programmazione.
4 volta il tasto menu 1 volta il tasto blu	Scegliere la memoria di programma. Con il tasto «-/--» e i tasti numerici impostare il numero della memoria di programma e cercare l'emittente con il tasto Step +(–). Con 0 oppure 1 oppure 0 e 2, scegliere la memoria di programma video (EXT 1')	Scegliere la tabella dei canali A/B. Con il tasto Step +(–) oppure i tasti numerici, selezionare i canali. Scegliere RVB per EXT 1' (1) oppure S-VIDEO per EXT 2' (2).	Regolare la normativa televisiva e audio (PAL e System 1). Il tasto ⇄ commuta tra il sistema video e quello audio.	**Memorizzare i valori** (Memory).

Per cancellare il menu dallo schermo, per il tasto ▭ della TV oppure i.

Abschaltsicherung in
Betrieb setzen, dazu
kurzschließen.
Deactivate switch-off
(TEA 2164); to do thi
(at Pin 3).

Überlastung an eine
Sekundärwicklunge
D 751
Overload at one of
of Tr 740, e. g. diod

A 31a 6

Kein Bild, keine Hochspannung.
+ 300 V am Netzgleichrichter vorhanden. T 720 (BUF 405 A) hat keinen Kollektor-Ermitterschluß.
No picture, no high voltage.
+ 300 V present at mains rectifier. T 720 (BUF 405 A) does not have collector-emitter short-circuit.

N=nein/no/non/no

Stand-by. Display leuchtet. Stand-by. Display lit up.

Y=ja/yes/oui/si

N

Stand-by. Display erlischt, wenn das Gerät mit Fernbedienung eingeschaltet wird! Stand-by. Display goes out if the set is switched on with the remote control!

Y

Y

Stand-by. Display blinkt einmal. Stand-by. Display flashes once.

N

N

Stand-by. Spannung U5 vorhanden. Stand-by. Voltage U5 present.

Y

Hor. Endstufe abtrennen. (z. B. Pin 12 von Tr. 520). Ersatzlast (z. B. 100 W-Lampe). Kollektor/Emitter von T 781 verbinden. (Zwangs-Einschaltung)
Sever hor. output stage (e. g. pin 12 or Tr 520). Replacement load (e. g. 100-W lamp). Connect collector/emitter from T 781. (Forced switch-on)

Gerät startet und fällt zurück in den Stand-by Mode, SAT R-LED blinkt. IC 710 (TEA 2164) wird nicht synchronisiert (an Pin 6)!
Set starts up and goes back to stand-by mode. SAT R LED flashes. IC 710 (TEA 2164) is not synchronized (at pin 6)!

N

schaltsicherung im IC 710 (TEA 2164) außer trieb setzen, dazu C 713 (an Pin3) zschließen.
activate switch-off safety feature in IC 710 A 2164); to do this, short-circuit C 713 Pin 3).

Microcontroller IC 1440 mit Peripherie überprüfen. Reset-IC 1430 überprüfen. Takt-Oszillator Q 1401 überprüfen.
Check microcontroller IC 1440 with peripherals. Check reset IC 1430.
Check clock oscillator Q 1401.

T 720, T 781 und IC 780 (TEA-5170) mit Peripherie überprüfen.
Pin 2 ≥ 4 V Oscillogramm (704) (705) Tr 730.
Check T 720, T 781 and IC 780 (TEA 5170) with peripherals.
Pin 2 ≥ 4 V Oscillogramm (704) (705) Tr 730.

Y

Liefert das Netzteil jetzt 100% des Sollwertes?
Does the set now supply 100% of the setpoint value?

N

Y

Sind am Kollektor von T 720 Impulse meßbar? Ca. 500 Vss
Can any pulses be measured at the collector of T 720? Approx. 500 Vpp

N

Überlast in der horiz. Endstufe.
Overload in the horizontal output stage.

Überlastung an einer der Sekundärwicklungen von Tr 740.
Overload at one of the secondary windings of Tr 740.

erlastung an einer ekundärwicklungen von Tr 740, z. B. Diode 751
verload at one of the secondary windings Tr 740, e. g. diode D 751

IC 710 (TEA 2164) mit Peripherie überprüfen! 9 V bis 15 V müssen an Pin 15/16 vorhanden sein.
Check IC 710 (Tea 2164) with peripherals! There must be 9 V to 15 V at pin 15/16.

Pas d'image, pas de haute tension.
+300 V sur le redresseur secteur. T 720 (BUF 405 A) n'a pas de court-circuit collecteur/émetteur.
Assenza di immagine e di alta tensione.
Presenza di + 300 V sul raddrizzatore di rete. T 720 (BUF 405A) non possiede un circuito emettitore del collettore.

N=nein/no/non/no

Stand-by. Affichage allumé. Display stand-by si accende.

Y=ja/yes/oui/si

N

Stand-by. L'affichage s'éteint-il lorsque l'appareil est mis en circuit par la télécommande? Il display stand-by si spegne quando l'apparecchio viene acceso mediante il telecomando?

Y

Y

Stand-by. L'affichage clignote une fois. Display stand-by lampeggia una volta.

N

N

Stand-by. Tension U5 présente. Tensione stand-by U5 presente.

Y

Séparer l'étage final hor. (p. ex. broche 12 de Tr 520). Charge de remplacement (p. ex. lampe 100 W). Court-circuit collecteur/émetteur T 781 (mise en circuit forcée).
Separare lo stadio di uscita orizzontale (add esempio il pin 12 del Tr 520). Carico equivalente (ad esempio una lampada da 100 W). Cortocircuitare il collettore/emettitore del T 781 (Inserimento forzato).

L'appareil se met en marche et repasse sur le mode stand-by. La DEL SAT R clignote. L'IC 710 (TEA 2164) n'est pas synchronisé (sur la broche 6)!
L'apparecchio si accende e ritorna nel modo di stand-by. Lampeggia il LED SAT R. L'IC 710 (TEA 2164) non viene sincronizzato (sul pin 6)!

N

Mettre hors service le fusible de mise hors circuit dans l'IC 710 (TEA 2164), court-circuiter à cet effet C 713 (sur broche 3).
Disinserire il fusibile di interruzione nell'IC 710 (TEA 2164) cortocircuitando C 713 (sul pin 3).

Contrôler le microcontroller IC 1440 avec périphérie. Contrôler l'IC 1430 de reset. Contrôler l'oscillateur de synchronisation Q 1401.
Controllare il microcontroller IC 1440 con l'unità periferica. Controllare l'IC 1430 di reset. Controllare l'osillatore a cadenza Q 1401.

Contrôler T 720, T 781 et IC 780 (TEA 5170) avec périphérie. Broche 2 ≥ 4 V. Oscillogramme (704) (705) Tr 730.
Controllare T 720, T 781 e IC 780 (TEA 5170) con l'unità periferica.
Pin 2 ≥ 4 V Oscillogramma (704) (705) Tr 730.

Y

Le bloc secteur délivre-t-il maintenant 100% de la valeur de consigne?
Il trasformatore di rete trasmette ora il 100% del valore teorico?

N

Y

Des impulsions peuvent-elles être mesurées sur le collecteur de T 720? 500 Vcc environ.
Sono misurabili impulsi sul collettore del T 720? Ca. 500 Vss.

N

Surcharge dans l'étage final hor.
Sovraccarico nello stadio di uscita orizzontale.

Surcharge dans l'un des enroulements secondaires de Tr 740.
Sovraccarico di uno degli avvolgimenti secondari del Tr 740.

Surcharge sur l'un des enroulements secondaires de Tr 740, p. ex. diode D 751.
Sovraccarico di uno degli avvolgimenti secondari del Tr 740, ad esempio diodo D 751.

Contrôler l'IC 710 (TEA 2164) avec périphérie! 9 V à 15 V doivent exister sur la broche 15/16.
Controllare l'IC 710 (TEA 2164) con l'unità periferica! Sul pin 15/16 devono essere presenti da 9 V fino a 15 V.

ITT-01539 / Druck 21

NOKIA
CONSUMER ELECTRONICS

ZF-Modul
IF module
Module BF
Modulo BF

5825 40 20 (I)
5825 40 40 (BG)

NICAM 5851 40 70

Tuner 5823 10 02 (Salcomp)
5823 10 03 (Telefunken)

B 31a

ZF-Abgleich
IF alignment
Equilibrage FI

◇ = Testpunkt / Test point / Punto di controllo

– Wobbelsender mit Markengeber: / Sweep signal transmitter with marking generator: / Générateur de signaux de vobulation avec générateur de repères: 30...40 MHz, 200 mV
– Meßsender: / Signal generator: / Generatore di misura: 5,5 MHz (5,74 MHz), Δf = 27 kHz, f_{mod} = 1 kHz, V = 200 mV
– Oszilloskop: / Oscilloscope: / Oszillografo: 20 mV/cm ... 2 V/cm

	Einstellung / Adjustment / Taratura	SCOPE		10 V		einstellen auf ... / adjust for ... / regolare su ...
1.	**Referenzkreis / Reference circuit / Circuito di riferimento**	XF 06–4	30...40 MHz über Anpaßübertr. (1:1) over Transf. ↓ ◇01 ◇02	–	L 02	Frequenzmarke 38,9 MHz (Norm BG/DK) 39,5 MHz (Norm I) auf max. Amplitude einstellen. Aussteuerung 100 mV_{ss}. Tune frequency marker 38,9 MHz (Norm BG/DK) 39,5 MHz (Norm I) to max. amplitude. Control 100 mV_{ss}. Regolare la morcatura di frequenza 38,9 MHz su ampiezza massima. Ampl. 100 mV_{ss}.
2.	**AFC**	–	38,9 MHz (Norm BG/DK) 39,5 MHz (Norm I) ↓ ◇01 ◇02	XF 06–8	L 03	auf 2,6 V ± 0,1 V einstellen. Tune to 2,6 V ± 0,1 V. Con regolare su 2,6 V ± 0,1 V.
3.	**QPT**	◇15	38,9 MHz (Norm BG/DK) 39,5 MHz (Norm I) AM, 80% mod. 1 kHz NF ↓ XF 06–15 XF 06–14 an ⊥	–	L 28	Auf 1 kHz einstellen. Tune to 1 kHz. Con regolare su 1 kHz.
4.1	**NF 1/AF 1 Bassa frequ. 1** (nur im / only in / solo in Stereo-Modul)	XF 06–9	5,5 MHz ↓ ◇15	–	L 25	Auf NF-Maximum und Klirrfaktor-Minimum einstellen. Tune to AF max. and min. distortion factor. Regolare su fattore di ditorsione min. e massimo delle basse frequenze.
4.2	**NF 2/AF 2 Bassa frequ. 2** (nur im / only in / solo in Stereo-Modul)	XF 06–10	5,74 MHz ↓ ◇15	–	L 24	Auf NF-Maximum und Klirrfaktor-Minimum einstellen. Tune to AF max. and min. distortion factor. Regolare su fattore di ditorsione min. e massimo delle basse frequenze.
5.	**AGC**	XF 06–1	38,9 MHz (Norm BG/DK) 39,5 MHz (Norm I) unmod., unsym. ↓ XF 06–15 XF 06–14 an ⊥	–	R 04	Auf 8 V ± 0,5 V einstellen. Tune to 8 V ± 0,5 V. Con regolare su 8 V ± 0,5 V.
6.	**Kontrolle des Video Sign. / Monitoring of video sign. / Controllo de segnale video**	Mittels normgerecht modulierten Fernsehsender muß die Video-Ausgangsspannung an XF 06–4 1 V_{ss} ± 0,1 V betragen. With the aid of a standard modulated TV transmitter, the Video output voltage should be 1 V_{ss} ± 0,1 V on XF 06–4. Tramite un emittente televisiva modulata conforme alle norme, la tensione di uscita video deve essere di 1 V_{ss} ± 0,1 V.				

Ersatzteile / Replacement parts list / Pièces de rechange / Elenco delle parti di ricambio

⚠ Sicherheitsbauteil im Sinn der Sicherheitsbestimmung. Diese Teile dürfen nur durch Originalteile ersetzt werden.
⚠ Safety components in accordance with existing regulations. These components must only be replaced by original component parts.
⚠ Composant de sécurité conformément aux réglementations de sécurité. Ces composants doivent être uniquement remplacés par des pièces d'origines.
⚠ Componenti di sicurezza ai sensi del regolamento di sicurezza. Queste componenti devono venir sostituite unicamente con parti originali.

ZF-Modul (Norm I) / **IF module** (Norm BG) / **BF module** / **Modulo BF**			**5825 40 20** / **5825 40 40**
IC 01		U 4438 BGB	3761 16 44
IC 20		TDA 3857	3761 13 63
D 25, 26		BB 621 min.	3651 06 12
R 04	2,2 kΩ	Einst. / Adjuster Potentiomètre / Impostatore	3111 26 16
L 01		15 µH	4557 19 56
L 02, 03, 28		Spule / Coil / Bobine / Bobina	4555 31 04
L 04		1,2 µH	4557 19 50
L 24/25 (5825 40 40)		Spule / Coil / Bobine / Bobina	4555 31 03
F 01 (5825 40 20)		OFW J 3250	4555 85 68
F 01 (5825 40 40)		OFW G 3254	4555 85 70
F 02 (5825 40 20)		6 MHz-Filter / Filtre	4555 84 15
F 02 (5825 40 40)		5,5 MHz-Filter / Filtre	4555 84 14
F 21 (5825 40 40)		5,74 MHz-Filter / Filtre	4555 84 38
F 22 (5825 40 40)		5,5 MHz-Filter / Filtre	4555 84 37
Anschlußleiste, 18polig Female plug, 18fold Réglette à douilles, 18fois Spinottiera, 18poli			4145 81 28

NICAM-Modul			**5851 40 70**
IC 3301	MSP 2400 PLCC C31	MOS	3779 12 71
IC 3302	AMU 2481/10	MOS	3779 15 48
T 3301	BF 840 L	Chip	3612 07 50
T 3302...3306	BC 848 C	Chip	3614 53 23
D 3301	ZTE 2,4		3653 15 27
L 3301, 3302	4,7 µH		4557 15 53
Q 3301	18,432 MHz		4421 31 26
Abschirmdeckel Cabinet can top Couvercle du coffret Coperchio schermatura			8486 00 50

Bei Nachbestellungen von Manualen, Gerätetyp und Geräte-Ident-Nummer angeben.
When re-ordering manuals, please quote the model name and part number.
En cas de commande supplémentaire de manuels veuillez indiquer le type et le numéro de l'appareil.
Per riordinare i manuali, indicare il modello dell'apparecchio ed il numero categorico.

ZF-Modul
IF module
Module MF
Modulo MF

5825 40 20 (Norm I)

Nach Austausch des Moduls sind keine Abgleicharbeiten erforderlich.

Replacing a defective module does not necessitate realignment.

Aucun ajustage n'est necessaire en cas remplacement du module.

Nel caso di sostituzione del moduli non è necessaria nessuna taratura.

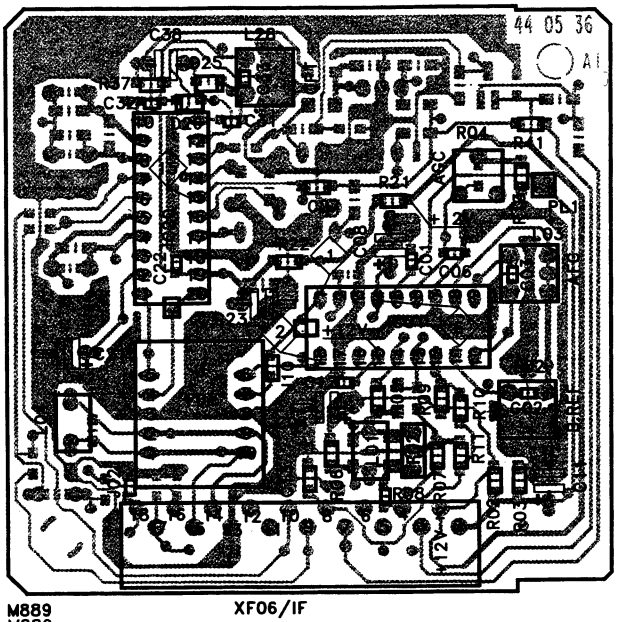

M889
M889

XF06/IF

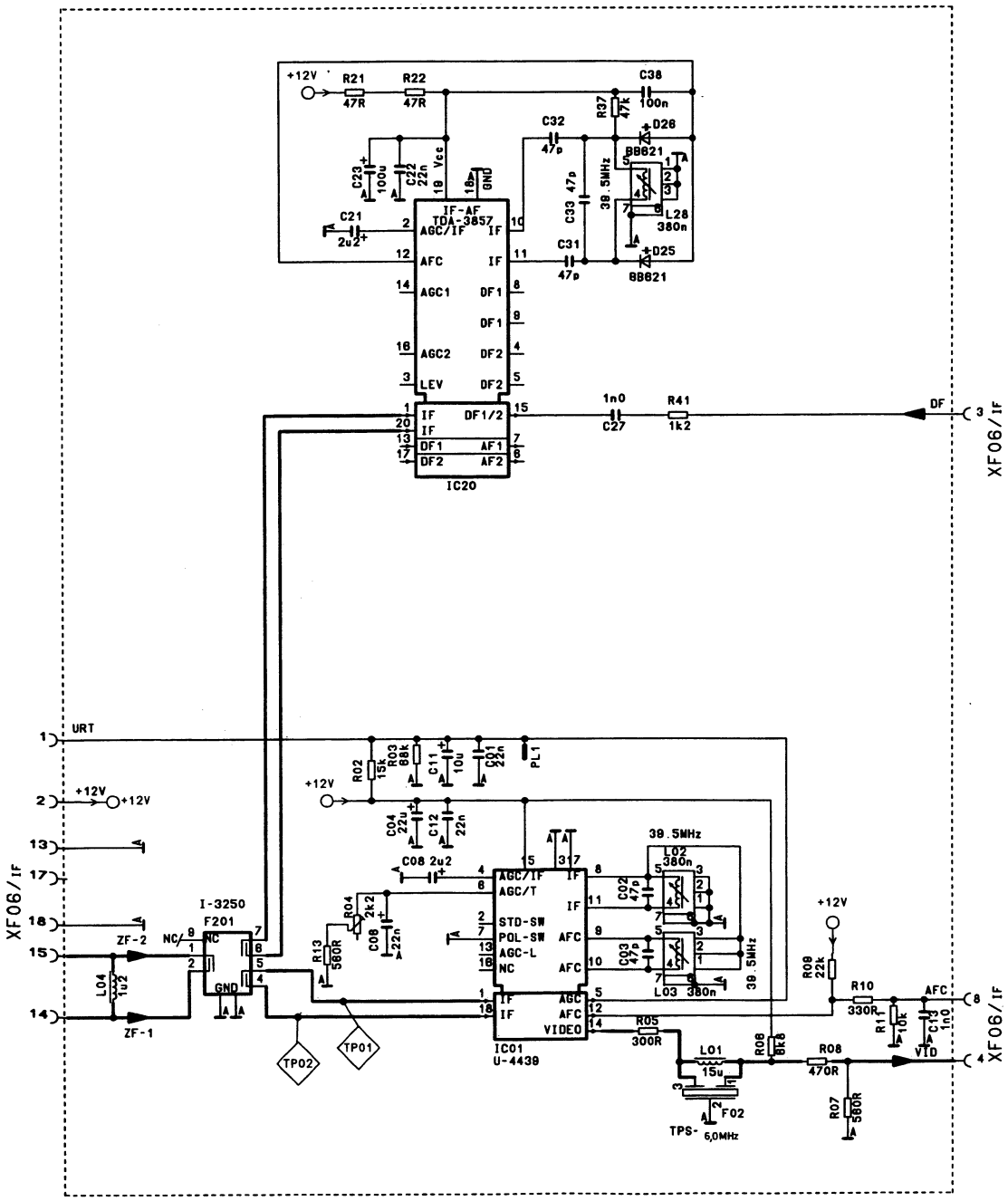

M867

ZF-Modul
IF module
Module MF
Modulo MF

5825 40 40 (Norm BG, Nicam)

Nach Austausch des Moduls sind keine Abgleicharbeiten erforderlich.

Replacing a defective module does not necessitate realignment.

Aucun ajustage n'est necessaire en cas remplacement du module.

Nel caso di sostituzione del moduli non è necessaria nessuna taratura.

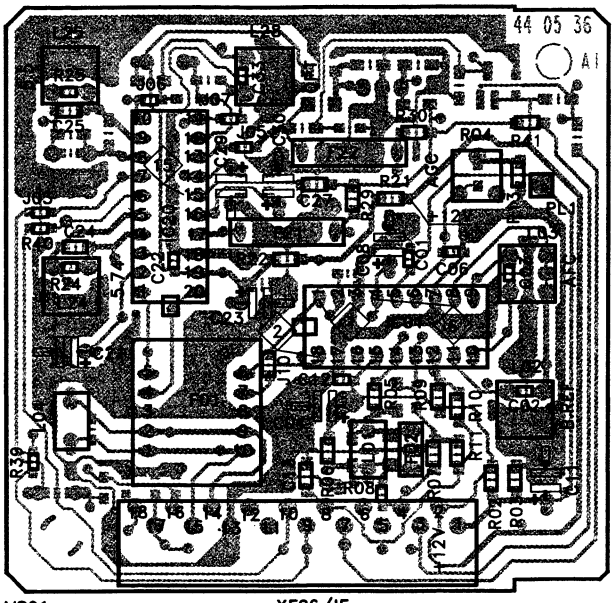

M891
M891

XF06/IF

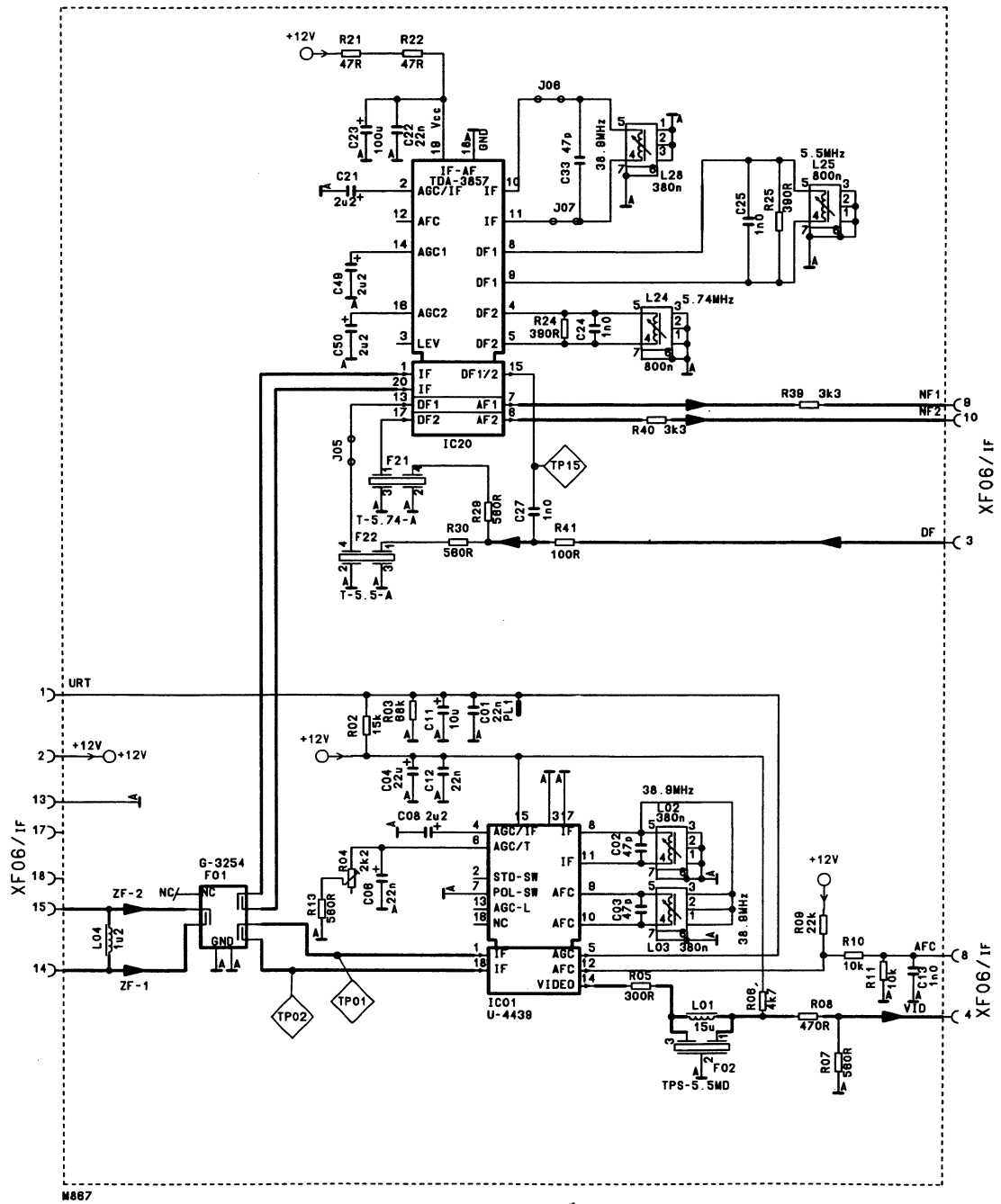

M867

NICAM

5851 40 70

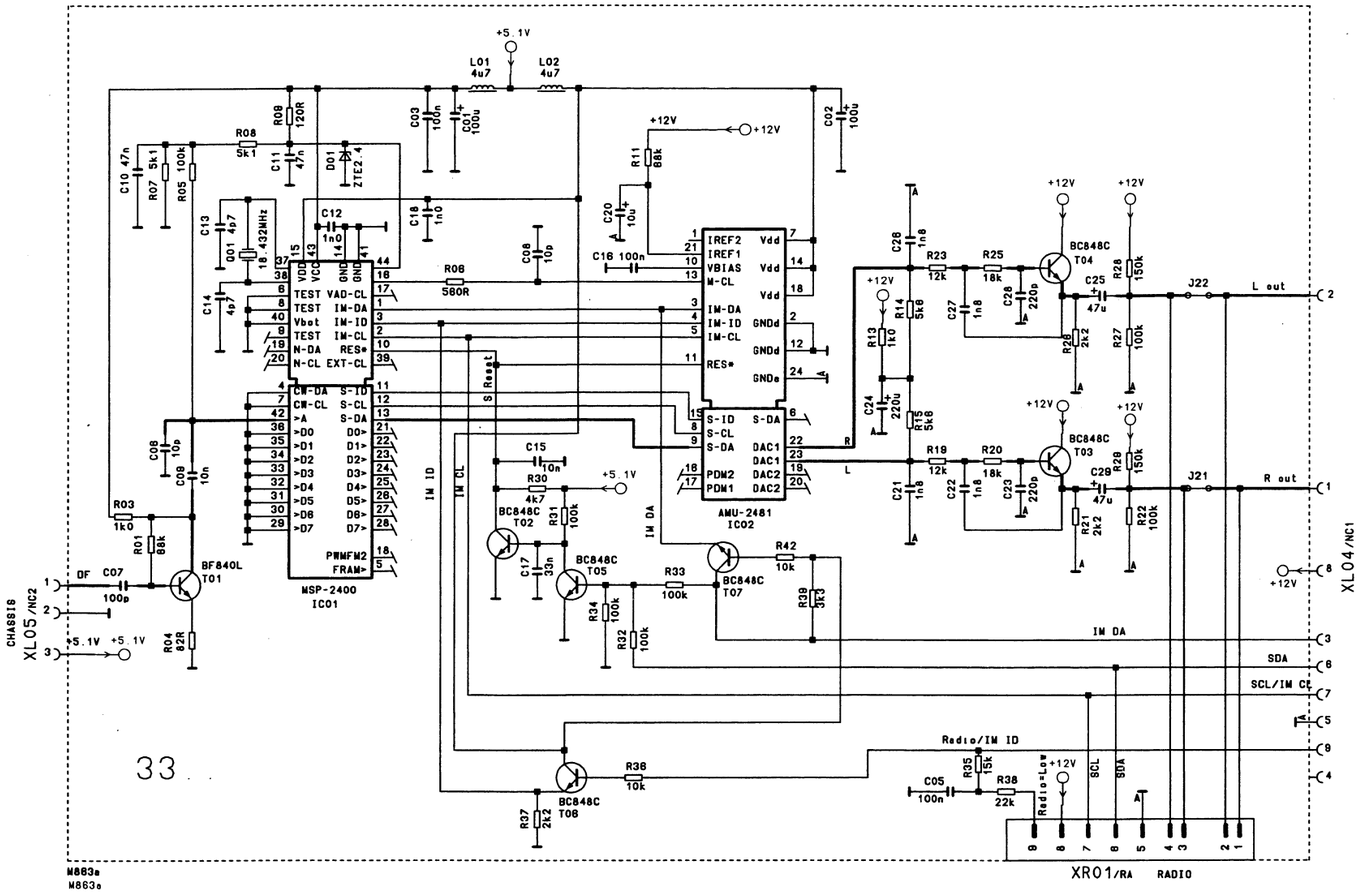

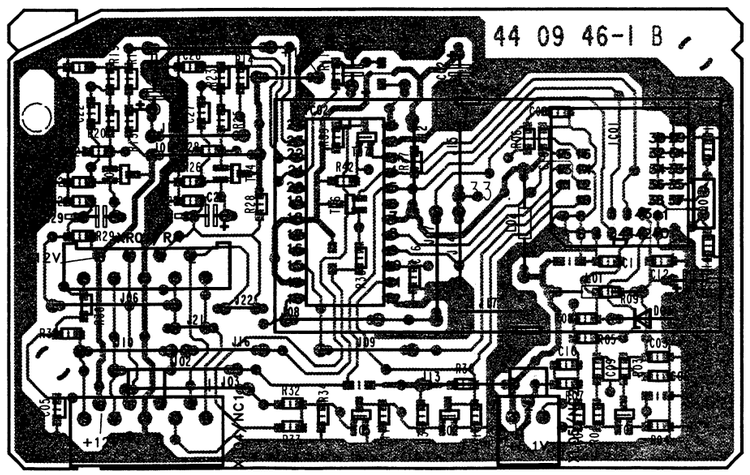

Tuner (Hyperband)

5823 10 02 (Salcomp)

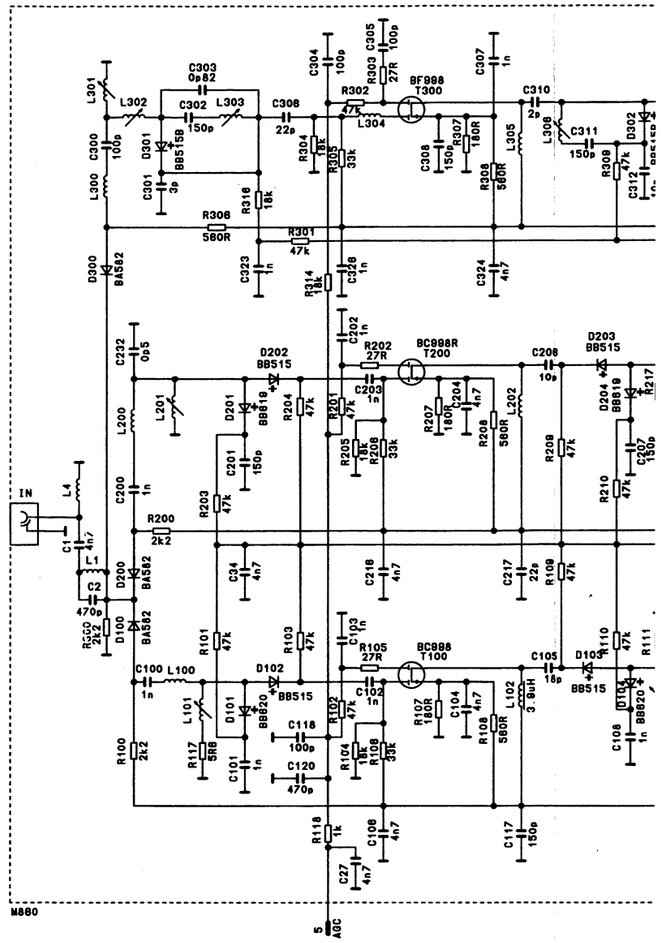

Tuner (Hyperband)

5823 10 03 (Telefunken)

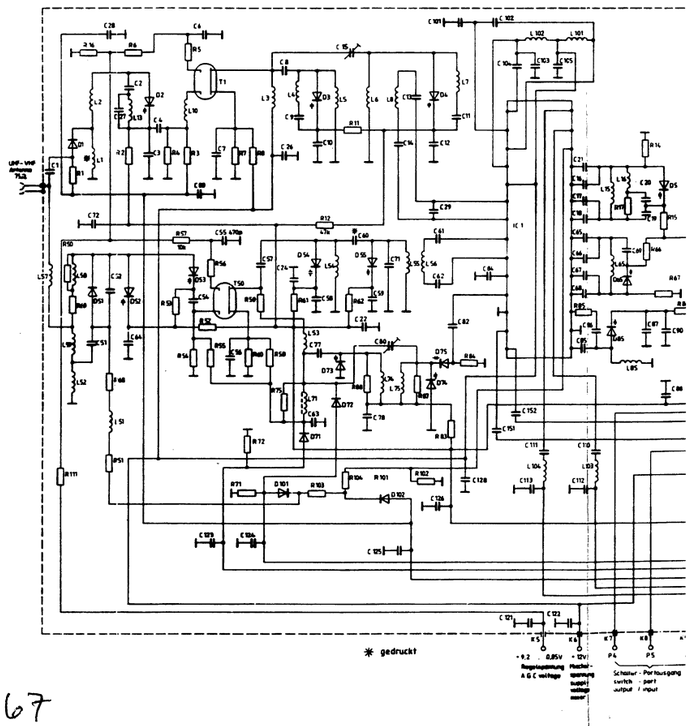

B 31a

Tuner (Hyperband)
5823 10 02 (Salcomp)

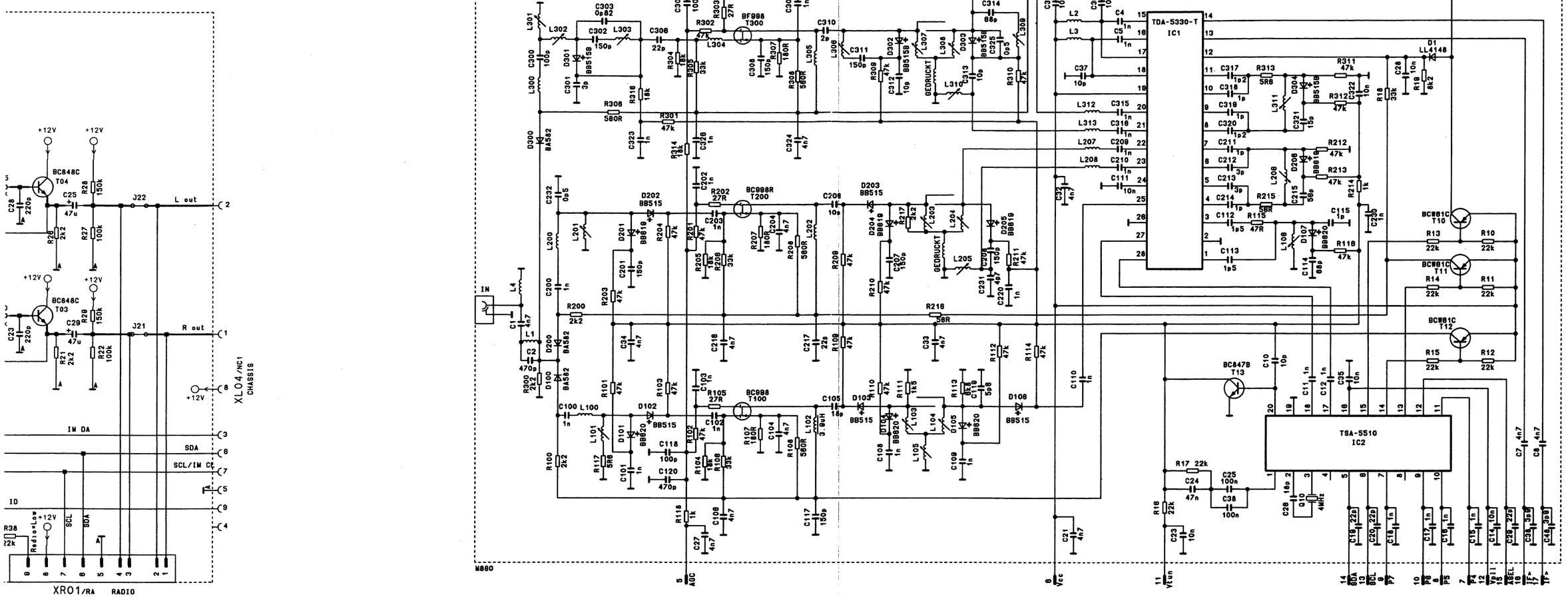

Tuner (Hyperband)
5823 10 03 (Telefunken)

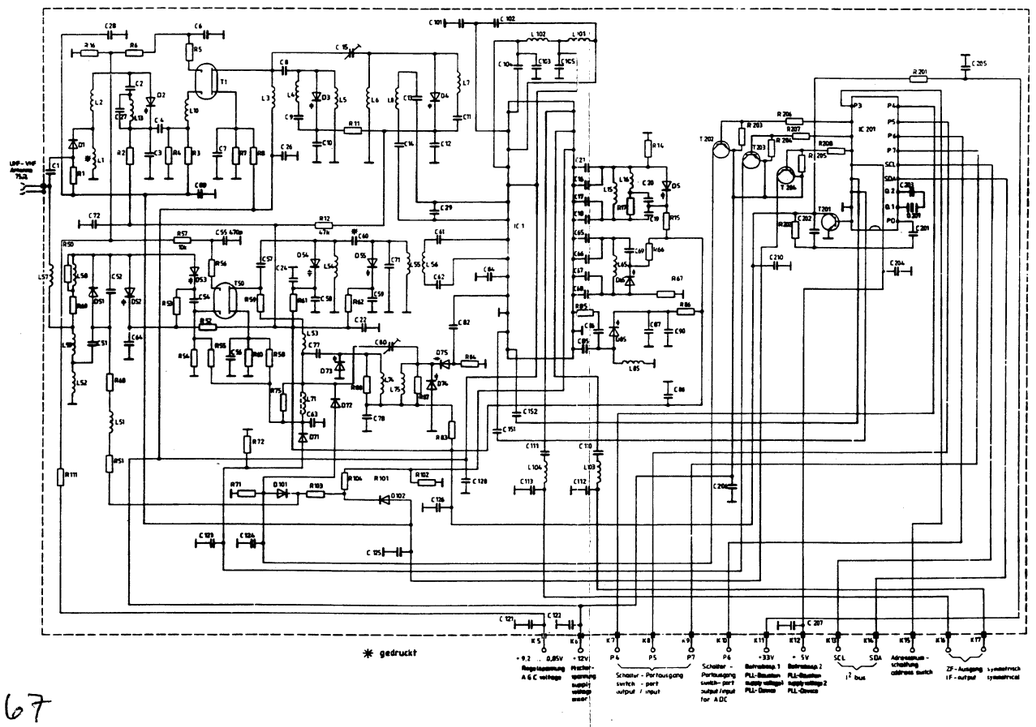

Nach Austausch des Moduls sind keine Abgleicharbeiten erforderlich.

Replacing a defective module does not necessitate realignment.

Aucun ajustage n'est necessaire en cas remplacement du module.

Nel caso di sostituzione del moduli non è necessaria nessuna taratura.

Tuner (Hyperband)

5823 10 03 (Telefunken)

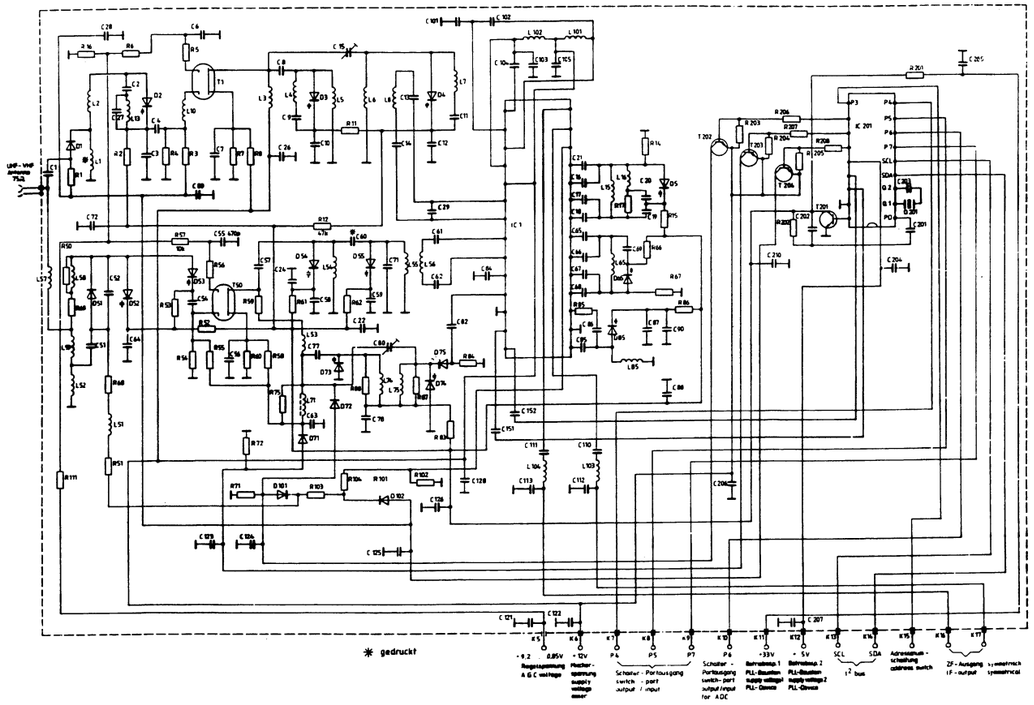

* gedruckt

Tuner (Hyperband)

5823 10 02 (Salcomp)

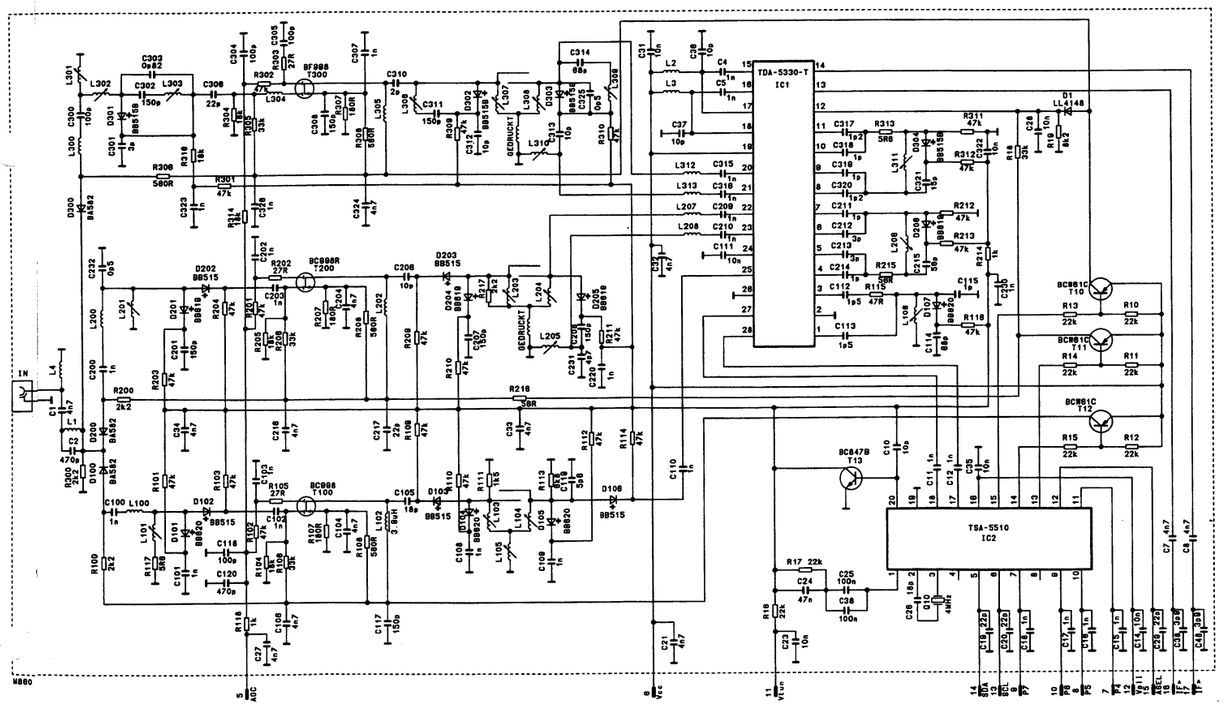

Abgleichanleitung (multinorm)

Erforderliche Meßgeräte

Wobbelsender mit Markengeber:	30...40 MHz, ca. 200 mV
Meßsender:	30...40 MHz, ca. 200 mV Hub $\Delta f = \pm 27$ kHz, $f_{mod} = 1$ kHz
Oszillograph:	Empfindlichkeit 10 mV/cm...2 V/cm
Vorspannungsgerät:	einstellbar von 0...5 V, niederohmig
Klirrfaktormesser	
NF-Geräuschspannungsmesser	
Gleichspannungsmesser:	$R_i \geq 1$ MΩ

Vorbereitung

Betriebsspannung 12 V ± 10% an TP 227. Vorspannung an TP 206 und TP 214. Kerne müssen am oberen Spulenende stehen.

1. **Referenzkreis**
   Wobbler über HF – Übertrager (4:1) symmetrisch an TP 201 und TP 202, U_i = 20 mV, Wobbelhub Δf = 5 MHz
   Oszillograph an TP 223. Amplitude mit Vorspannung an TP 206 auf ca. 200 mV halten.

1.1 Norm B/G einschalten.
Frequenzmarke 38,9 MHz mit L 211 auf max. Amplitude abgleichen.

1.2 Norm L' einschalten.
Frequenzmarke 33,9 MHz mit R 293 auf max. Amplitude abgleichen.

1.3 Kontrolle des Frequenzganges
Wobbler über HF – Übertrager (4:1) symmetrisch an TP 218 und TP 219, U_i = 200 mV, Wobbelhub Δf = 10 MHz. Oszillograph an TP 223. TP 207 mit TP 208 und TP 209 über je 47 Ω verbinden. Frequenzmarke 38 MHz mit Vorspannung an TP 206 auf 0,5 V = 0 dB einstellen. Frequenzmarke 38,9 MHz soll zwischen −5 und −7 dB, Frequenzmarke 34,5 MHz zwischen 0 und −1 dB liegen.

1.4 Nachstimmautomatik
Wobbler wie unter 1. anschließen; Wobbelhub Δf = 0,5 MHz. Oszillograph an TP 205. Vorspannung an TP 206 entfernen. Frequenzmarke 38,9 MHz mit L 212 auf Nulldurchgang abgleichen.

1.5 Tuner – Regeleinsatz
Meßsender symmetrisch an TP 218 und TP 219, f_o = 38,9 MHz, U_i = 350 mV. Gleichspannungsmeßgerät an TP 205. Mit R 217 Gleichspannung an TP 205 auf 8 V einstellen.

1.6 Kontrolle des Videosignales
Empfang eines normgerechten Fernsehsenders der Norm B/G. Die Videoausgangsspannung an TP 223 mit R_L = 1,8 Ω muß zwischen U_{ss} = 0,9 V und U_{ss} = 1,1 V betragen.

2. **Ton – ZF – Filter**
   Wobbler über HF – Übertrager (4:1) symmetrisch an TP 218 und TP 219, U_i = 100 mV, Wobbelhub = 2 MHz. TP 213 an Masse; an TP 206 ca. 5 V Vorspannung anlegen. TP 211 und TP 212 mit 470 Ω verbinden. Oszillograph an TP 217. Amplitude mit Vorspannung an TP 214 auf ca. 200 mV halten.

2.1 Norm L einschalten. Frequenzmarke 32,15 MHz mit L 231 und Frequenzmarke 33,05 MHz mit L 232 wechselseitig auf max. Amplitude abgleichen. Eine Einsattelung von ca. 2 – 3 dB ist ohne Bedeutung. Bedämpfungswiderstand über TP 211 und TP 212 entfernen. Mit L 233 das Bandfilter auf gerades Dach abgleichen.

2.2 Norm B/G einschalten.
Kontrolle des Bandfilters: Die Mittenfrequenz der Durchlaßkurve muß bei ca. 33,4 MHz (± 100 kHz) liegen; die Welligkeit beträgt ca. 1 dB.

2.3 Norm L' einschalten.
Frequenzmarke 40,4 MHz mit R 292 auf max. Amplitude abgleichen. Eine Dachschräge von ca. 3 dB ist ohne Bedeutung. Verbindung TP 213 nach Masse und Vorspannung an TP 206 und an TP 214 entfernen.

3. **DF-Kreise**
   Über HF – Übertrager (4:1) symmetrisch an TP 218 und TP 219 einspeisen. ZF-Eingangssignal:

Bildträger:	38,9 MHz, unmod.	200 mV = 0 dB
Tonträger 1:	33,4 MHz, Δf = 27 kHz, f_{mod} = 1 kHz	= − 13 dB
Tonträger 2:	33,1578 MHz, Δf = 27 kHz, f_{mod} = 1 kHz	= − 20 dB

Norm B/G einschalten.

3.1 NF 1
Oszillograph bzw. Klirrfaktormesser an TP 225. L 251 auf max. NF-Spannung und K_2 – Minimum abgleichen.

3.2 NF 2
Oszillograph bzw. Klirrfaktormesser an TP 226. L 252 auf max. NF – Spannung und K_2 – Minimum abgleichen.

4. **Oszillator – Kreis**
   Wie unter 3. einspeisen. ZF – Eingangssignal:

Bildträger:	38,9 MHz, unmod.	200 mV = 0 dB
Tonträger 1:	32,4 MHz, Δf = 27 kHz, f_{mod} = 1 kHz	= − 13 dB

An TP 214 ca. 5 V Vorspannung anlegen. Oszillograph bzw. Klirrfaktormesser an TP 225

4.1 Norm D/K einschalten.
L 254 auf max. NF – Spannung und K_2 – Minimum abgleichen.

4.2 Norm I einschalten.
Eingangssignal wie unter 4. einspeisen, jedoch Tonträger 1: 32,9 MHz, Δf = 27 kHz, f_{mod} = 1 kHz
R 295 auf max. NF – Spannung und K_2 – Minimum abgleichen.

4.3 Vorspannung an TP 214 entfernen. Abgleichpunkte 4.1 und 4.2 wiederholen.

5. **Geräuschespannung**
   Wie unter 3. einspeisen. ZF – Eingangssignal:

Bildträger:	38,9 MHz, unmod.	200 mV = 0 dB
Bildmodulation:	Norm B/G, Gittertestbild	
Tonträger 1:	33,4 MHz, unmod.	= − 13 dB
Tonträger 2:	33,1578 MHz, unmod.	= − 20 dB

Norm B/G einschalten. Geräuschespannungsmesser an TP 226. L 211 auf min. Geräuschespannung abgleichen.

Instructions d'équilibrage

Appareils de mesure requis

Générateur de signaux de vobulation:	30...40 MHz, 200 mV env.
Générateur d'ondes:	30...40 MHz, 200 mV env. course $\Delta f = \pm 27$ kHz, f_{mod} = 1 kHz
Oscillographe:	sensibilité 10 mV/cm...2 V/cm
Appareil de polarisation:	réglable de 0...5 V, de basse impédance
Appareil à mesurer la distorsion:	
Mesureur de bruits B.F.:	
Voltmètre pour courant continu:	$R_i \geq 1$ MΩ

Préparatifs

Tension de service 12 V ± 10% sur TP 227. Tension de polarisation sur TP 206 et TP 214. Les noyaux doivent se trouver au niveau de l'extrémité de bobine supérieure.

1. **Circuit de référence**
   Vobulateur via transmetteur H.F. (4:1) symétrique sur TP 201 et TP 202, U_i = 20 mV, course de vobulation Δf = 5 MHz
   Oscillographe sur TP 223. Maintenir l'amplitude avec tension de polarisation sur TP 206 à 200 mV.

1.1 Activation du standard B/G
Equilibrer le repère de fréquences 38,9 MHz sur amplitude max. au moyen de L 211.

1.2 Activation du standard L'
Equilibrer le repère de fréquences 33,9 MHz sur amplitude max. au moyen de R 293.

1.3 Contrôle de la réponse fréquentielle
Vobulateur via transmetteur H.F. (4:1) symétrique sur TP 218 et TP 219, U_i = 200 mV, course de vobulation Δf = 10 MHz. Oscillographe sur TP 223. Relier TP 207 à TP 208 et TP 208 à TP 209 à chaque par 47 Ω. Régler le repère de fréquences 38 MHz avec tension de polarisation sur TP 206 à 0,5 V = 0 dB. Le repère de fréquences 38,9 MHz doit se situer entre −5 et −7 dB, et le repère de fréquences 34,5 MHz entre 0 et −1 dB.

1.4 Système automatique de correction de fréquence
Raccorder le vobulateur comme décrit sous 1; course de vobulation Δf = 0,5 MHz. Oscillographe sur TP 205. Enlever la tension de polarisation de TP 206. Equilibrer le repère de fréquence 38,9 MHz avec L 212 sur passage par zéro.

1.5 Utilisation de réglage de tuner
Générateur d'ondes de façon symétrique sur TP 218 et TP 219, f_o = 38,9 MHz, U_i = 350 mV. Voltmètre de courant continu sur TP 205. Régler la tension continue sur TP 205 à 8 V avec R 217.

1.6 Contrôle du signal vidéo
Réception d'un émetteur de télévision du standard B/G. La tension de sortie vidéo sur TP 223 avec R_L = 1,8 kΩ doit se situer entre U_{cc} = 0,9 V et U_{cc} = 1,1 V.

2. **Filtre F.I. acoustique**
   Vobulateur via transmetteur H.F. (4:1) symétrique sur TP 218 et TP 219, U_i = 100 mV, course de vobulation Δf = 2 MHz. TP 213 sur masse: appliquer une tension de polarisation de 5 V env. à TP 206. Relier TP 211 et TP 212 à 470 Ω. Oscillographe sur TP 217. Maintenir l'amplitude avec tension de polarisation sur TP 214 à 200 mV env.

2.1 Activation du standard L
Equilibrer le repère de fréquences 32,15 MHz avec L 231 et le repère de fréquences 33,05 MHz avec L 232 alternativement sur amplitude max.. Un taux crête à dépression de 2 – 3 dB env. est sans importance. Enlever la résistance d'atténuation de TP 211 et TP 212. Equilibrer le passe-bande avec L 233 sur sommet d'impulsion droit.

2.2 Activation du standard B/G
Contrôle du passe-bande: la fréquence centrale de la courbe de passage doit se situer à 33,4 MHz env. (± 100 kHz); l'ondulation est d'1 dB env.

2.3 Activation du standard L'
Equilibrer le repère de fréquences 40,4 MHz avec R 292 sur amplitude max.. Une inclinaison de sommet d'impulsion de 3 dB env. est sans importance. Enlever la liaison TP 213 vers masse et la tension de polarisation sur TP 206 et TP 214.

3. **Circuits DF**
   Alimentation symétrique sur TP 218 et TP 219 via transmetteur H.F. (4:1).
   Signal d'entrée F.I.:

Porteuse image:	38,9 MHz, non mod.	200 mV = 0 dB
Porteuse son 1:	33,4 MHz, Δf = 27 kHz, f_{mod} = 1 kHz	= − 13 dB
Porteuse son 2:	33,1578 MHz, Δf = 27 kHz, f_{mod} = 1 kHz	= − 20 dB

Activer le standard B/G.

3.1 NF 1
Oscillographe resp. appareil à mesurer la distorsion sur TP 225. Equilibrer L 251 sur tension B.F. max. et minimum K_2.

3.2 NF 2
Oscillographe resp. appareil à mesurer la distorsion sur TP 226. Equilibrer L 252 sur tension B.F. max. et minimum K_2.

4. **Circuit d'oscillateur**
   Alimenter comme décrit sous 3. Signal d'entrée F.I.:

Porteuse image:	38,9 MHz, non mod.	200 mV = 0 dB
Porteuse son 1:	32,4 MHz, Δf = 27 kHz, f_{mod} = 1 kHz	= − 13 dB

Appliquer une tension de polarisation de 5 V env. à TP 214. Oscillographe resp. appareil à mesurer la distorsion sur TP 225.

4.1 Activation du standard D/K
Equilibrer L 254 sur tension B.F. max. et minimum K_2.

4.2 Activer le standard I
Alimenter le signal d'entrée comme décrit sous 4., cependant
Porteuse son 1: 32,9 MHz, Δf = 27 kHz, f_{mod} = 1 kHz
Equilibrer R 295 auf sur tension B.F. max. et minimum K_2.

4.3 Enlever la tension de polarisation sur TP 214. Répéter les étapes d'équilibrage 4.1 et 4.2.

5. **Tension de bruit pondéré**
   Alimenter comme décrit sous 3. Signal d'entrée B.F.:

Porteuse image:	38,9 MHz, non mod.	200 mV = 0 dB
Modulation d'image:	standard B/G, mire quadrillée	
Porteuse son 1:	33,4 MHz, non mod.	= − 13 dB
Porteuse son 2:	33,1578 MHz, non mod.	= − 20 dB

Activer le standard B/G. Mesureur de bruits sur TP 226. Equilibrer L 211 sur tension de bruit pondéré min.

B 31a 1

ZF-Modul
IF module
Module BF
Modulo BF

5825 40 80 (multinorm)

Tuner

5823 10 02 (Salcomp)
5823 10 03 (Telefunken)

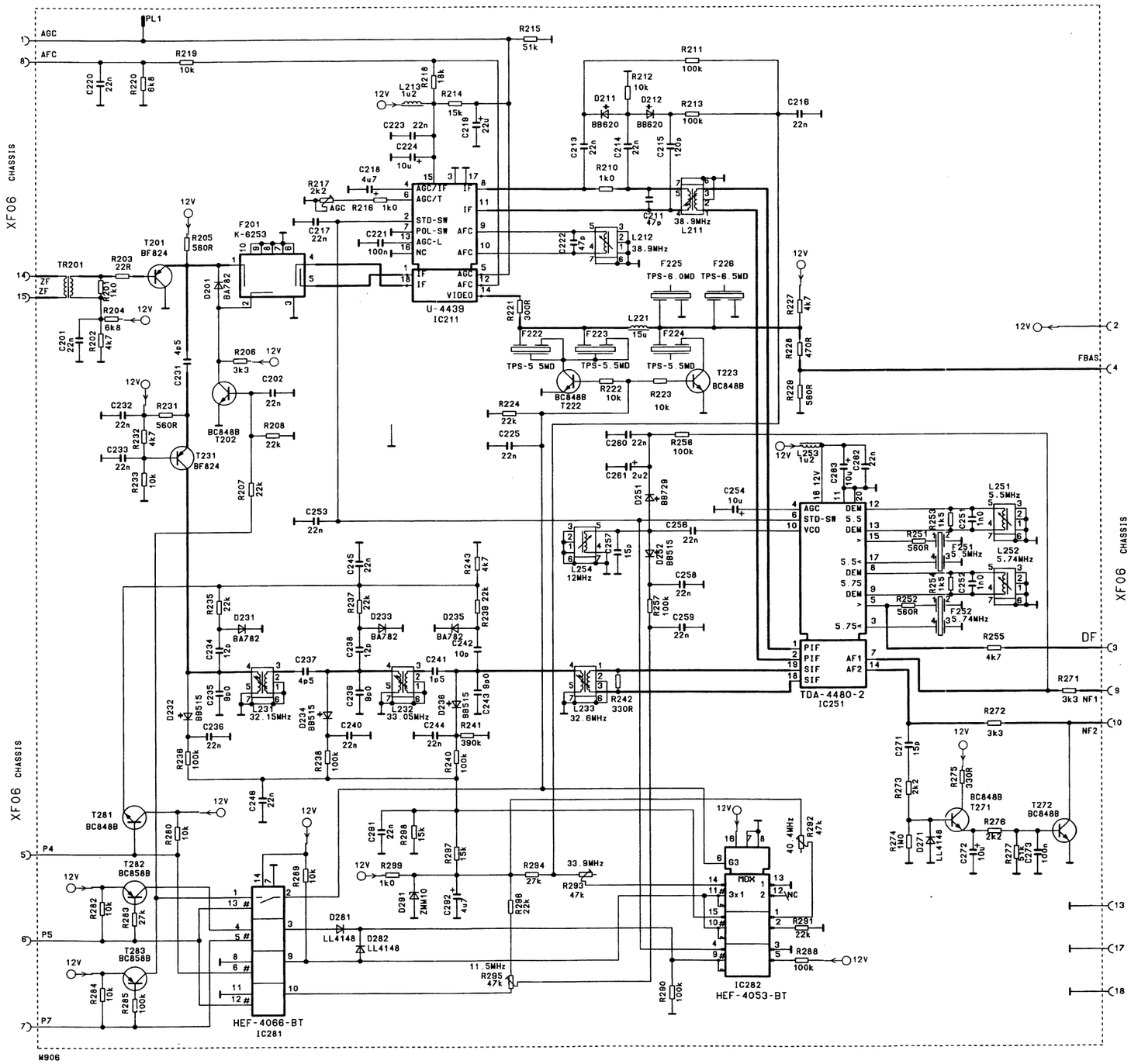

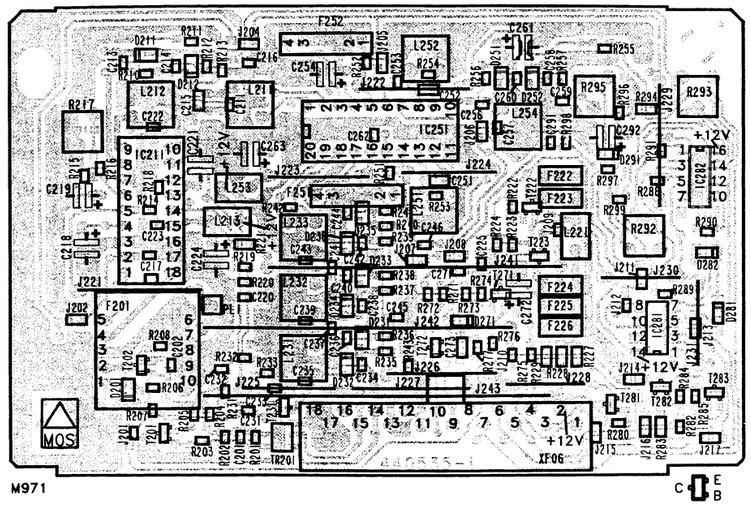

ZF-Modul (multinorm)			**5825 40 80**
IC 211	TDA 4439		3761 16 26
IC 251	TDA 4480-2/B/C		3761 16 33
IC 281	HEF 4066		3771 51 96
IC 282	HEF 4053 BT	MOS	3771 51 94
T 201/231	BF 824	Chip	3612 07 51
T 202, 222, 223, 271, 272, 281	BC 848 B	Chip	3614 53 22
T 282, 283	BC 858 B	Chip	3614 54 22
D 201, 233	BA 782 MIN		3656 04 20
D 211, 212	BB 620 MIN		3651 08 81
D 231, 235	BA 782 MIN		3656 04 20
D 232, 234, 236, 252	BB 515 MIN		3651 08 83
D 251	BB 729		3651 01 02
D 271, 281, 282	LL 4148 F MIN		3656 03 11
D 291	ZMM 10 MIN		3653 16 32
R 217	2,2 kΩ		3111 26 16
R 292, 293, 295	47 kΩ		3111 26 20
C 218, 292	4,7 µF	63 V	3422 09 47
C 219	22 µF	35 V	3422 44 79
C 224, 272	10 µF	50 V	3422 98 06
C 254	10 µF	50 V	3422 09 46
C 261	2,2 µF	63 V	3422 62 64
C 263	10 µF	50 V	3422 55 90
L 211			4555 30 77
L 212			4555 31 04
L 213, 253			4557 19 50
L 221			4557 16 74
L 231, 232, 233			4555 30 78
L 251, 252			4555 31 03
L 254			4555 30 79
F 201	OFW K-6253		4555 85 82
F 222, 224	5,5 MHz		4555 84 10
F 223	5,74 MHz		4555 84 06
F 225			4555 84 11
F 226			4555 84 12
F 226	6,5 MHz		4555 84 16
F 251	5,5 MHz		4555 84 37
F 252	5,74 MHz		4555 84 38
TR 201			4523 11 25
Anschlußleiste, 8polig Female plug, 8fold Réglette à douilles, 8fois Spinottiera, 8poli			4145 81 28

NOKIA
CONSUMER ELECTRONICS

VIDEOTEXT-Decoder
TELETEXT decoder
Décodeur VIDEOTEXT
Decoder TELEVIDEO

5854 40 26 (Euro-Top)
5854 40 25 (Euro-Top)
5854 40 20 (Euro-Top)
5854 40 70 (Euro-Top)

D 10b

5854 40 15

VIDEOTEXT-Decoder
TELETEXT decoder
Décodeur VIDEOTEXT
Decoder TELEVIDEO

5854 40 10 (Standard) 5854 40 11
5854 40 60 (OST)

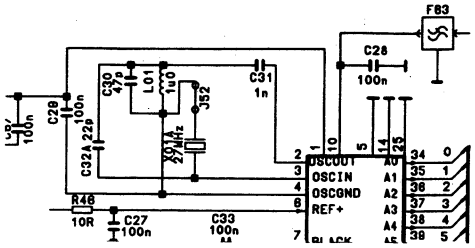

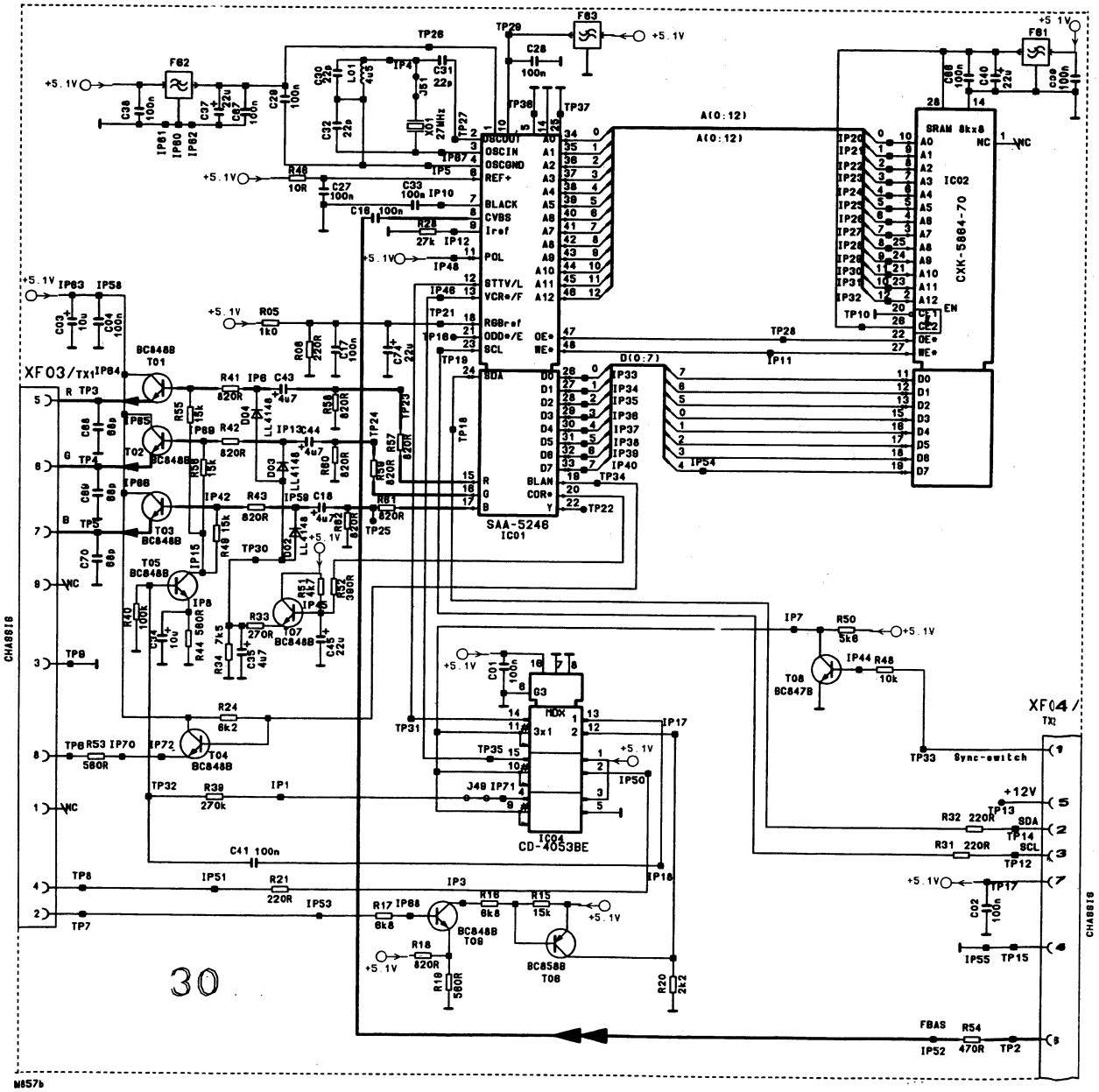

30

Schutzmaßnahmen für MOS-Bauelemente beachten!
Pay attention to protective measures for MOS components!
Respecter les mesures de protections pour les composants de MOS!
Osservare le misure protettive per gli elementi costruttivi MOS!

Bei Nachbestellungen von Manualen, Gerätetyp und Geräte-Ident-Nummer angeben.
When re-ordering manuals, please quote the model name and part number.
En cas de commande supplémentaire de manuels veuillez indiquer le type et le numéro de l'appareil.
Per riordinare i manuali, indicare il modello dell'apparecchio ed il numero categorico.

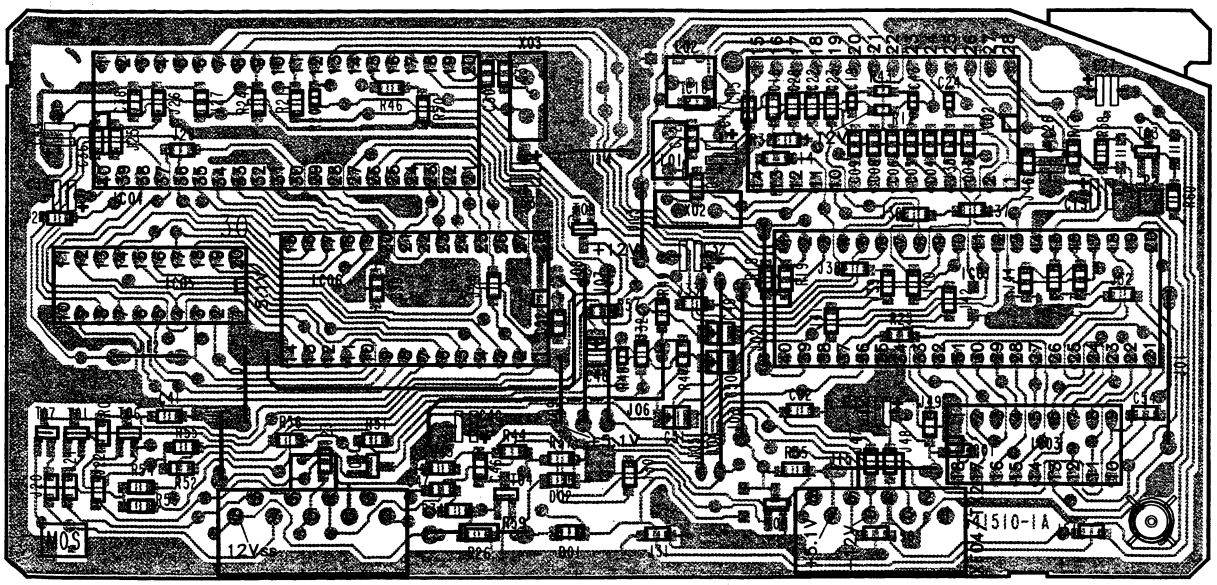

M888

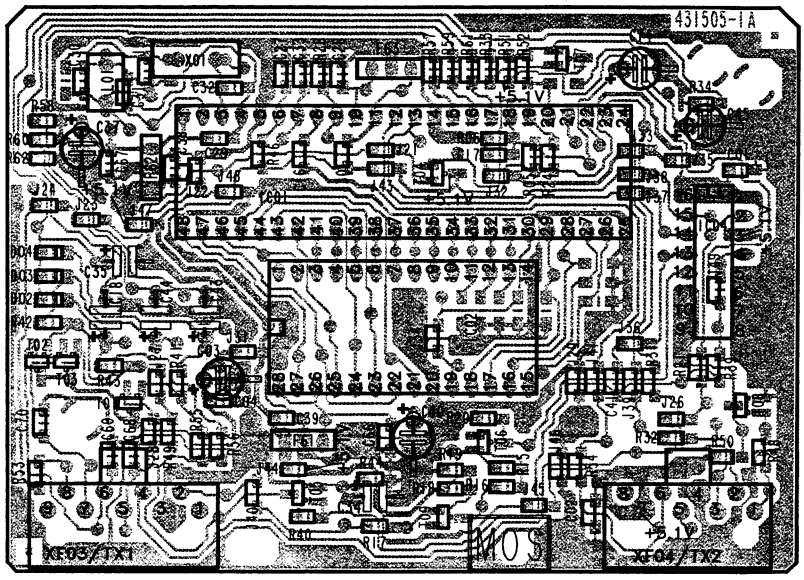

M958

E B C

VT-Decoder (Top)
TELETEXT decoder
Decoder TELEVIDEO

5854 40 20
5854 40 70
5854 40 26

IC 3001	SAA 9042	MOS	3779 15 52
IC 3002	SAA 5191	MOS	3779 15 53
IC 3003	TMS 4464-12	MOS	3776 53 23
IC 3004	SAB 8032 A/B	MOS	3777 51 66
IC 3005	T 74 LS 373 B1		3772 02 33
IC 3006 (5854 40 20)		MOS	3778 51 00
IC 3006 (5854 40 70)		MOS	3778 51 10
IC 3006 (5854 40 26)			3778 51 30
T 3001, 3003...3007	BC 848 B Chip		3614 53 22
T 3002	BC 847 B Chip		3614 53 12
T 3010	BC 857 A Chip		3614 54 11
D 3001	LL 4148 F MIN		3656 03 11
L 3001	15 µH		4557 16 74
L 3002	Spule / Coil / Bobine / Bobina		4555 30 21
L 3002	Spule / Coil Bobine / Bobina (5854 40 70)		4555 30 85
X 3002	13,875 MHz		4421 31 07
X 3003	12,0 MHz		4421 31 39
XF 03	Anschlußleiste, 9polig Female plug, 9fold Réglette à douilles, 9fois Spinottiera, 9poli		4145 81 32
XF 04	Anschlußleiste, 8polig Female plug, 8fold Réglette à douilles, 8fois Spinottiera, 8poli		4145 81 34
IC-Fassung, 28polig / IC socket, 28fold Socle de IC, 28broches / Zoccolo del IC, 28poli			4156 30 79
IC-Fassung, 18polig / IC socket, 18fold Socle de IC, 18broches / Zoccolo del IC, 18poli			4156 30 77

VT-Decoder
TELETEXT decoder
Decoder TELEVIDEO

5854 40 60
5854 40 10
5854 40 11
5854 40 61

IC 3001 (5854 40 11)	SAA 5246 APEM 6	MOS	3779 15 59
IC 3001 (5854 40 61)	SAA 5246 AP/H 6	MOS	3779 15 58
IC 3001 (5854 40 60)	SAA 5246 P/H	MOS	3779 15 54
IC 3001 (5854 40 10)	SAA 5246 P/EM 4	MOS	3779 15 60
IC 3002 (5854 40 10)	CXK 5864 AP/BP 10 L	MOS	3776 01 59
IC 3002 (5854 40 11/5854 40 61)	FCB 61 C 65-70	MOS	3776 01 65
IC 3004	CD 4053 BE	MOS	3773 51 11
T 3001...3005, 3007, 3009	BC 848 B Chip		3614 53 22
T 3006	BC 858 B Chip		3614 54 22
T 3008	BC 847 B Chip		3614 53 12
D 3002...3004	LL 4148 F MIN		3656 03 11
L 3001	3,3 µH		4557 20 10
F 3061, 3062, 3063	Filter, Filtre		4555 84 19
X 3001	27,0 MHz		4421 32 17
XF 03	Anschlußleiste, 9polig Female plug, 9fold Réglette à douilles, 9fois Spinottiera, 9poli		4145 81 32
XF 04	Anschlußleiste, 8polig Female plug, 8fold Réglette à douilles, 8fois Spinottiera, 8poli		4145 81 34
IC-Fassung, 48polig / IC socket, 48fold Socle de IC, 48broches / Zoccolo del IC, 48poli			4156 30 83

VIDEOTEXT-Decoder
TELETEXT decoder
Décodeur VIDEOTEXT
Decoder TELEVIDEO

5854 40 26 (Euro-Top)
5854 40 20 (Euro-Top)
5854 40 70 (Euro-Top)

Bei Austausch des Moduls sind keine Abgleicharbeiten erforderlich.

Replacing a defective module does not necessitate realignment.

Aucun ajustage n'est necessaire en cas remplacement du module.

Nel caso di sostituzione del moduli non è necessaria nessuna taratura.

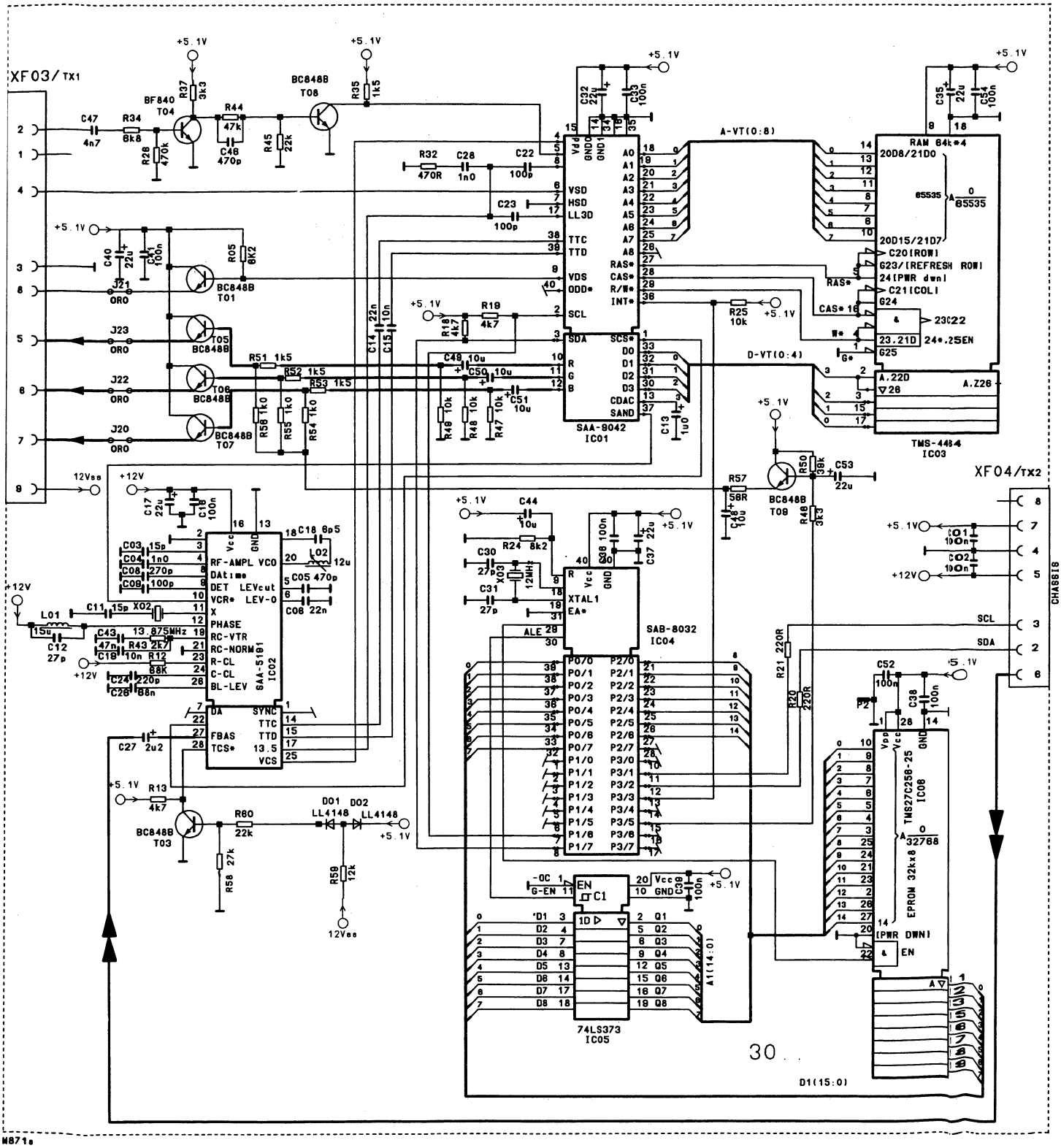

VIDEOTEXT-Decoder
TELETEXT decoder
Décodeur VIDEOTEXT
Decoder TELEVIDEO

5854 40 15 (Standard)

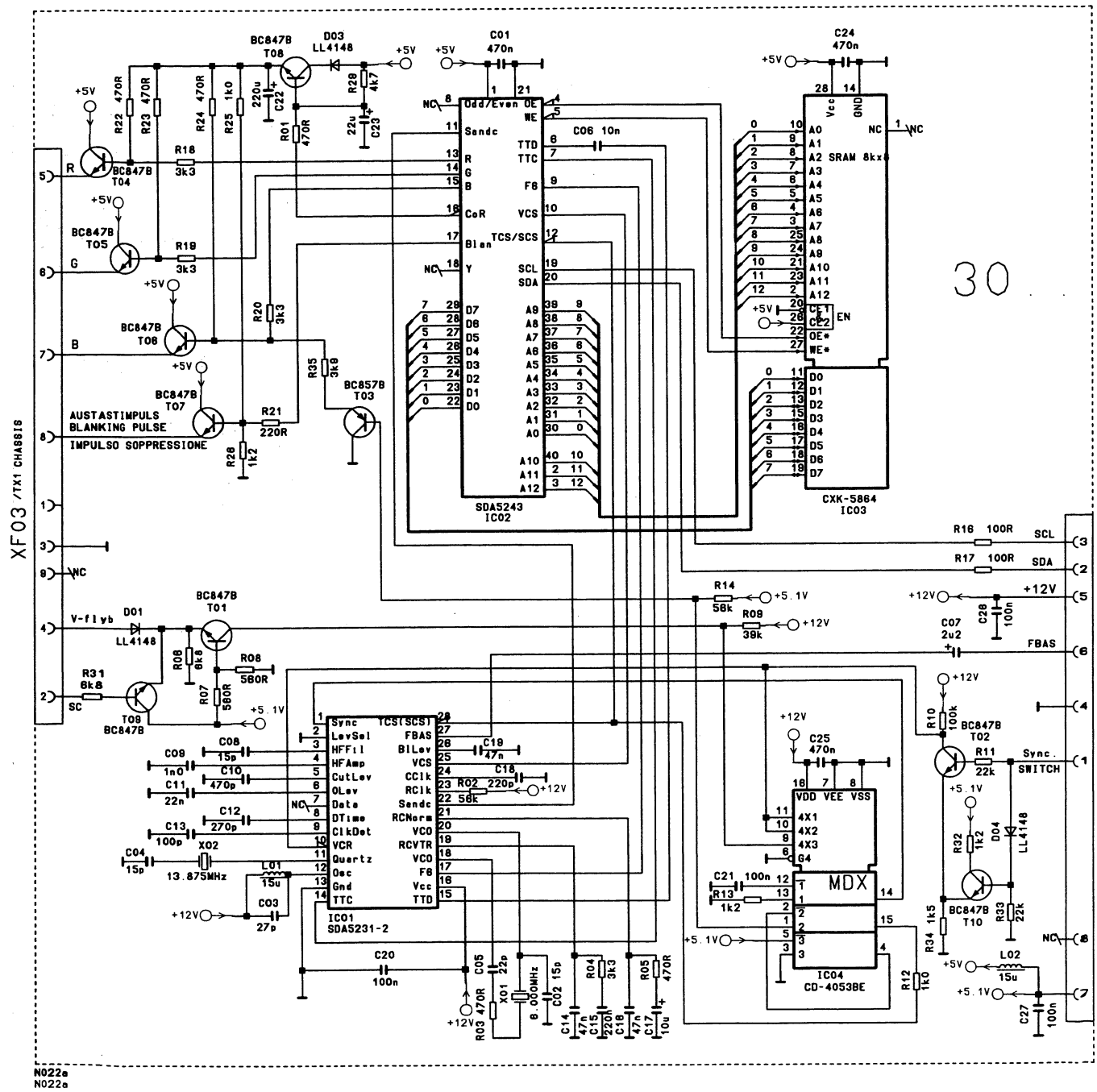

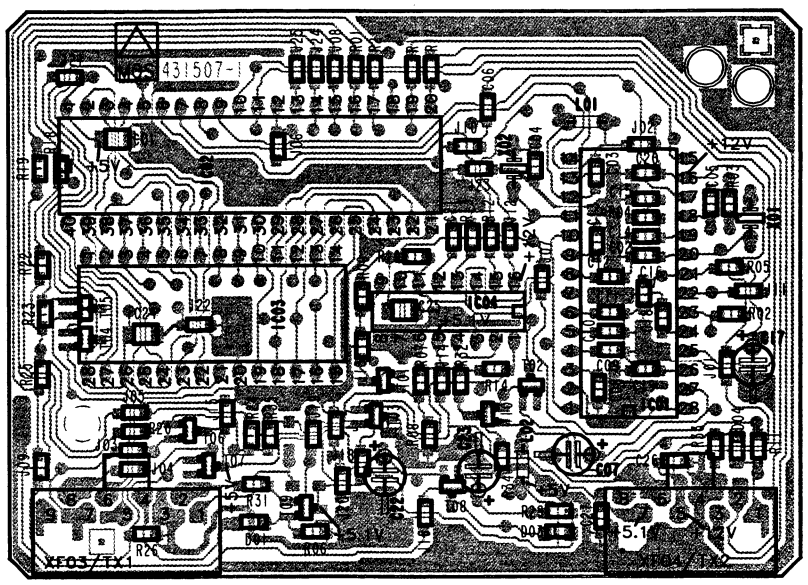

N024

VT-Decoder			5854 40 15
IC 3001	SDA 5231-2	MOS	3779 15 66
IC 3002	SDA 5243	MOS	3779 15 65
IC 3003	CXK 5864 AP 10 L	MOS	3776 01 59
IC 3004	CD 4053 BE	MOS	3773 51 11
T 3001...3010	BC 847 B Chip		3614 53 12
T 3003	BC 857 B Chip		3614 54 12
D 3001, 3003, 3004	LL 4148 F MIN		3656 03 11
L 3001, 3002			4557 16 29
X 3001	6 MHz		4421 20 04
X 3002	13,875 MHz		4421 31 07
XF 03	Anschlußleiste, 9polig Female plug, 9fold Réglette à douilles, 9fois Spinottiera, 9poli		4145 81 32
XF 04	Anschlußleiste, 8polig Female plug, 8fold Réglette à douilles, 8fois Spinottiera, 8poli		4145 81 34

Austria

Nokia Consumer Electronics GesmbH
Bergsteiggasse 36–38
A-1170 Wien
Tel.: ++43-222-43 95 21-0
Fax: ++43-222-43 95 21 46

Belgium/Luxemburg

NOKIA CONSUMER ELECTRONICS NV/SA
Uilenbaan 120
B-2160 Wommelgem
Tel.: ++32-3-3 50 05 46
Fax: ++32-3-3 50 04 45

Denmark

Nokia Consumer Electronics A/S
Hørskætten 3
DK-2630 Tåstrup
Tel.: ++45-42-52 44 44
Fax: ++45-42-52 01 52

Finland

Salora Oy/Huolto
Joesuunkatu 5
SF-24100 SALO
Tel.: ++358-24-3 01 23 36
Fax: ++358-24-3 01 23 31

France

NOKIA Consumer Electronics
France SA
97, Avenue de Verdun
F-93230 Romainville
Tel.: ++33-1-49 15 15 15
Fax: ++33-1-48 43 73 28

Germany

Nokia Unterhaltungselektronik GmbH
Zentralkundendienst
Meesmannstr. 105–107
D-4630 Bochum 1
Tel.: ++49-234-9 56 33 33
(Zentrale Ersatzteilbestellung)
Tel.: ++49-234-9 56 03
(Zentrale)
Fax: ++49-234-9 56 24 45
++49-234-9 56 24 46
++49-234-9 56 24 47
(Telefax-Bestellannahme)

Great Britain

Nokia Consumer Electronics
(UK) Ltd.
Bridgemead Close
Westmead
GB-Swindon, Wilts SN5 7YG
Tel.: ++44-793-64 42 23
Fax: ++44-793-61 99 59

Italy

NOKIA CONSUMER ELECTRONICS
ITALIA s. r. l.
Via G. di Vittorio, 10
I-20094 Corsico (MI)
Tel.: ++39-2-44 01 341
++39-2-44 74 541
Fax: ++39-2-44 71 027
Telex 320391

Netherlands

Revah-Service B.V.
Vaalserbergweg 317
NL-5628 CH Eindhoven
Tel.: ++31-40-41 55 25
Fax: ++31-40-42 07 55

Norway

Nokia Consumer Electronics A/S
P. O. Box 94
Solheimvn. 28 B
N-1473 SKÅRER
Tel.: ++47-2-97 09 30
Fax: ++47-2-97 34 14 (Administration)
++47-2-97 34 15 (Orders)
++47-2-97 34 16 (Parts)

Portugal

NOKIA ELECTRONICA DE CONSUMO S. A.
SERVICO DE ASSISTENCIA APOS VENDA
E FORMACAO
Rua Carlos Anjos, Lote 1387
Amoreira
P-2765 Estoril
Tel.: ++351-1-466 23 15/62/63
Fax: ++351-1-466 23 14

Rep. Ireland

Nokia Smurfit Ltd.
Shanowen Road
White Hall
IR-Dublin 8
Tel.: ++35-31-42 39 66
Fax: ++35-31-42 34 73

Spain

Nokia Consumer Electronics Espana SA
Asistencia Técnica Central
Francisco Abril, 13
E-28007 Madrid
Tel.: ++34-1-433 15 62/433 12 62
Fax: ++34-1-433 57 45

Switzerland

NOKIA Consumer Electronics
(Schweiz) AG
Bahnhofstrasse 34
CH-8107 Buchs/ZH
Tel.: ++41-1-8 46 21 11
Fax: ++41-1-8 44 15 47

Sweden

NOKIA PARTS
S-591 83 MOTALA
Tel.: ++46-141-2 81 00
Fax res. delar: ++46-141-1 19 51
Fax service: ++46-141-5 49 48

Printed by: Schaltungsdienst Lange, Berlin (GERMANY)